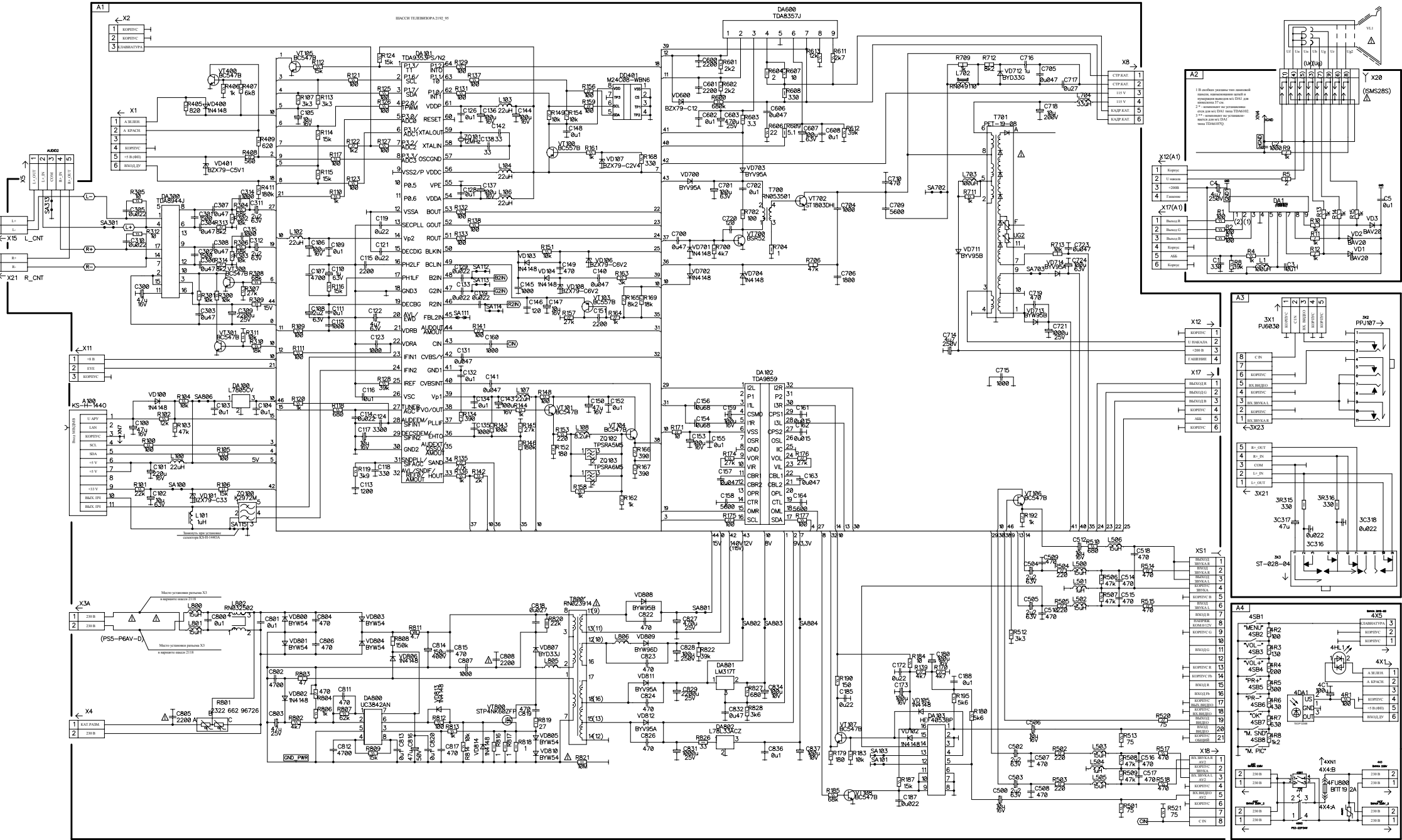
A1
ШАССИ ТЕЛЕВИЗОРА 2192_95
DA600 TDA8357J
DA401 TDA9333PS/N2
DD401 M24C08-WBN6
DA102 TDA9859
DA300 TDA8944J
DA100 L7805CV
DA800 UC3842AN
DA801 LM317T
DA802 L78L33ACZ
DA803 HEF4053BP
T700 RN053501
T701 PET-19-08
T800 RN022914
VT800 STP4NK60ZFP
X1
X2
X4
X5
X8
X11
X12
X15 L_CNT
X17
X21 R_CNT
X3A
XS1
X18
A100 KS-H-1440
(PS5-P6AV-D)
Место установки разъема X3 в варианте шасси 2118
Замкнуть при установке коннектора KS-H-14436
GND_PWR
A2
(5MS28S)
A3
3X1 PJ6030
3X2 PPJ107
3X23
3X21
3X3 ST-028-04
A4
4SB1
4X5
4X1
4DA1
4XN1
4X4:B
4X4:A
4FU800 BTT 19 2A