Service
Service
Service

Volta ao Menu

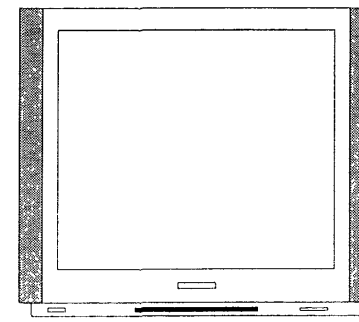

Service Manual

Suplemento para o Chassis G88

Índice **Page**

01. Introdução 02
02. Conexões (G88.1) 02
06. Esquemas e Lay-outs — Esquema — Painel
Lay-out do Painel Large Signal Panel (LSP) 03
Lay-out do Painel Small Signal Panel (SSP) 04
Synchronization ..... (Diagrama B4, parcial) 05 04
Controls (µC) ..... (Diagrama B5) 06 04
Painel AV - interface ..... (Diagrama E) 07 07
Painel Jack (novo lay-out do painel) ..... (Diagrama F) ..... * 08
Painel Headphone ..... (Diagrama H) 08 08
Painel Local Display (novo lay-out do painel) 08
Painel Local Keyboard ..... (Diagrama J) 08 08
Painel Audio 2CS (novo lay-out do painel) ..... (Diagrama O) ..... * 08
Painel Audio (BTSC) ..... (Diagrama M1) 09 09
Painel Audio (ITT) ..... (Diagrama N1) 10 10
Painel PIP2 interface ..... (Diagrama Q2) 11 11
Painel PIP2 ..... (Diagrama Q3) 12 13
Painel Close Caption ..... (Diagrama R, parcial) 14 14
07. Ajustes Elétricos 15
08. Modo de Serviço 15
09. Vista Explodida 18
10. Lista de Peças 18

* Estes esquemas não foram publicados nesse Service Manual.
(Consultar Service Manual G88 - 4806 727 17180)

 Todos os Direitos Reservados

PHILIPS

1. Introdução

Chassis G88

Neste manual estão publicadas as diversas alterações ocorridas durante a produção

Chassis G88.1

O chassis G88.1 é uma evolução do chassis G88.
Os modelos com chassis G88.1 tem a letra "C" no código.
Ex: 29PT785C/78R.

As principais alterações em relação ao G88 são:

Mecânicas

- Nova pintura do gabinete
- Foram eliminados os conectores S-VHS da entrada "VIDEO 2" e da saída "MONITOR OUT".
- Foram eliminados os LED's "STEREO" e "BILINGUAL".

Elétricas

- Melhoria do software em relação a operação e ao desempenho.
- Foi acrecentado o AVL (Auto Volume Leveller) no circuito de processamento de áudio.
- Novo painel AUDIO ITT baseado no IC MSP3400/3410.
- Novo painel BTSC baseado no IC TDA9850.
- Novo painel PIP2 com painel INTERFACE.

Neste manual estão todas as informações adicionais em relação ao chassis G88. Para outras informações consultar o manual do chassis G88, cód.: 4806.727.17180.

2. Conexões (G88.1)

Localização das conexões, controles e LED's

Conexões Frontais na Lateral

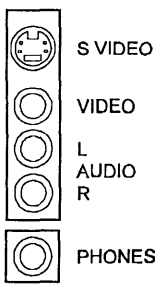

Níveis de entrada e saída

CINCH Audio	⊖	(500mV/47Ω)
CINCH CVBS	⊖	(1Vpp/75Ω)
CINCH Audio	⊕	(500mVeff/1kΩ)
CINCH CVBS	⊕	(1Vpp/75Ω)

Saída para fone de ouvido

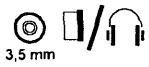

100mW / 320Ω

Local keyboard: na parte superior do aparelho

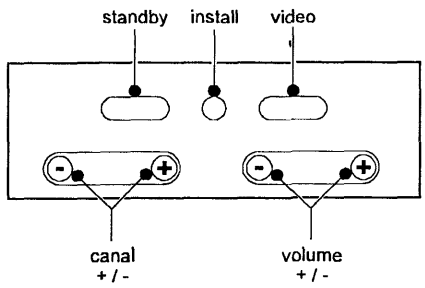

Conexões Traseiras na Lateral

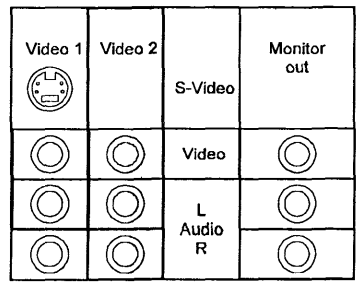

Entrada SVHS

1- ⊥

2- ⊥

3- ⊖ (1Vpp/75W)

4- ⊖ (285mVpp/75W)

LED's de indicação

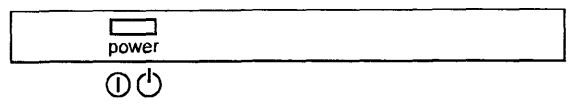

6. Large signal panel

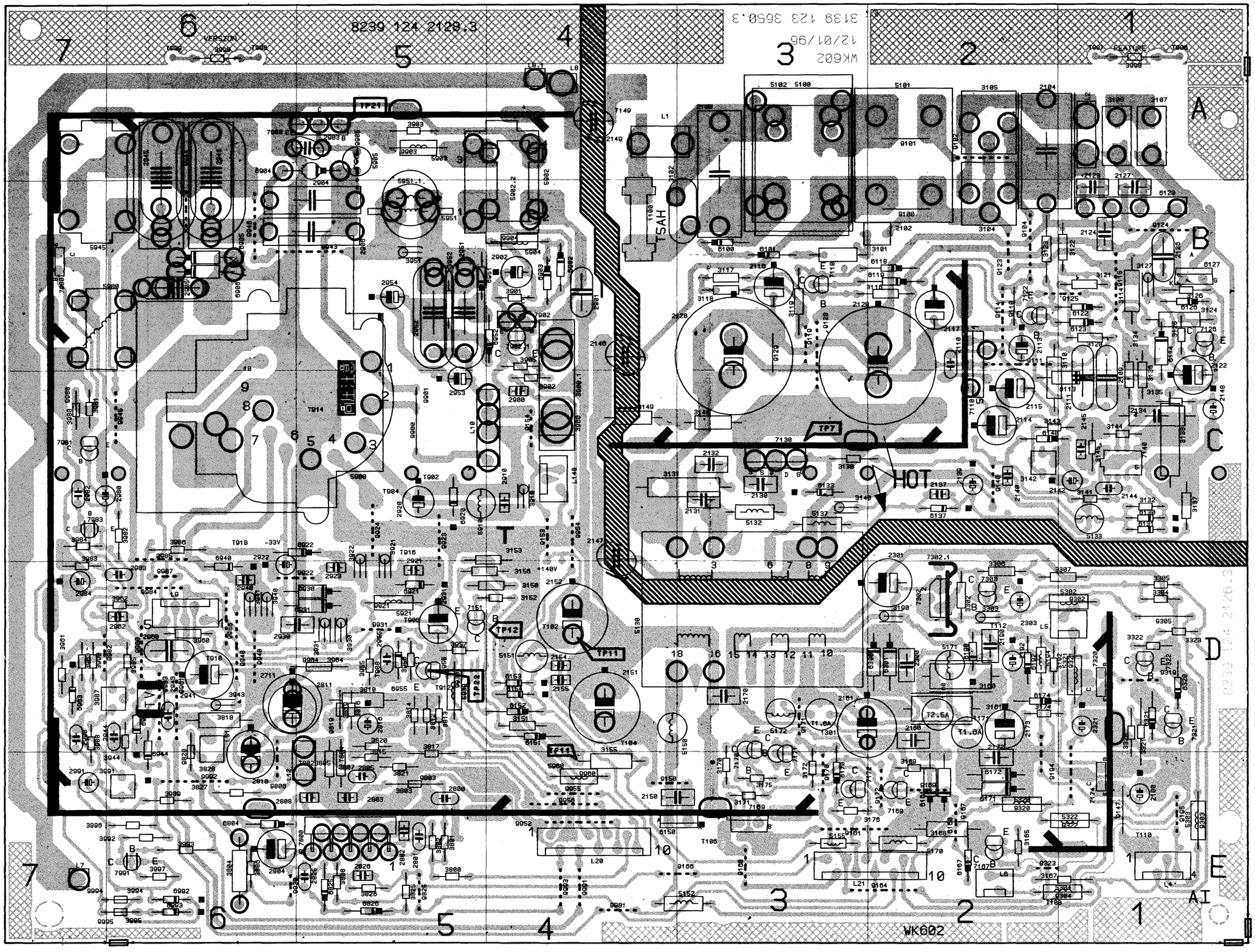

1100	B4	3121	B1	3997	E6	7903	A5
1160	D2	3122	B1	3998	A1	7955	D5
1171	D2	3123	B2	3999	A6	7980	B7
1301	D3	3124	B1	5100	A3	7981	C7
2100	A3	3125	B1	5100	A3	7983	C7
2102	B2	3126	B1	5101	A2	7991	E6
2104	A2	3127	B1	5102	A3	9100	B2
2109	B1	3130	C3	5130	D3	9101	A2
2110	B2	3131	C4	5132	C3	9102	A2
2111	B1	3132	C1	5133	C1	9104	B2
2113	B2	3134	B1	5137	C3	9110	B2
2114	C2	3135	C1	5150	D4	9111	B2
2115	C2	3136	B1	5151	D4	9114	B2
2116	B3	3137	C1	5152	E4	9115	B1
2117	B2	3138	C1	5155	E3	9119	B3
2120	B2	3140	C3	5170	E2	9123	B2
2122	B1	3141	C1	5171	D2	9124	B1
2123	A1	3142	C2	5172	D3	9125	B1
2124	B1	3143	C2	5194	D2	9128	B3
2126	B1	3144	C1	5302	D1	9129	B3
2127	A1	3145	C1	5303	E1	9140	C2
2128	B3	3148	C3	5304	E1	9147	E1
2130	C3	3149	C3	5320	E2	9150	E4
2131	C3	3150	D5	5321	D1	9153	C4
2132	C3	3151	D4	5322	E1	9154	C4
2134	C1	3152	D5	5900	C5	9161	E3
2137	C2	3153	C5	5902	A4	9164	E2
2139	C2	3155	E4	5902	A4	9166	E4
2140	C2	3156	D5	5903	A5	9167	E2
2142	C1	3160	D2	5904	B4	9168	E3
2144	C1	3161	D2	5905	A5	9169	E2
2145	C1	3165	E2	5910	C5	9170	E3
2147	C4	3167	E1	5921	D5	9171	D3
2148	C1	3168	E2	5930	D5	9172	E2
2149	A4	3169	E2	5945	A7	9194	D2
2150	E4	3170	E3	5951	B5	9195	E1
2151	D4	3171	E3	5951	B5	9302	D1
2152	D4	3172	E3	5960	E4	9303	E1
2154	D4	3174	D2	5980	B7	9304	E1
2155	D4	3175	E3	6100	B3	9305	D1
2160	D2	3176	E3	6101	B3	9319	D1
2161	D3	3190	D2	6113	B1	9320	E2
2170	D3	3192	D2	6114	B1	9321	D1
2172	E2	3302	D2	6118	B2	9322	E1
2173	D2	3303	D2	6119	B2	9323	E2
2180	E1	3304	D1	6122	B1	9325	E1
2190	D2	3305	D1	6123	B1	9803	E5
2192	D2	3306	D2	6126	B1	9806	E6
2300	D2	3307	D1	6127	B1	9819	D5
2301	D2	3320	D1	6129	B1	9825	E5
2303	D2	3324	D1	6130	C1	9828	D6
2321	D1	3322	D1	6131	C1	9900	C5
2711	D6	3323	D1	6133	C3	9901	C5
2800	E5	3800	E5	6137	C2	9903	A5
2801	E5	3801	E5	6140	C2	9904	B4
2802	E5	3802	E5	6150	E4	9905	A5
2803	E5	3803	E5	6151	D4	9920	E6
2804	E6	3804	E6	6152	D4	9921	D5
2805	E5	3805	E5	6153	D4	9922	D6
2808	E6	3806	E6	6154	D4	9923	C5
2810	D6	3807	E5	6160	E2	9924	C5
2811	D6	3808	E5	6161	E2	9930	D5
2816	D5	3810	D5	6167	E2	9931	D5
2825	E6	3812	D5	6170	E3	9940	D6
2826	E5	3813	D5	6171	E2	9943	B6
2900	C4	3814	D5	6172	E2	9944	B6
2901	B4	3815	E5	6174	D2	9945	C7
2902	B4	3816	D5	6190	D2	9946	B6
2903	A6	3817	D5	6192	D2	9948	D6
2904	B5	3818	D6	6300	D3	9952	E4
2905	B6	3819	D5	6301	D2	9954	C4
2905	B6	3820	D5	6320	D1	9955	E4
2906	B5	3821	E5	6321	D1	9956	E4
2910	C4	3825	E5	6804	E6	9960	E4
2920	C5	3826	E5	6825	E5	9961	D6
2921	D5	3827	E6	6826	E5	9964	D5
2922	C6	3828	D6	6902	B4	9980	C7
2923	D5	3900	C4	6903	B4	9981	E4
2930	D6	3901	B4	6904	A5	9982	D7
2931	D5	3902	B4	6905	B6	9983	D6
2940	D6	3903	A5	6906	B6	9984	D6
2941	D6	3905	B4	6920	C5	9985	C6
2943	D6	3910	B4	6921	D5	9986	D6
2944	D7	3921	D5	6922	C6	9987	D6
2945	A6	3922	D5	6930	D5	9988	D6
2945	A6	3930	D5	6931	D5	9991	E4
2945	A6	3931	D5	6940	C6	9992	E6
2946	A6	3940	D6	6943	D6	9993	E4
2946	A6	3941	D6	6944	D6	9994	E7
2946	A6	3943	D6	6951	B5	9995	E7
2951	B5	3944	D6	6952	B5	L1	A4
2951	B5	3951	B5	6955	D5	L10	C5
2952	B5	3952	B5	6963	D7	L12	E6
2952	B5	3955	D5	6992	E6	L140	C4
2953	B5	3956	D5	6993	E6	L2	A1
2954	B5	3957	D5	7110	B2	L20	E4
2955	D5	3960	D6	7118	B3	L21	E3
2960	D6	3961	D7	7122	B2	L4	E1
2962	D7	3962	D7	7126	B1	L5	D1
2980	C7	3963	D7	7130	C3	L6	E2
2982	C7	3964	D5	7140	C1	L7	E7
2983	D7	3980	C7	7151	D5	L8	A4
2984	D7	3981	C7	7167	E2	L8.1	A4
2990	D7	3982	C7	7168	E2	L9	D6
2991	E7	3983	C7	7169	E3	LS1	D6
3101	B3	3984	C7	7170	D3		
3102	B4	3985	D6	7171	D3		
3104	B2	3986	C6	7172	E3		
3105	A2	3987	D7	7174	E1		
3107	A1	3988	D7	7302	D2		
3108	A1	3989	E6	7302	B2		
3110	B2	3990	D7	7303	D2		
3114	B1	3991	E7	7320	D1		
3116	B2	3992	E6	7321	D1		
3117	B3	3993	E6	7322	D1		
3118	B3	3994	E7	7800	E5		
3119	B3	3995	E7	7902	B4		
3120	B1	3996	E6	7902	B4		

Small signal panel

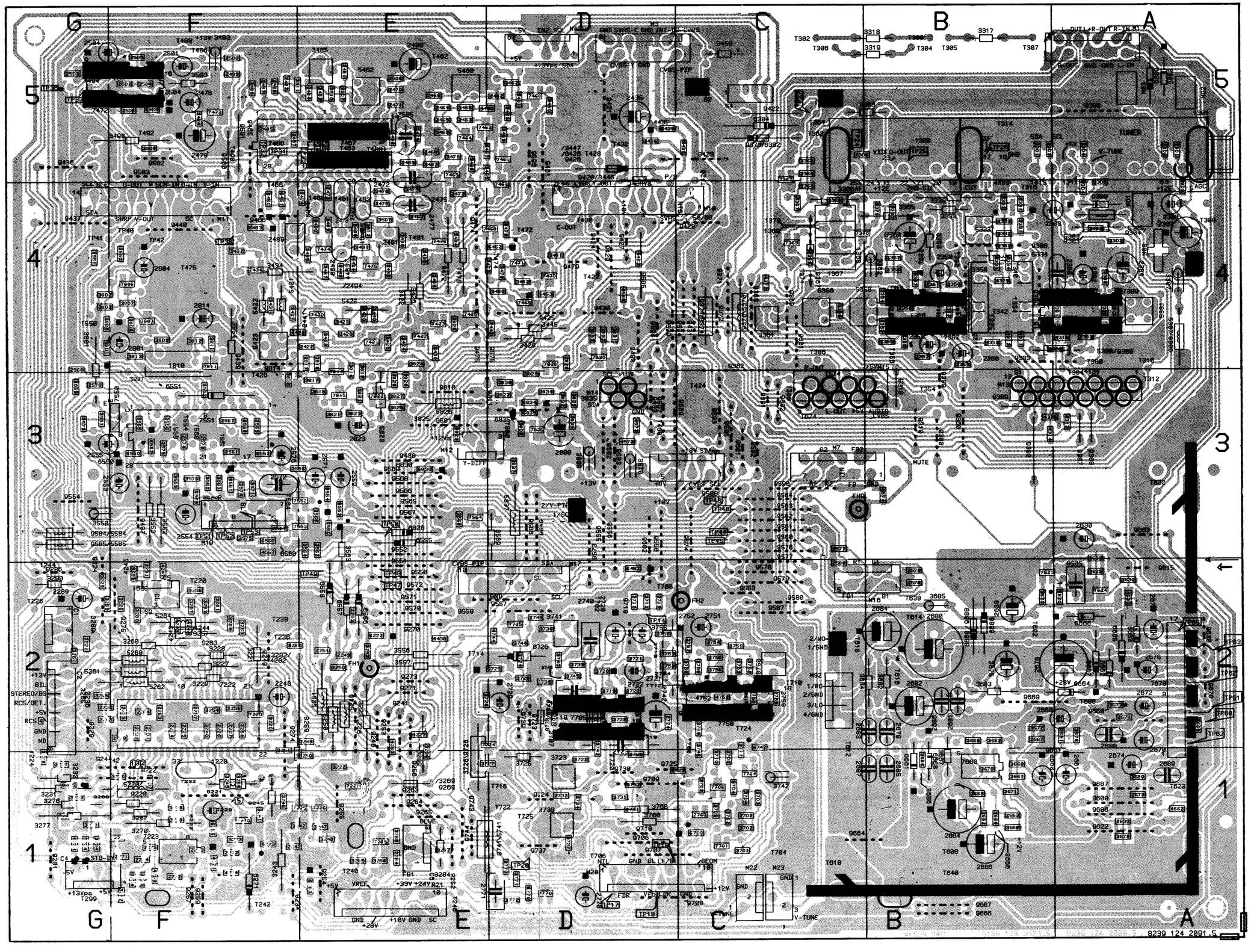

Small signal panel

1220	F1	2499	F5*	3226	G2*	3467	E5*	3737	D1*	5381	A4	7670	A2	9559	D2
1301	A5	2500	F5*	3227	F2	3468	E5*	3738	D2	5420	E4	7701	C1*	9560	C3
1308	B5	2501	F5	3228	F2	3469	E5*	3739	D2*	5421	F4	7704	C1*	9561	C3
1334	B4	2502	G5*	3229	F2	3471	E5*	3740	D2*	5422	F4	7705	D2	9562	C3
1335	B4	2503	G5*	3230	G1*	3472	E4	3741	D2	5423	F4	7706	C1*	9563	C3
1367	C4	2504	G5	3231	G1	3473	E4*	3742	C1	5460	E5	7724	E2*	9564	C3
1368	C4	2505	E5	3232	G1	3474	E5*	3743	D2*	5462	E5	7725	D2*	9565	E3
1369	C4	2506	E5*	3233	G1*	3475	E5*	3744	D2*	5584	G3	7750	C2	9566	E3
1370	C4	2507	E5*	3234	G1*	3476	E5*	3745	D2*	5585	G3	7760	C1*	9567	E3
1460	E4	2550	G4*	3236	E2*	3477	E4*	3746	C2*	5741	E1	7770	D1*	9568	E3
1461	E4	2551	G4*	3237	F1*	3478	D4*	3750	C2	5823	E3	7806	F4*	9569	E3
1462	E4	2552	F3*	3238	F1*	3479	D4*	3751	C2*	5826	E3	7807	F4*	9570	E2
1810	F4	2553	G3	3239	E2	3480	E4*	3752	C2*	5837	D3	7811	F4*	9571	E2
2220	G2*	2554	F3	3240	F2*	3481	D4*	3753	C2*	6222	E2*	7814	E4*	9572	E2
2221	G2*	2555	G3	3241	F1*	3482	D4*	3754	C2*	6223	F1*	7815	E3*	9573	D3
2222	F1*	2556	F3*	3242	F1*	3483	F5	3755	D2*	6233	G1*	7822	E3*	9574	C3
2223	F1	2559	E3	3243	F1	3484	F5*	3756	C2*	6234	G1*	7828	D4*	9575	E4
2224	F2*	2560	E3*	3245	F1*	3485	E5	3760	D1	6235	G1*	7830	D4*	9576	C3
2225	F2*	2561	F3*	3246	F1*	3486	E4*	3762	C1*	6263	F1*	7836	D3*	9577	C3
2226	F2*	2565	F3*	3247	E1*	3487	E4*	3770	D1*	6266	F1*	9220	F1	9578	C2
2227	F2*	2566	F3*	3248	E1*	3488	E4*	3771	D1*	6271	F1	9221	E2	9579	C2
2231	F2*	2567	F3*	3249	F2*	3489	E4*	3772	D1*	6300	A4	9222	F1	9580	C2
2232	F2*	2568	G4*	3250	R1*	3490	E4*	3800	D3	6302	C5	9224	G2	9581	E3
2233	F1*	2569	G3*	3251	F2*	3491	E4*	3801	G4	6304	C5	9229	G2	9582	D3
2235	G2*	2570	G3*	3252	G1*	3492	E4*	3802	G4*	6305	A5	9231	G1	9583	D3
2236	G2*	2571	E3	3253	E2*	3493	E4*	3803	G4*	6306	A5	9234	F1	9584	G3
2240	F2	2572	F3	3254	F2*	3494	E4*	3805	G4*	6333	B4*	9236	G2	9585	G3
2242	F1*	2573	F3*	3255	F1*	3495	E4*	3806	F4*	6426	D5	9241	E2	9586	D3
2249	E2*	2574	F3*	3256	F2*	3496	E5*	3807	F4*	6435	D5*	9244	F1	9587	C2
2250	E2*	2575	F3*	3257	F2*	3497	F5*	3809	F4*	6460	F4*	9245	F1	9588	C3
2251	E2*	2576	F3	3259	F2	3498	F5	3811	F4*	6461	F4*	9246	E2	9589	D3
2253	E2*	2577	C3*	3260	F2	3503	F5	3812	F4*	6462	E4*	9249	F2	9590	C3
2254	F2*	2578	B2*	3261	G2*	3504	F5*	3813	F4*	6463	D4*	9252	E1	9591	C3
2256	F2*	2579	B2*	3263	F2*	3505	F5*	3814	E4*	6464	F5*	9253	E2	9592	C3
2257	F2*	2580	C3*	3264	F2*	3506	F5*	3815	F4*	6482	D2*	9254	E1	9593	C3
2263	F2*	2620	A2	3265	G2*	3507	E4*	3816	E4*	6483	F4*	9255	E1	9594	D4
2264	F2*	2622	A3*	3267	F1	3508	F5*	3817	F3*	6550	F3*	9256	E2	9595	D4
2265	G2*	2630	A3	3268	F1	3510	E5*	3818	E3*	6551	F3	9257	F1	9596	D5
2271	G1*	2639	B2	3269	E1	3511	F5*	3819	E4*	6552	F3*	9259	F1	9597	D3
2273	F1*	2660	B1	3270	F1	3512	E4*	3821	E3*	6553	E3*	9263	E1	9598	D4
2274	F1*	2661	A1	3271	G1*	3550	G3	3822	E3*	6554	E3*	9264	E1	9599	D4
2275	F1*	2662	B1*	3273	F1*	3551	G3*	3823	E3*	6555	E3	9265	E1	9600	A1
2277	G1*	2663	B1*	3274	F1*	3552	F3	3824	E4*	6556	E2	9269	E1	9601	C3
2278	G1*	2664	B1	3275	F1*	3553	F3	3825	E3*	6557	E2	9270	E2	9602	D3
2284	E1*	2666	B1	3276	G1	3554	F4	3826	E3*	6558	E2	9271	E2	9615	A2
2289	G2	2667	B2*	3277	G1	3555	F3*	3827	E3*	6559	F3*	9273	E2	9622	A1
2291	F2*	2668	A2	3278	F1*	3556	E2	3828	D4*	6560	F3*	9274	F2	9630	A2
2300	A4	2669	A2*	3280	F2*	3557	E2	3830	D3*	6561	F3*	9275	G2	9660	A2
2301	B5*	2670	A2	3281	F2*	3559	F3*	3831	D4*	6562	F3*	9300	B3	9661	B1
2302	B5*	2671	A2*	3282	F2*	3560	F3*	3832	D3*	6620	A2*	9303	A4	9663	A3
2303	B4	2672	A2	3283	F2*	3561	F3*	3833	D4*	6660	B1	9304	A4	9664	C1
2304	A5*	2673	A1*	3284	E1	3562	E3*	3834	D3*	6661	B1	9305	A4	9666	B1
2305	A5*	2674	A1	3285	E1*	3563	E3	3835	D3*	6662	A2	9306	A5	9667	B1
2306	A5*	2675	B2	3286	E1*	3564	F3*	3836	D3*	6663	A2	9308	B4	9669	B2
2307	A4	2676	A2	3287	E1*	3565	F3*	3837	D3*	6664	A2	9309	B4	9670	A2
2308	C5*	2677	A2	3288	E1*	3566	E3*	4221	F1*	6665	A2	9310	B3	9686	A1
2330	B4*	2678	A2	3289	G2*	3567	F3*	4227	E2*	6666	A2	9311	B4	9687	A1
2331	B4*	2679	B2	3290	G2	3568	E3*	4243	F2*	6667	A2	9313	B3	9688	B2
2332	B4*	2681	B2	3291	F2*	3569	E3	4244	F2*	6668	B2	9359	B4	9706	D1
2333	B4*	2682	B2	3300	A5*	3570	D3	4245	F2*	6688	B2	9360	B3	9707	D1
2334	B4*	2683	C2	3301	A5*	3571	F3*	4247	F2*	6700	C1*	9361	C4	9708	D1
2350	B4	2684	B2	3302	A4*	3573	G3*	4259	F1*	6725	E2*	9362	C4	9709	D1
2351	B4*	2685	B1	3303	A4*	3574	F3*	4260	E2*	6726	D2	9367	C4	9710	D1
2352	B4*	2686	B2	3304	A5*	3575	F3*	4274	F1*	6742	C2*	9368	C4	9719	D2
2353	B4*	2687	C1	3307	A4	3576	F3*	4282	F2*	6770	D1*	9369	C4	9723	D2
2354	B4*	2688	A2	3317	B5	3620	B2*	4309	B4*	6801	G4*	9370	C4	9724	D1
2355	B4*	2689	A1	3318	B5	3629	A2*	4310	A4*	6828	E3	9371	C4	9725	D1
2356	B4*	2690	A1*	3319	B5	3630	A2*	4311	B4*	6829	E3*	9372	C4	9726	E1
2357	B4*	2691	A2*	3330	B4	3660	B1*	4312	B4*	6830	E3*	9373	C5	9730	D1
2358	B4*	2702	C1*	3331	B4*	3661	B1*	4313	A3*	6834	D3*	9374	C4	9737	D1
2359	B4	2704	C1*	3332	B4*	3662	B2*	4314	B3*	6835	D3*	9380	A4	9738	D2
2360	B4	2707	D2*	3333	B4	3665	B2*	4315	B4*	7220	F2*	9383	B4	9739	D2
2362	B4	2712	D2*	3334	B4*	3666	B1*	4316	B3*	7221	E1*	9387	A3	9741	E1
2364	C5*	2719	D2	3350	B4*	3667	B1	4328	A4*	7222	F2	9388	A3	9743	E1
2380	A4	2720	D2	3355	B4*	3668	B1*	4329	B4*	7223	F1	9389	B3	9744	E1
2381	A4*	2721	D2	3356	C4*	3669	B1*	4333	B4*	7225	F1*	9391	C3	9810	E3
2382	A4	2722	D2*	3357	B4*	3670	B1*	4372	C4*	7226	E1*	9392	C3	9811	D3
2383	A4*	2723	D2	3358	B4	3671	B1*	4420	F4*	7233	G1*	9393	B3	9814	F4
2384	A4	2724	D2*	3360	B4*	3672	B2*	4422	D4*	7270	F1*	9420	D5	C1	G2
2420	E4*	2725	D1*	3361	C4	3676	A2*	4435	D5*	7271	G1*	9421	D5	C2	G2
2422	F4*	2728	E2*	3362	B4	3677	A2*	4438	E2*	7285	E1*	9422	C5	C4	G1
2435	D5	2729	E2	3363	C5	3679	A1*	4460	E5*	7357	B4	9423	C5	C5	F2
2440	E4*	2731	D1*	3364	C5*	3680	A1*	4462	E4*	7358	B4*	9424	D4	C6	E1
2441	F4*	2737	D1*	3365	B4	3682	B2	4463	E4*	7367	C5*	9425	D4	FH1	E2
2442	E4*	2739	D2*	3366	C4*	3683	B2	4464	E4*	7369	C4*	9426	D5	FH2	D2
2460	D5*	2740	D2	3367	C4*	3684	C2	4465	E4*	7370	C4*	9427	D4	FH9	C3
2462	E5*	2741	D2	3368	C5*	3685	B2	4490	E4*	7380	A4	9428	C4	G1	C5
2463	E5*	2742	D2	3369	C4*	3686	B1*	4567	F3*	7420	E4*	9429	D4	G2	C5
2464	E5*	2744	D2*	3370	B4*	3700	D1	4570	D3*	7421	E4*	9430	D4	G4	C5
2465	E5*	2750	C2*	3371	C4	3701	C1*	4573	D3*	7422	E4*	9431	C4	M03	A5
2466	E5*	2751	C2	3388	A4*	3702	C1*	4574	B3*	7423	E4*	9432	D4	M08	A4
2467	E5*	2752	D2	3420	E4*	3703	C1*	4595	D4*	7425	E4*	9433	D3	M1	A5
2468	E5*	2753	D2*	3421	E4*	3704	C1*	4630	A2*	7434	F4*	9436	G5	M10	D4
2469	E5*	2754	D2*	3422	E4	3705	C1*	4662	A1*	7460	D5*	9437	G4	M11	F4
2470	E5*	2755	D2*	3423	E4*	3706	C1*	4744	E2*	7461	D5*	9438	E3	M12	E3
2471	E5*	2756	C2*	3424	E4*	3709	C1*	4752	C2*	7462	D5*	9439	F4	M13	A3
2472	E5	2757	C2*	3425	E4*	3710	C1*	5220	F1	7463	E5*	9440	F4	M14	D3
2473	E4*	2758	C2*	3426	E4	3711	C2*	5221	F1	7464	E5*	9461	D5	M15	C3
2474	F4*	2759	C2*	3427	F4*	3712	D2*	5245	E2	7465	E5*	9465	F5	M16	C2
2475	E4	2770	D1	3428	D4	3713	D2*	5250	E2	7466	E5	9466	F4	M17	D2
2476	E4*	2771	E1	3429	E4*	3716	C2*	5251	E2	7467	E5	9474	E4	M19	F3
2477	E4*	2800	D3	3430	E4*	3719	D2*	5260	F2	7468	E4*	9475	E4	M2	A4
2478	F5	2801	G4	3431	F4*	3720	D2*	5261	F2	7469	D4*	9479	D4	M20	D1
2479	F5	2804	F4	3432	F4*	3721	D2*	5262	F2	7470	D4*	9497	F3	M21	E1
2480	E5	2814	F4	3434	F4	3722	D1*	5263	F2	7471	D4*	9500	F5	M22	C1
2481	E5*	2817	F4*	3435	D5*	3723	D1	5264	F2	7472	G5	9501	F5	M23	C1
2482	F5*	2823	E3	3436	D5*	3724	D2*	5303	A4	7473	F5*	9502	F5	M3	D5
2483	E5*	2826	E3*	3445	D4	3725	D1	5305	A4	7474	E4*	9503	F5	M4	D5
2484	F5*	2827	D3*	3446	D5	3726	E1	5307	A4	7475	E4*	9549	D3	M5	D3
2485	F5*	2828	D4*	3447	D5	3727	E1*	5333	B4	7476	E4*	9550	E2	M6	C3
2486	F5*	2832	D4*	3450	C5	3728	D2*	5334	B4	7550	G3	9551	E3	M7	C3
2487	F5*	2834	D3*	3460	D5*	3729	D2*	5356	C4	7551	F3	9552	E3	MO1	A4
2488	F5*	3220	F2*	3461	D5*	3730	D1*	5357	B4*	7552	F3*	9553	C2	MO2	A5
2489	F4	3221	F2	3462	D5*	3731	D1*	5358	C4	7553	F3*	9554	G3	MS1	C2
2490	E4	3222	E1*	3463	D5*	3732	D1*	5366	C4	7554	E3*	9555	D3	MS2	C2
2491	E4	3223	E2	3464	E4	3733	D1	5370	C4	7621	B2*	9556	D3		
2494	E4*	3224	F1	3465	E5*	3734	D1*	5374	C4	7624	A2*	9557	D2		
2495	F4*	3225	G2*	3466	E5*	3736	D2*	5380	A4	7660	B1	9558	D3		

* = SMD component

Synchronisation (partly)

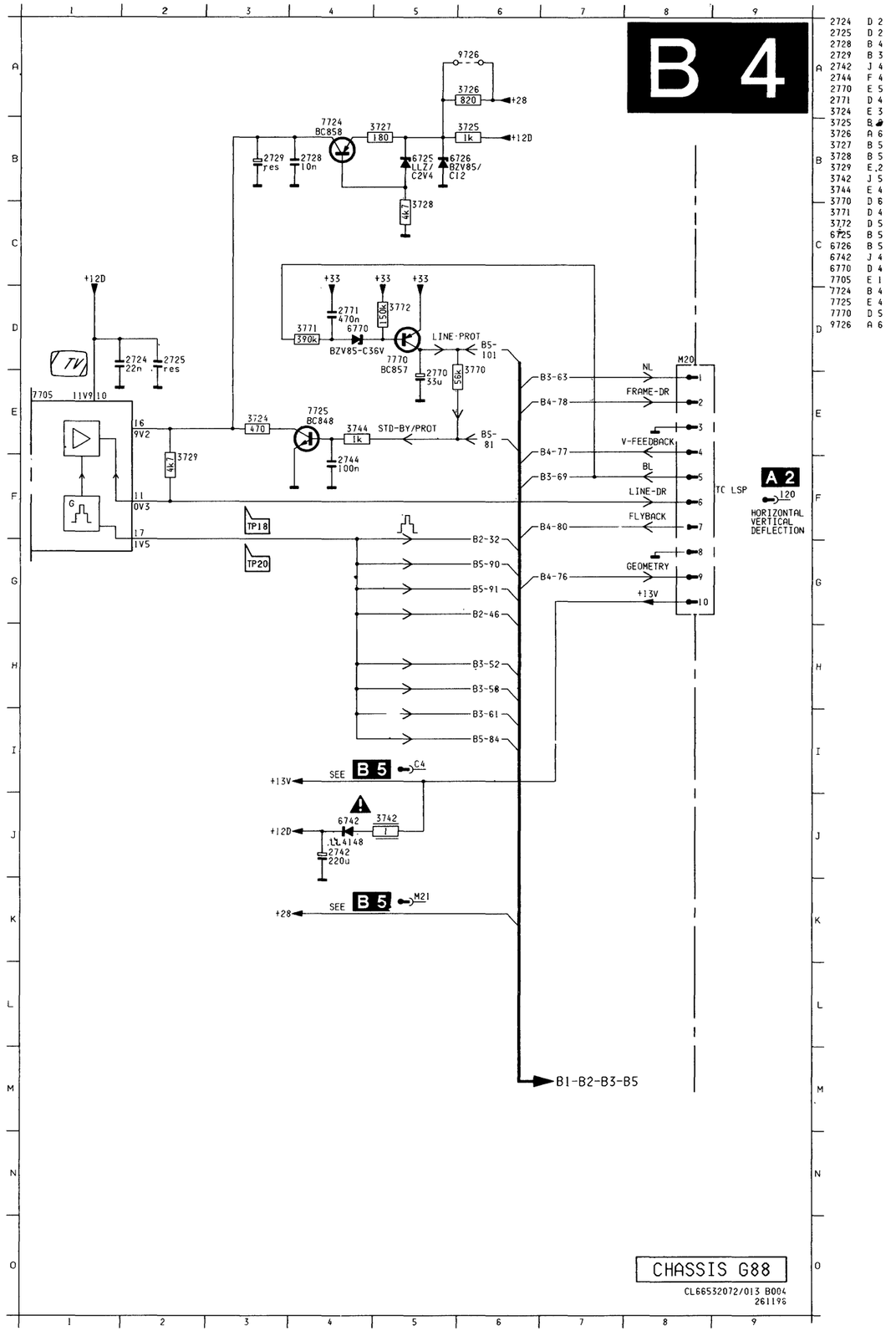

B 5

SSP -6E CONTROL

ONLY FOR PIP

Q 3 P94 PIP2

C6 FB1 BLUE SC

C2 +13V BILANGUAL STEREO/BS ON STAND BY/ RCS DETECTION +5V RC 5

I C2 LOCAL DISPLAY

CS DATA OF PERIOD CLOCK SQUEEZE N.C

B4-84 SM B5-83 BLE B3-55 VEM2 B3-74 AFT2 B1-15 CONC. B4-75 50/60Hz H-SHIFT B4-98 SHARPNESS B3-54 EN2-2 B5-85 NTSC B2-87 PAL/SECAM B2-86

RCS LED SEL AFT TV CTI BS MOD ENABLE NTSC PAL/ SECAM DATA PROCESSOR

MUTE SYS STATUS SVHS POR OSC OSC

B4-81 B5-82 B4-101 B3-70 B3-59 B3-56 B3-48 B1-20 B1-18 B1-19 B1-21 B3-49 B3-57 B3-60 B3-71 B5-85 B6-88 B2-44 B2-36 B2-40 B2-42 B2-43 VREF B5-83 B1-96 B4-90 V-PIP B3-53 B3-95 B5-82 SC B4-91 R3-72 B4-39 B5-67 B3-64 B3-65 B3-66

1V 0V STD-BY 6263 LINE-PROT LL4148 6233 IN4148 6222 IN4148 6266 LL4148

M14 L S14 AUDIO/STEREO MULTI OR N S11 AUDIO/NICAM

M4 E S4 AV INTERFACE

C1 J C1 LOCAL KEY-BOARD

M21 A 1 L21 SUPPLY

C4 A 1 L4 SUPPLY

M22 Q P022 PIP

M23 Q 3 P93 PIP2

FH1

TP2 1 V/div 10 ms/div

TP3 1 V/div 10 ms/div

TP4 1 V/div 5 ms/div

CHASSIS SM G88

CL66532072/014.B001 261196

2220	B 8	6266	H11
2221	F10	6271	D13
2222	E12	7220	N 5
2223	I10	7221	N 6
2224	I11	7222	B 7
2225	J10	7223	D11
2226	K11	7225	L12
2227	K10	7226	L11
2231	D 9	7233	C12
2232	D10	7270	D13
2233	D12	7271	D14
2235	M 7	7285	B 4
2236	L 7	9220	A 8
2240	J 6		
2242	L13		
2249	O12		
2250	O12		
2251	O11		
2253	O13		
2254	O10		
2256	K 5		
2257	K 5		
2263	E 5		
2264	E 6		
2265	E 5		
2271	E14		
2273	D12		
2274	D 6		
2275	D 7		
2277	C14		
2278	C14		
2284	B 6		
2289	L 5		
2291	K 5		
3220	N 4		
3221	N 6		
3222	N 5		
3223	N 4		
3224	M 6		
3225	L 6		
3226	K 6		
3227	I 6		
3228	H 6		
3229	I 6		
3230	B10		
3231	B14		
3232	B14		
3233	B11		
3234	B12		
3236	F11		
3237	F11		
3238	F12		
3239	F12		
3240	J 9		
3241	K12		
3242	L12		
3243	K12		
3245	K11		
3246	L10		
3247	M11		
3248	L12		
3249	N10		
3250	N10		
3251	N10		
3252	D11		
3253	M10		
3254	H 7		
3255	L10		
3255	M10		
3256	J 5		
3257	J 5		
3259	I 5		
3260	E 9		
3261	E10		
3263	E 4		
3264	D 5		
3265	D 4		
3267	D10		
3268	D11		
3270	D13		
3271	D14		
3273	D12		
3274	C 6		
3275	C 7		
3276	C13		
3277	C13		
3278	H10		
3280	I 6		
3281	M10		
3282	M13		
3283	O10		
3284	B 5		
3285	B 5		
3286	B 5		
3287	B 4		
3288	B 4		
3289	L 5		
3290	L 4		
3291	J 5		
4282	M13		
5220	A 8		
5221	K10		
5249	N11		
5250	N11		
5251	N11		
5260	F 5		
5261	F 5		
5262	F 5		
5263	E 5		
5264	D 6		
6222	M13		
6223	B 8		
6233	A13		
6234	B12		
6235	C12		

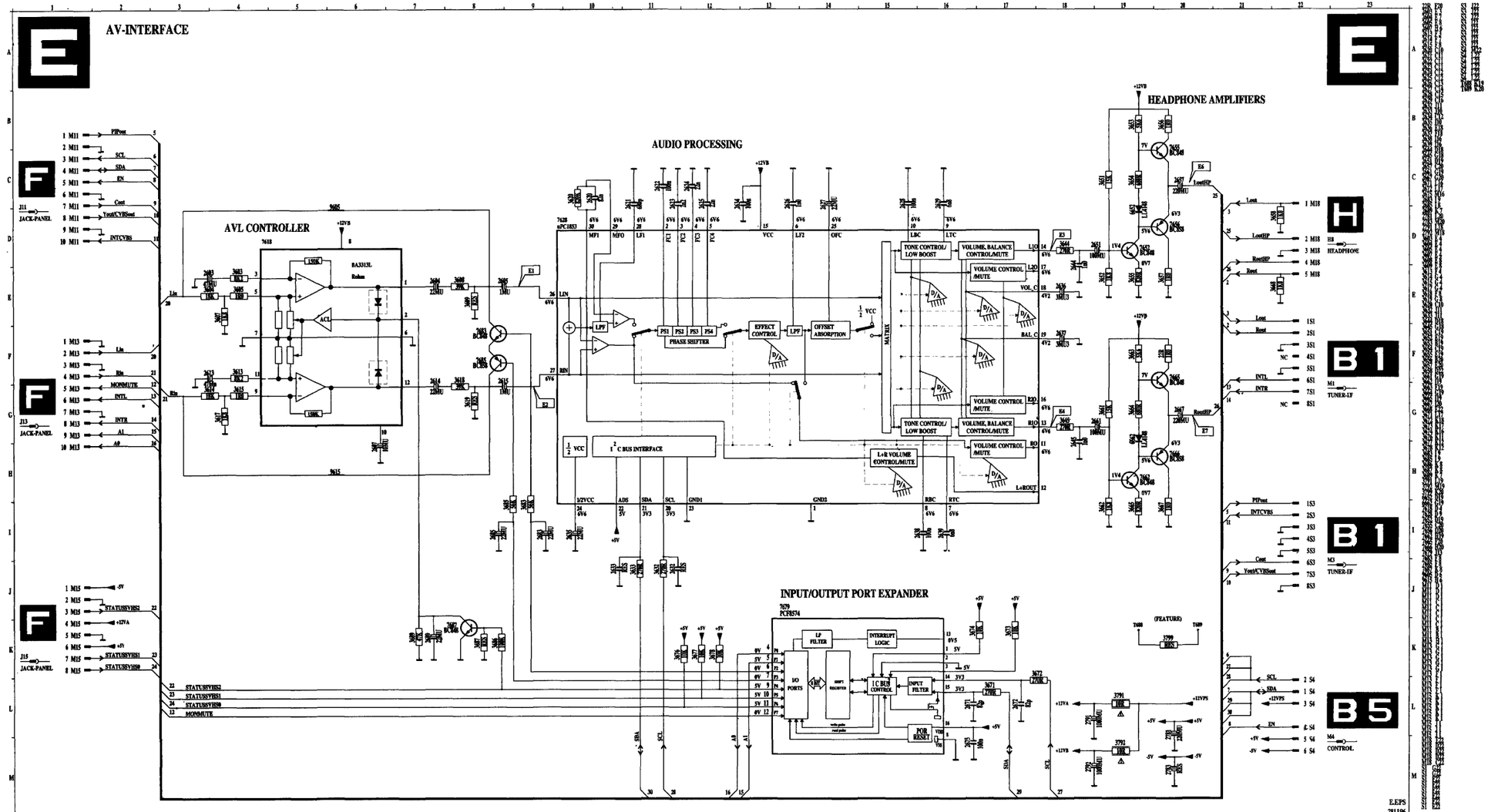

E01
0.5V / div AC
0.5mS / div

E02
0.5V / div AC
0.5mS / div

E03
20mV / div AC
0.5mS / div

E04
20mV / div AC
0.5mS / div

E05
0.2V / div AC
0.5mS / div

E06
0.2V / div AC
0.5mS / div

E07
0.2V / div AC
0.5mS / div

OSC_E.AI
281196

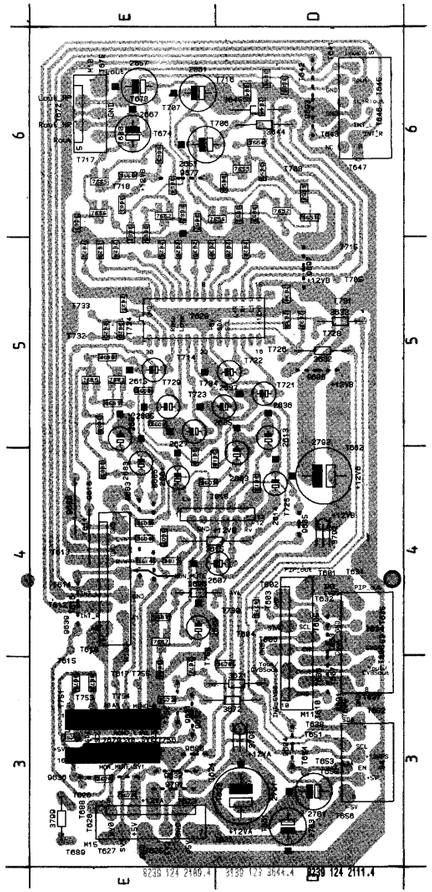

2603	E4	2635	E5	3603	E4*	3654	D6*	3683	E4*	7666	E6*	9697	D5		
2604	E4	2636	D5	3604	E4*	3655	D6*	3685	E5*	7679	E3	9698	D5		
2605	E5	2637	E5	3605	E4*	3656	E6*	3686	E4*	7683	E6*	9791	E5*		
2607	E4	2638	E6*	3607	E4*	3657	E6*	3687	E3*	7685	E5*	M11	D3		
2613	D4	2639	E6*	3608	E5*	3658	D6*	3689	E3*	7687	E3*	M13	E4		
2614	D4	2644	D6*	3609	E5*	3661	E6*	3791	D3	9666	E4	M15	E3		
2615	E5	2645	D6*	3613	D4*	3662	E6*	3792	D4	9615	E4	M18	E6		
2620	E5*	2651	E6	3614	E4*	3663	E6*	3799	E3	9631	E3	S1	D6		
2621	E5*	2657	E6	3615	E4	3664	E6*	4665	E5*	9632	E3	S3	D3		
2622	E6*	2661	E6	3617	E4*	3665	E6*	4666	E5*	9636	D4	S4	D3		
2623	E6*	2667	E6	3618	E4*	3666	E6*	4773	D3*,	9638	E3				
2624	E6*	2671	E3*	3619	E4*	3667	E6*	6662	D6*	9639	E3	* = SMD component			
2625	E6*	2672	E3*	3620	E5*	3668	D6*	6663	E6*	9639	E3				
2626	E6*	2675	E3*	3632	D5	3671	E3	7618	E4	9677	E6				
2627	E4	2683	E4	3633	D5	3672	E3	7628	E5	9683	E4				
2628	D6*	2684	E4	3643	D6	3673	E3*	7652	D6*	9685	E4				
2629	E6*	2689	E3	3645	D6	3674	E3*	7658	D6*	9686	E3				
2632	D6*	2781	D3	3651	D6*	3676	E3*	7666	E6*	9691	D3				
2633	D6*	2791	D3	3652	D6*	3677	E3*	7662	E6*	9693	D6				
2634	D6*	2792	D4	3653	D6*	3678	E3*	7665	E6*	9694	D3				

Jack panel

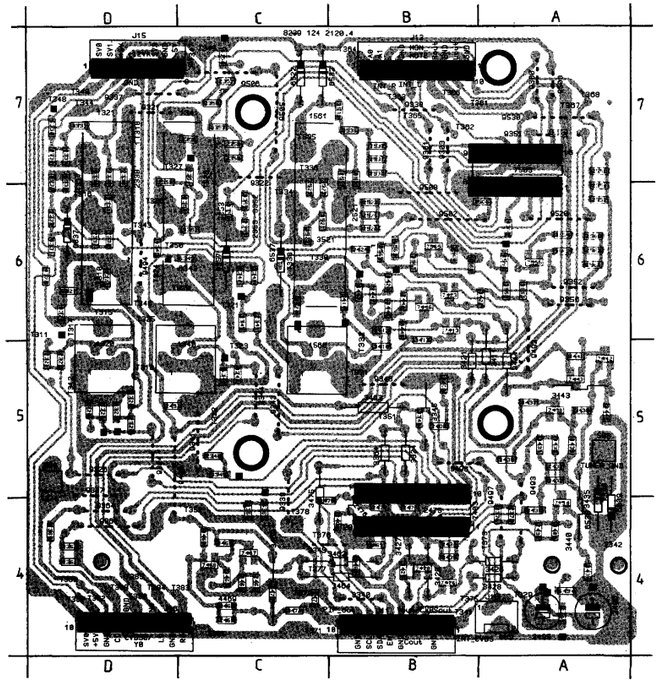

1320	D5	2406	B4*	2551	A7*	3413	B6*	3461	B4*	4323	D6*	6553	A6*	9343	C5
1321	D6	2408	B5*	2552	A6*	3414	B5*	3462	B4	434C	D6*	6583	B6*	9344	C6
1340	D5	2409	B6*	2560	A7*	3421	B5	3463	B4*	4469	C4*	7403	B4	9345	D4
1341	D6	2432	A5*	2561	A6*	3422	B6*	3464	B4	6321	D6	7413	B6*	9347	D5
1560	C6	2434	B4*	2562	A5*	3425a	B6*	3465	C4*	6322	D5*	7423	B6*	9348	B5
1561	C6	2435	B4*	2321	D6*	3424	B6*	3466	C4*	6323	D6*	7428	B4*	9351	A7
2321	D5*	2436	A4*	3322	D5*	3425	B4	3467	C4*	6325	D5*	7429	B4*	9352	A6
2322	D5*	2439	A4*	3324	B5	3426	A4	3468	C4*	6331	D6*	7434	A4*	9356	A6
2324	D5*	2444	B6*	3325	D5*	3427	B4	3469	C4	6336	D7*	7438	A5*	9361	D4
2331	D6*	2465	C4*	3331	D6*	3428	A4	3470	C4*	6337	D6	7442	A5*	9364	D4
2332	D6*	2468	C4*	3332	D6*	3429	B4*	3471	C4*	6341	C6*	7443	A5*	9492	A5
2333	D7*	2469	C4*	3333	D7*	3430	B4*	3475	C5	6342	C5*	7446	B6*	9493	A4
2336	D7*	2471	C4*	3336	D7*	3431	A5*	3478	C4*	6343	D6*	7467	C4*	9494	D6
2337	D7*	2475	B4*	3337	D7*	3432	A5*	3483	B5	6345	C5*	7468	C4*	9495	D5
2338	D7*	2476	B4*	3338	D7*	3433	A5*	3521	C6*	6351	C7*	7503	A7	9496	B5
2341	D6*	2491	D5*	3341	C6*	3434	A4*	3522	C6*	6356	C7*	7555	A6*	9497	A4
2342	D6*	2496	A4	3342	C5*	3435	A4	3523	C7*	6357	C6	7565	B6*	9502	B6
2344	C6*	2496	A4	3344	B5*	3436	A5*	3531	B7*	6365	C4*	9300	A7	9503	A7
2351	D7*	2503	A7*	3345	B6	3437	A5*	3532	C7*	6414	B6*	9301	B7	9505	C7
2352	D6*	2506	B6*	3351	C6*	3438	A5*	3533	B7*	6424	C6*	9303	B7	9506	C7
2353	D6*	2520	B6*	3352	C6*	3439	A5*	3551	A6*	6432	A4*	9321	D7	9508	B7
2356	C7*	2521	B6*	3353	C6*	3440	A4*	3552	A6*	6447	B6*	9322	C7	9520	A6
2357	C7*	2522	B6*	3356	C7*	3441	A5*	3553	A6*	6493	A4*	9324	D5	9530	A7
2358	C7*	2523	C7*	3357	C7*	3442	A5*	3554	A6*	6494	A4*	9326	D5	J13	B7
2361	D4*	2530	B7*	3358	C7*	3443	A5	3561	B6*	6522	C7	9337	D7	J15	D7
2362	D4*	2531	B7*	3364	B5	3444	A5	3562	B6*	6532	C7	9338	B7	J16	D4
2364	D4*	2532	B7*	3365	C4*	3445	B6*	3563	B6*	6537	C6	9339	C4	J18	A4*
2371	A4*	2533	B7*	3411	B6	3446	B6*	3564	B6*	6538	A4	9340	B4	S08	A5
2372	A4*	2550	A7*	3412	B6*	3447	B6*	4305	A6*	6539	A4	9341	C5	S09	D5

* = SMD Component

Remark: See diagram F in Service Manual for G88.1 AA Chassis.

Headphone panel / Local keyboard panel

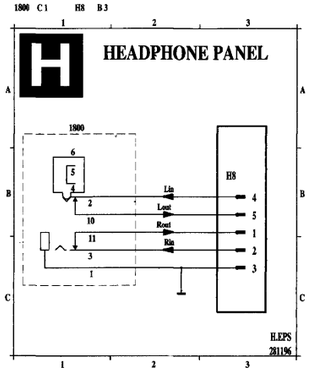

HEADPHONE PANEL

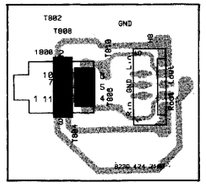

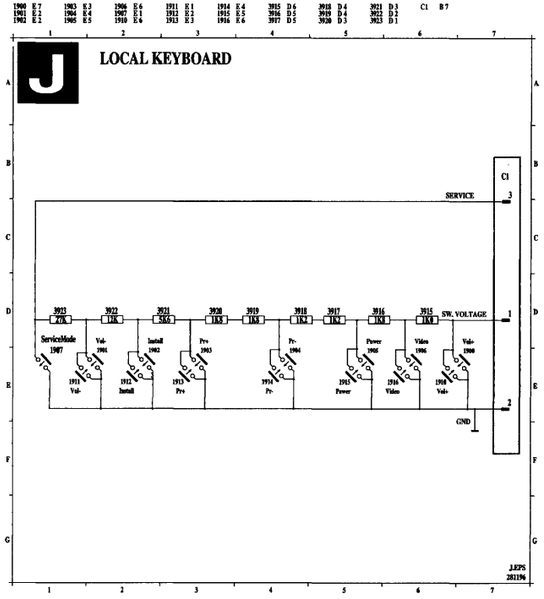

Local display panel / 2CS stereo decoder panel

LOCAL DISPLAY PANEL

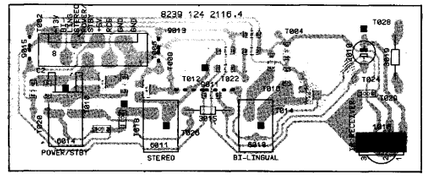

Remark: See diagram I in Service Manual for G88.1 AA Chassis.

2CS STEREO DECODER PANEL

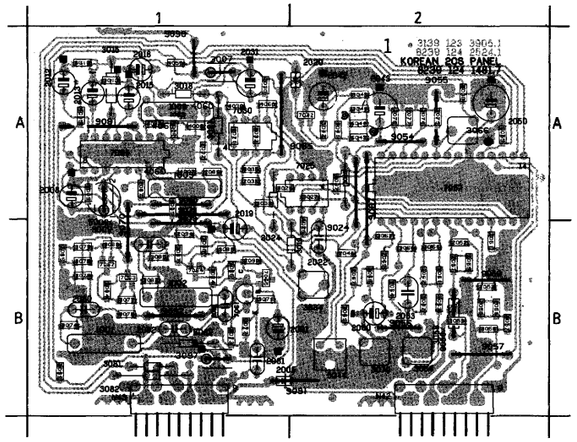

1001	B1	2092	A1*	3083	B1*	9090	A1		
1002	B1	2094	A1*	3084	B1*	9091	B2		
1005	A1	3005	A1*	3085	B1*	9092	B1		
1006	A1	3007	A1	3086	B1*	N43	B1		
2005	B1	3008	A1*	3087	B1*				
2008	A1	3009	A1	3088	A1*				
2009	A1*	3012A	A1*	3089	B1*				
2012	A1	3013	A1*	3097	B1				
2013	A1	3015	A1	3098	B1*				
2015	A1	3018	A1	4005	A1*				
2018	A1	3019	A2	4006	A1*				
2019	A1	3021	A1	4007	A1*				
2020	A2	3024	A1	4025	A2*				
2021	A1*	3025	A2*	4030	A1*				
2022	A2	3026	A2	4032	A1*				
2030	A1*	3027	A2*	4035	A1*				
2031	A1	3032	A1*	4037	A2*				
2035	A1*	3033	A1*	4038	A2*				
2042	A2	3034	B2	4050	A1*				
2043	A2	3035	A1*	4057	B2*				
2044	B2*	3037	A2*	4060	A1*				
2050	A2	3038	A2*	4063	A1*				
2051	A2*	3041	A2*	5009	A1				
2052	A2*	3042	A2*	5044	B2				
2053	B2*	3043	A2*	5043	A2				
2055	B2*	3044	A2*	5044	A2*				
2056	B2*	3055	B2*	5055	A2*				
2057	B2*	3056	B2*	5082	B1				
2058	B2*	3057	B2*	7005	A1				
2060	B2	3058	B2	7025	A2				
2061	B2*	3060	B2*	7030	A1				
2062	B2*	3061	B2*	7042	A2*				
2063	B2	3062	B2*	7057	A2				
2064	B2*	3063	B2*	7061	B1				
2067	B2*	3064	B2	7062	B1*				
2068	B2*	3066	A2	7063	B1*				
2075	A2*	3067	A2*	7064	B1*				
2076	A2*	3068	B2*	7065	B1*				
2077	A2*	3069	B2*	8024	A2				
2078	A2*	3070	B2	8054	A2				
2080	B1	3071	B1*	8055	A2				
2081	B1	3072	B1*	8058	B2				
2082	B1	3073	B1*	8057	B2				
2083	A1*	3074	B1*	8059	B2				
2084	B1*	3075	B1*	8069	B2				
2085	B1*	3076	B1*	8067	A2				
2086	A1*	3077	B1*	9070	A1				
2087	A1*	3078	B1*	9078	A1				
2088	B1	3079	B1*	9079	A1				
2089	A1	3080	A1*	9080	A1				
2090	B1*	3081	B1	9081	A1				
2091	B1	3082	B1	9085	A1				

* = SMD component

LOCAL KEYBOARD PANEL

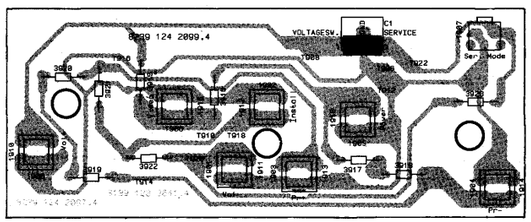

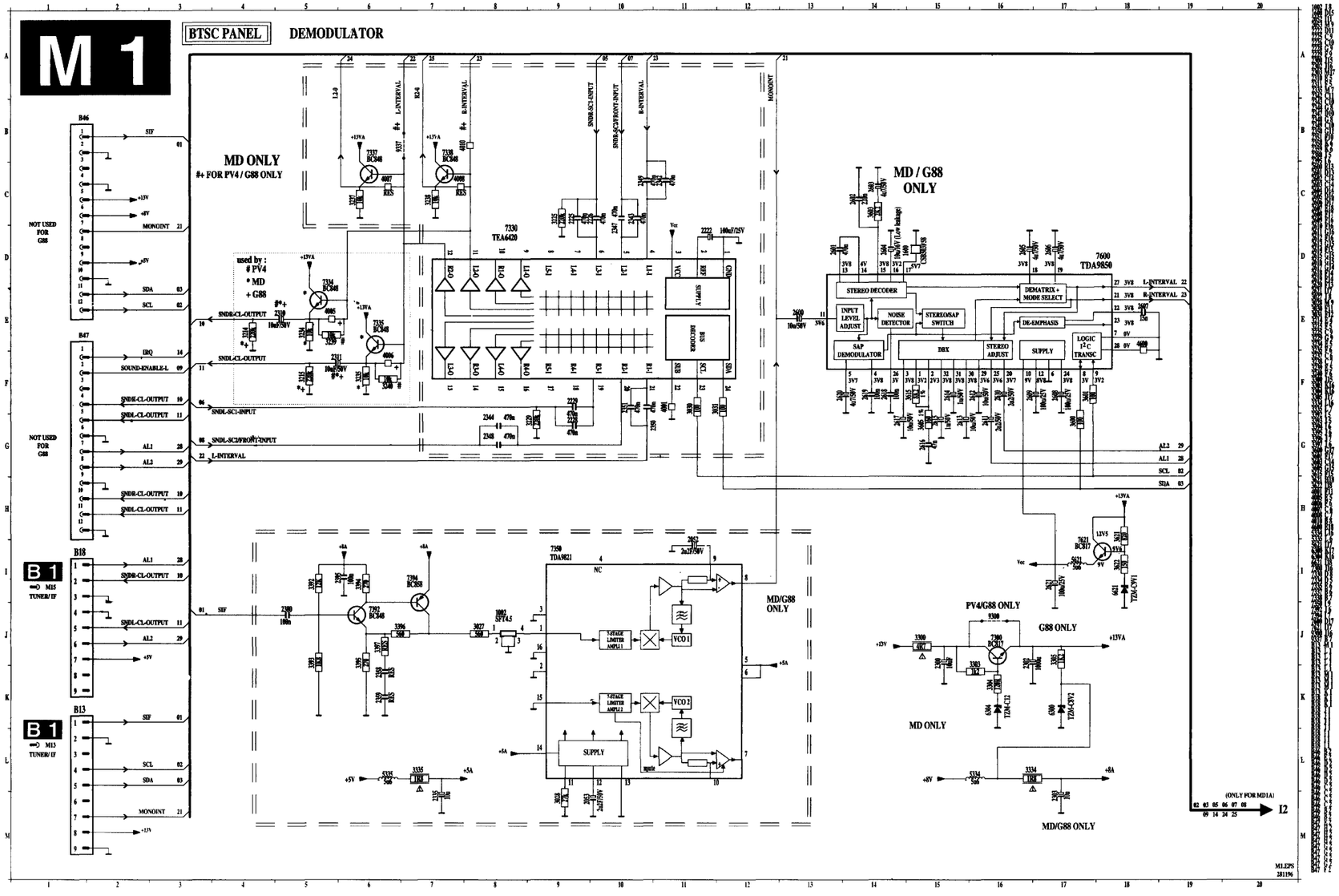

BTSC PANEL

B18	B4	2320	D8	2346	E7	2603	E6	3214	D1	3343	F6	3374	F3	4010	D2	7346	F6	9328	C3
B26	F7	2321	D8	2347	D2	2604	D6	3215	C2	3344	E6	3375	F3	4020	B4	7347	E6	9329	C2
B44	F5	2322	D8	2348	C2	2605	F5	3225	D3	3345	E7	3377	E2	4023	B6	7350	C5	9330	E7
B46	B5	2323	D8	2349	D3	2606	F5	3229	D3	3346	F6	3378	F2	4024	B5	7351	F8	9331	F5
B47	B2	2324	D7	2350	C2	2607	E5	3234	D1	3347	E6	3392	C4	4337	D6	7352	F7	9332	D4
B48	B3	2325	D7	2351	C2	2608	F4	3235	C1	3348	F8	3393	C4	4338	E6	7354	F7	9333	C6
B49	E1	2326	D7	2353	E6	2609	D5	3237	C1	3349	F8	3394	C4	4600	E4	7360	E2	9334	D2
1002	C5	2327	D8	2354	F6	2610	E4	3238	D2	3350	F8	3395	C4	5334	B5	7370	F2	9335	F5
1600	E5	2328	D7	2355	E2	2611	E3	3239	D2	3351	F8	3396	C4	5335	B6	7392	C4	9336	C6
2052	C6	2329	D7	2356	D3	2612	F4	3240	C1	3352	E7	3397	C4	5621	E4	7394	C4	9337	C2
2053	C5	2333	D7	2358	C4	2613	F4	3300	C7	3354	F8	3600	D5	6300	C8	7800	E5	9338	C6
2222	D3	2334	E6	2359	C4	2614	F4	3303	C7	3359	F8	3601	D5	6304	C7	7621	D4	9339	D5
2225	D2	2335	C7	2363	E2	2615	E4	3304	C7	3360	E2	3603	E5	6342	E6	9300	C8	9340	B2
2226	D2	2336	D6	2366	F3	2616	D4	3305	C8	3361	E2	3605	D4	6351	F7	9308	B1	9341	B2
2228	C3	2337	D6	2368	E3	2617	D4	3320	D8	3362	E2	3615	D4	6621	D4	9312	D6	9342	B7
2229	D3	2338	D7	2370	F2	2618	E4	3332	D7	3363	E2	3621	D4	7300	C7	9320	B2	9343	B4
2300	C7	2339	D7	2377	E2	2619	D4	3333	D7	3365	E3	3622	D4	7328	D7	9321	C3	9344	B5
2302	C8	2340	E6	2378	F3	2620	D5	3334	C4	3366	E2	3999	E1	7330	C2	9322	C3	9345	B6
2303	C4	2341	E7	2380	B4	2621	D5	3335	C6	3367	E2	4001	G3	7334	D2	9323	D1	9347	B3
2310	D1	2342	D3	2395	C4	3027	C5	3339	F6	3368	E3	4005	D2	7335	C1	9324	F2		
2311	C1	2343	D2	2600	D6	3028	C5	3340	E6	3370	F2	4006	C1	7337	D1	9325	D3		
2315	E8	2344	C2	2601	D5	3030	C3	3341	E6	3371	F2	4007	D1	7338	D2	9326	D3		
2316	E8	2345	E7	2602	E5	3031	C3	3342	E7	3372	F2	4008	D2	7342	E7	9327	C3		

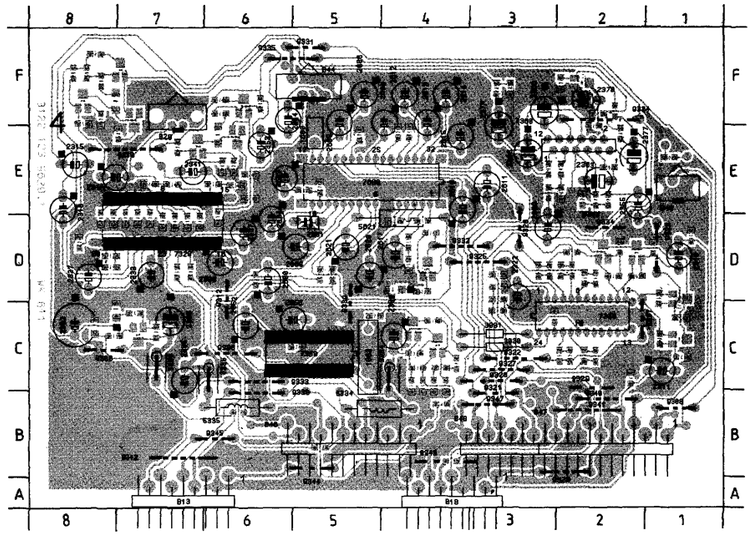

Audio panel (ITT)

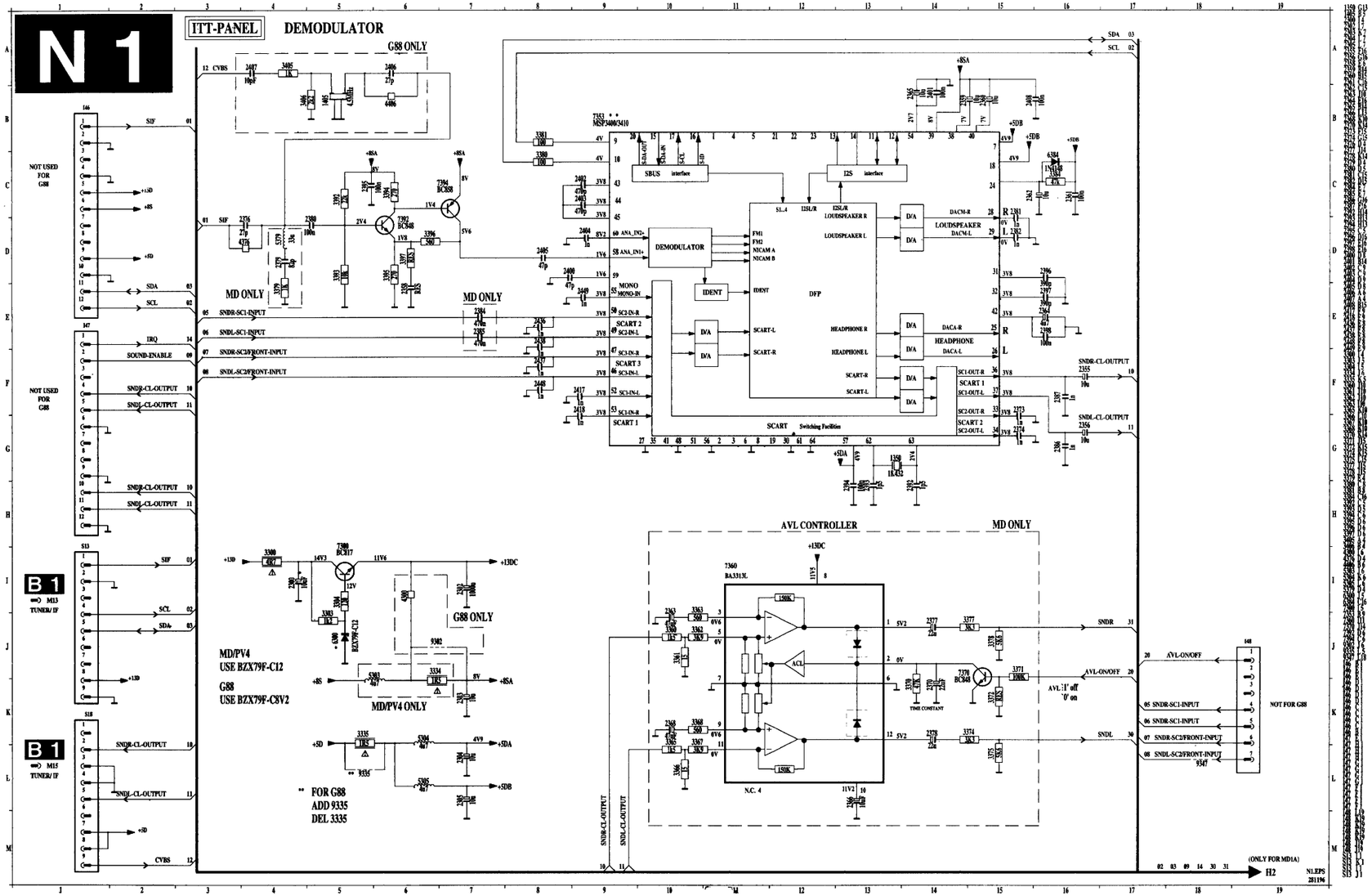

Audio panel (ITT)

ITT PANEL

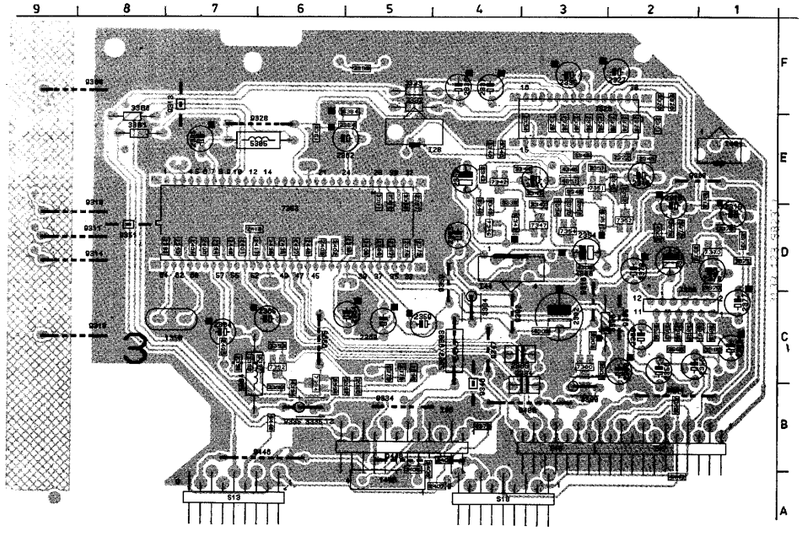

I44	D4	2321	E2	2345	E2	2373	D5	2396	D6	2448	D6	3346	D4	3370	D1	3405	A5	5305	E6	7362	C6	9347	C4
I45	B5	2322	E2	2346	E2	2374	D5	2397	D5	2449	D7	3347	D3	3371	D1	3406	A5	5379	C5	7394	B6	351	D6
I47	B2	2323	E2	2353	E4	2376	B4	2398	D5	3300	B3	3348	E2	3372	D2	3899	F5	300	C3	9300	F9	9359	D4
I48	B3	2324	E2	2354	D3	2377	C1	2400	D7	3303	C3	3349	E3	3374	D2	4300	D3	6342	D4	9302	C4	9395	C6
I49	E1	2325	E2	2355	C2	2378	D2	2401	D7	3304	C3	3350	D3	3375	D2	308	D3	6351	D3	9304	B2	9400	B5
S13	A7	2326	E3	2365	C2	2379	C5	2402	D6	3320	F2	3351	E3	3377	D1	4309	D2	6384	E5	9305	C2	9446	B6
S18	A4	2327	F2	2358	C7	2380	B5	2403	D6	3332	F5	3352	E2	3378	D1	4316	D1	7300	C3	9308	E1	9448	B6
1350	C7	2328	E3	2359	C5	2381	D5	2404	D7	3333	F5	3354	D3	3379	C5	4345	E3	7310	B3	9310	D2		
1405	A5	2329	E3	2360	C5	2382	D5	2405	C7	3334	C4	3359	D3	3380	E8	4351	E3	7342	E4	9311	D9		
300	C2	2334	E3	2361	E6	2384	E3	2406	B4	3335	D6	3360	C1	3381	E8	4356	B2	7346	D4	9313	F7		
2302	C3	2335	F3	2362	E5	2385	C3	2407	A4	3339	D4	3361	C1	3384	E5	4376	B4	7347	D3	9314	D9		
2303	D4	2336	F4	2363	C1	2386	D5	2408	D5	3340	E4	3362	C2	3392	B5	4394	B6	7351	E3	9316	C3		
2304	C7	2337	F4	2364	C5	2387	D5	2417	D6	3341	E3	3363	C1	3393	C6	4406	B4	7352	D2	9318	C9		
2305	E7	2338	E3	2365	C9	2392	D6	2418	D7	3342	E4	3365	C2	3394	B6	4446	B6	7353	D6	9326	E8		
2315	D1	2339	E3	2368	D2	2393	D7	2436	D6	3343	D4	3366	C2	3395	C7	4447	A2	7354	D3	9334	B5		
2316	D2	2340	E4	2368	C2	2394	D7	2437	D6	3344	E3	3367	C2	3396	B6	5303	C4	7360	C2	9335	B6		
2320	F2	2341	E3	2370	D1	2395	C3	2438	D6	3345	E3	3368	C2	3397	C6	5304	B7	7370	D1	9346	B4		

PIP2 interface panel

2804 B3 3806 B5 3815 H7 5805 E3 9828 H6 P52 E1 P81 A2 P83 I2 P83 F2 P87 8 P87 A8 P93 D8
2817 D6 3808 G4 3821 F3 5808 G3 9829 H6 P53 H1 P81 A7 P83 I7 P86 F8 P87 A8 P91 F8 P93 D8
2833 D5 3809 H4 3823 F4 5826 F3 C6 E9 P81 D2 P81 A7 P83 I2 P86 H8 P87 C8 P91 F8 P93 D8
3801 A5 3810 I7 3824 F4 6831 D6 L5 C9 P81 C2 P82 E2 P83 H2 P86 G8 P87 B8 P91 C8 P94 E8
3802 B4 3811 I7 3825 F4 7800 A4 M16 H9 P81 C2 P82 E2 P83 H2 P86 I8 P87 B8 P91 C8 P94 E8
3803 B4 3812 I7 3826 F4 7821 E4 M17 B9 P81 B2 P82 E2 P83 H2 P86 I8 P87 B8 P91 F8 P94 E8
3804 B4 3813 I7 3827 F4 9808 G4 M22 D9 P81 B2 P82 E2 P83 G2 P86 H8 P87 A8 P92 C8
3805 B5 3814 H7 3833 C6 9823 E4 P51 B1 P81 B2 P82 E2 P83 F2 P87 A7 P87 A8 P92 C8

PIP2 INTERFACE PANEL

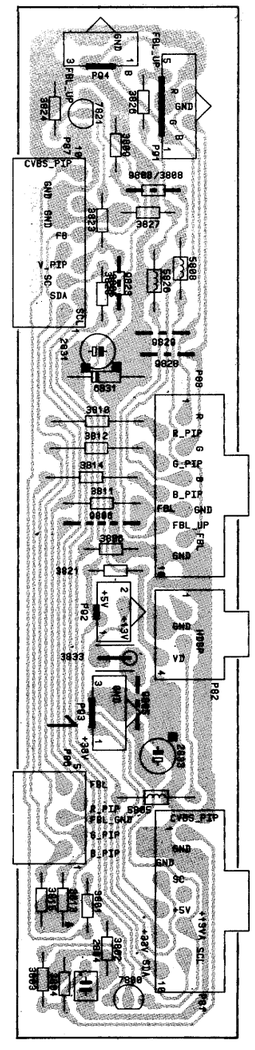

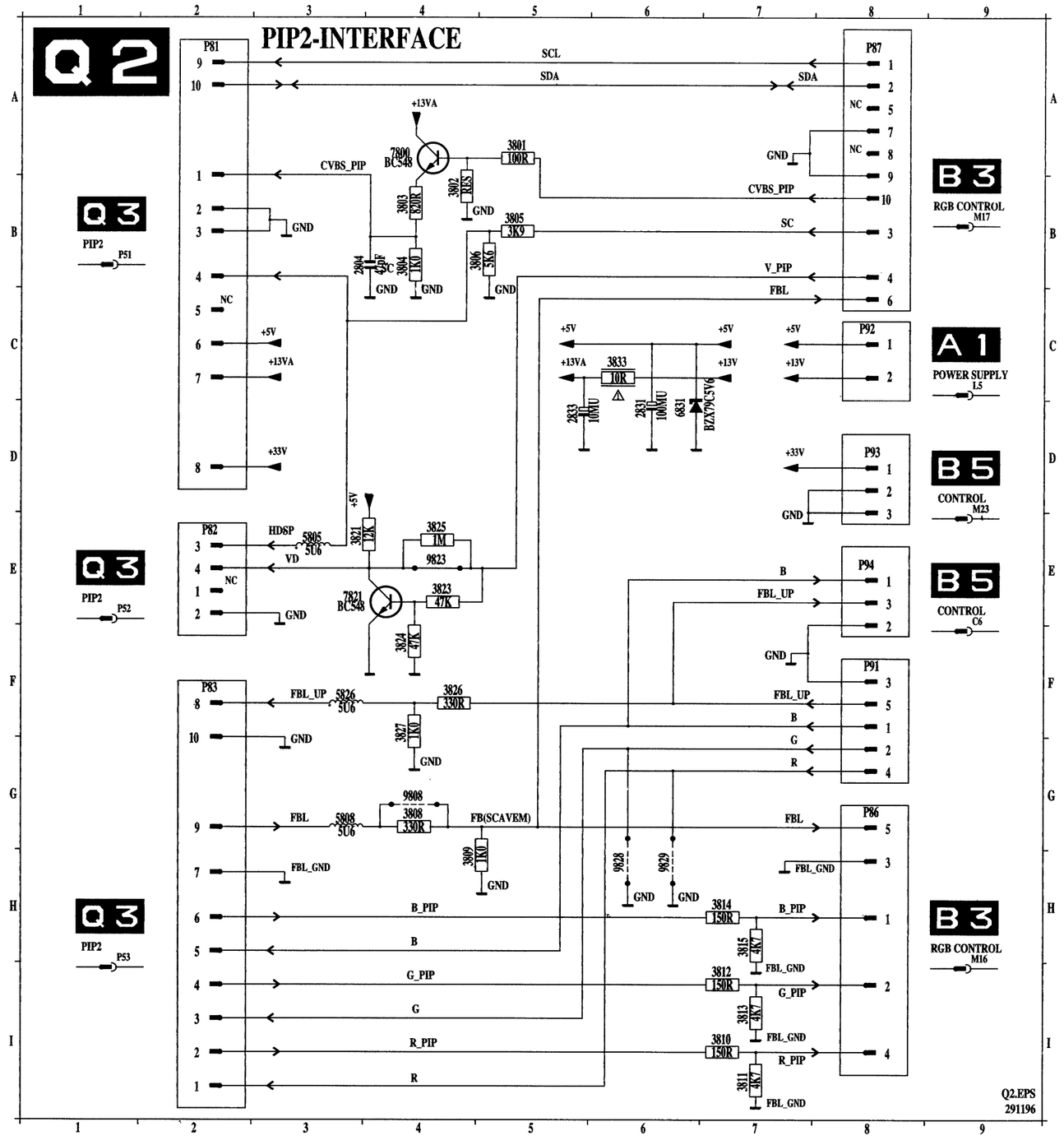

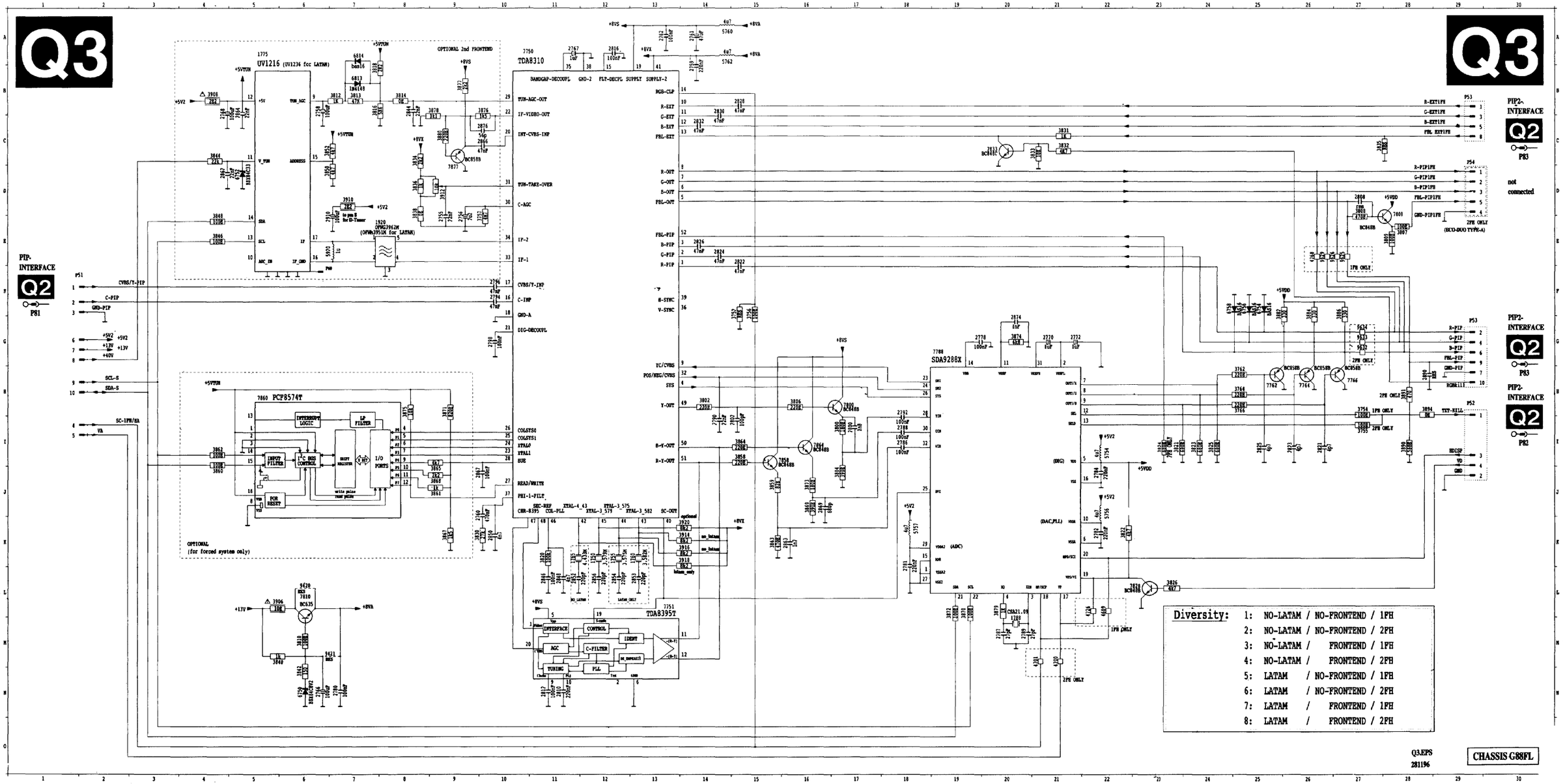
Q3
Q3
PIP-INTERFACE
Q2
P81
PIP2-INTERFACE
Q2
P83
not connected
PIP2-INTERFACE
Q2
P83
PIP2-INTERFACE
Q2
P82
OPTIONAL 2nd FRONTEND
UV1216 (UV1236 for LATAM)
TDA8310
SDA9288X
PCF8574T
TDA8395T
OPTIONAL (for forced system only)
Diversity:
1: NO-LATAM / NO-FRONTEND / 1FH
2: NO-LATAM / NO-FRONTEND / 2FH
3: NO-LATAM / FRONTEND / 1FH
4: NO-LATAM / FRONTEND / 2FH
5: LATAM / NO-FRONTEND / 1FH
6: LATAM / NO-FRONTEND / 2FH
7: LATAM / FRONTEND / 1FH
8: LATAM / FRONTEND / 2FH
Q3.EPS
281196
CHASSIS G88FL

PIP2 panel

PIP2 PANEL

1750 B 2	2770 B 1	2802 A 2	2850 C 3	3755 A 2	3816 B 4	3840 A 2	3869 A 2	3894 C 2	4620 A 4	5762 B 2	7810 A 1	9612 B 2	9632 C 2
1755 B 2	2772 B 1	2808 A 1	2852 B 3	3756 C 3	3818 B 4	3842 A 2	3870 C 1	3906 A 1	4640 A 3	5920 B 2	7828 C 1	9613 B 2	9633 C 1
1760 B 3	2778 B 2	2810 A 4	2853 B 3	3757 C 4	3820 C 3	3844 B 4	3871 A 3	3908 B 4	4643 A 3	6750 A 2	7833 C 3	9614 B 2	9634 C 1
1765 B 3	2780 A 2	2812 A 4	2854 B 3	3762 A 1	3821 B 1	3846 B 4	3872 C 1	3910 B 4	4645 A 2	6752 A 3	7858 A 2	9615 B 1	9637 C 4
1775 B 3	2781 C 1	2816 C 3	2856 B 2	3764 A 1	3822 C 1	3848 B 4	3873 A 2	3912 B 2	4655 A 4	6754 C 1	7860 A 3	9616 A 2	9638 C 4
1788 B 1	2782 B 1	2821 A 1	2862 A 3	3765 A 1	3823 B 1	3850 A 3	3874 B 1	3914 B 3	4700 C 2	6758 C 1	7864 A 2	9618 C 4	9650 C 2
1920 B 3	2784 B 2	2822 C 2	2863 A 2	3800 A 2	3824 B 1	3852 A 3	3875 A 3	3916 B 3	4701 C 3	6758 C 1	7877 C 4	9619 A 1	9699 C 1
2755 B 3	2786 B 2	2823 A 1	2864 A 3	3802 A 2	3825 B 1	3858 A 2	3876 C 4	3918 B 3	4702 C 3	6813 B 4	9420 A 1	9620 B 2	9701 A 4
2758 C 4	2787 B 1	2824 C 2	2866 C 3	3804 A 2	3826 C 1	3859 A 2	3877 C 3	3920 B 2	4720 C 2	6814 B 4	9421 A 2	9622 C 1	9817 B 4
2758 B 4	2788 B 2	2825 B 1	2867 A 3	3806 A 2	3830 C 4	3860 A 3	3878 C 4	3999 A 4	4757 A 3	7750 C 2	9603 C 2	9624 C 3	PS1 C 3
2759 B 3	2789 B 1	2826 C 2	2869 A 2	3807 A 1	3831 C 3	3861 A 3	3879 B 1	4606 B 3	4758 A 3	7751 A 4	9604 A 1	9625 C 2	PS2 C 2
2760 C 3	2790 C 4	2828 C 3	2874 B 1	3808 A 1	3832 C 3	3862 A 3	3880 C 4	4609 C 2	4760 C 1	7762 A 1	9605 A 1	9626 C 2	PS3 C 1
2761 C 3	2792 B 2	2830 C 3	2876 C 4	3809 A 1	3833 C 3	3863 A 2	3882 A 1	4610 C 3	4795 A 3	7764 A 1	9607 A 4	9627 B 2	PS4 A 1
2762 C 3	2794 C 3	2832 C 3	2890 C 2	3810 A 2	3834 B 3	3864 A 2	3884 A 1	4614 C 4	5754 B 1	7765 A 1	9608 B 3	9628 B 3	P60 A 4
2766 A 2	2796 C 3	2844 C 4	2918 B 4	3812 B 4	3835 C 2	3865 A 3	3885 A 1	4616 A 2	5756 B 1	7788 B 1	9609 C 1	9629 C 1	
2767 B 3	2798 C 3	2846 C 3	3752 C 3	3813 B 4	3836 B 3	3867 A 3	3890 C 2	4617 A 3	5757 C 1	7800 A 2	9610 B 2	9630 C 4	
2768 B 3	2800 A 2	2848 C 3	3754 A 2	3814 B 4	3838 B 2	3868 A 3	3891 C 2	4619 A 2	5760 A 2	7808 A 1	9611 B 2	9631 C 4		

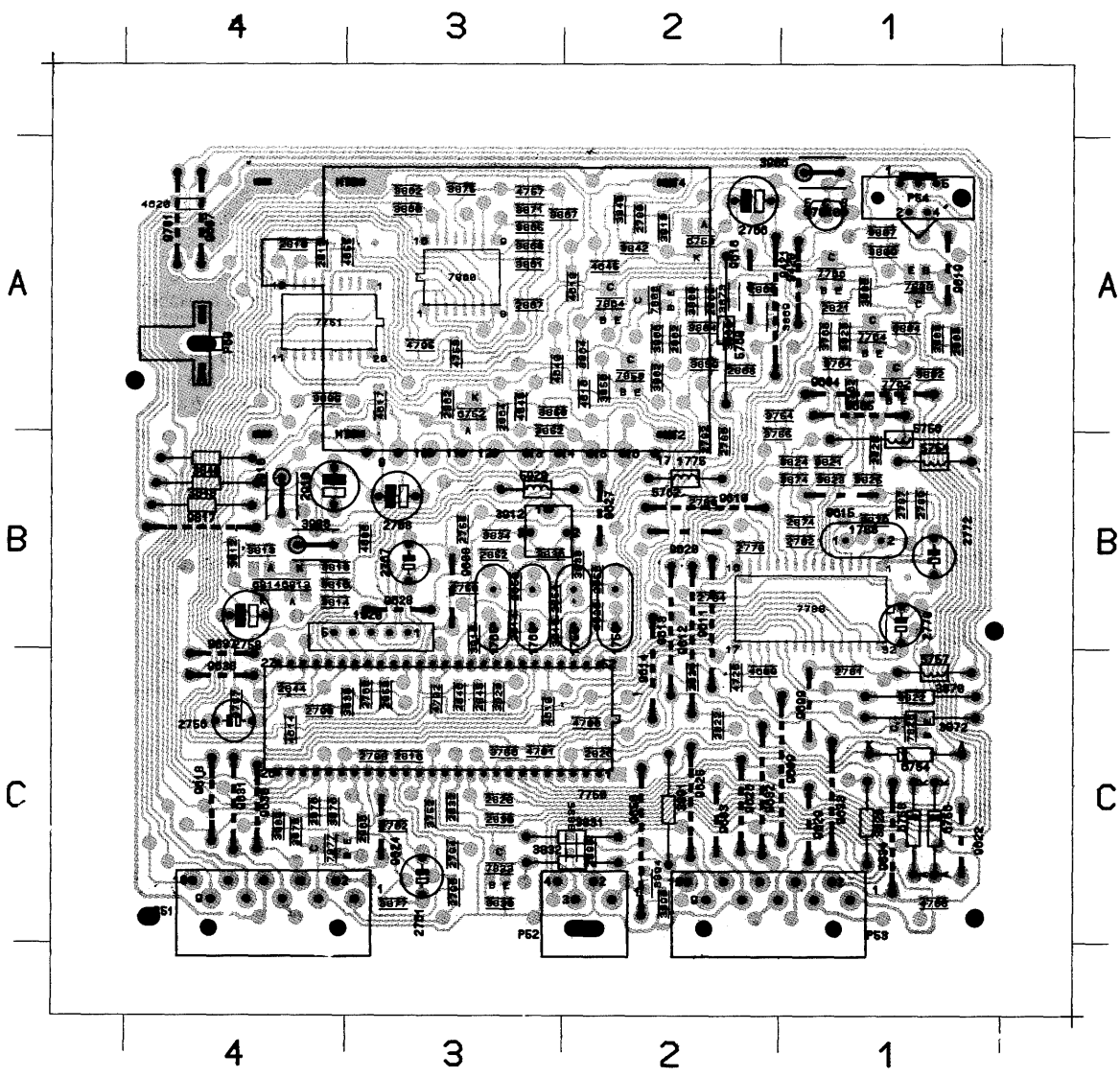

Closed caption panel (partly)

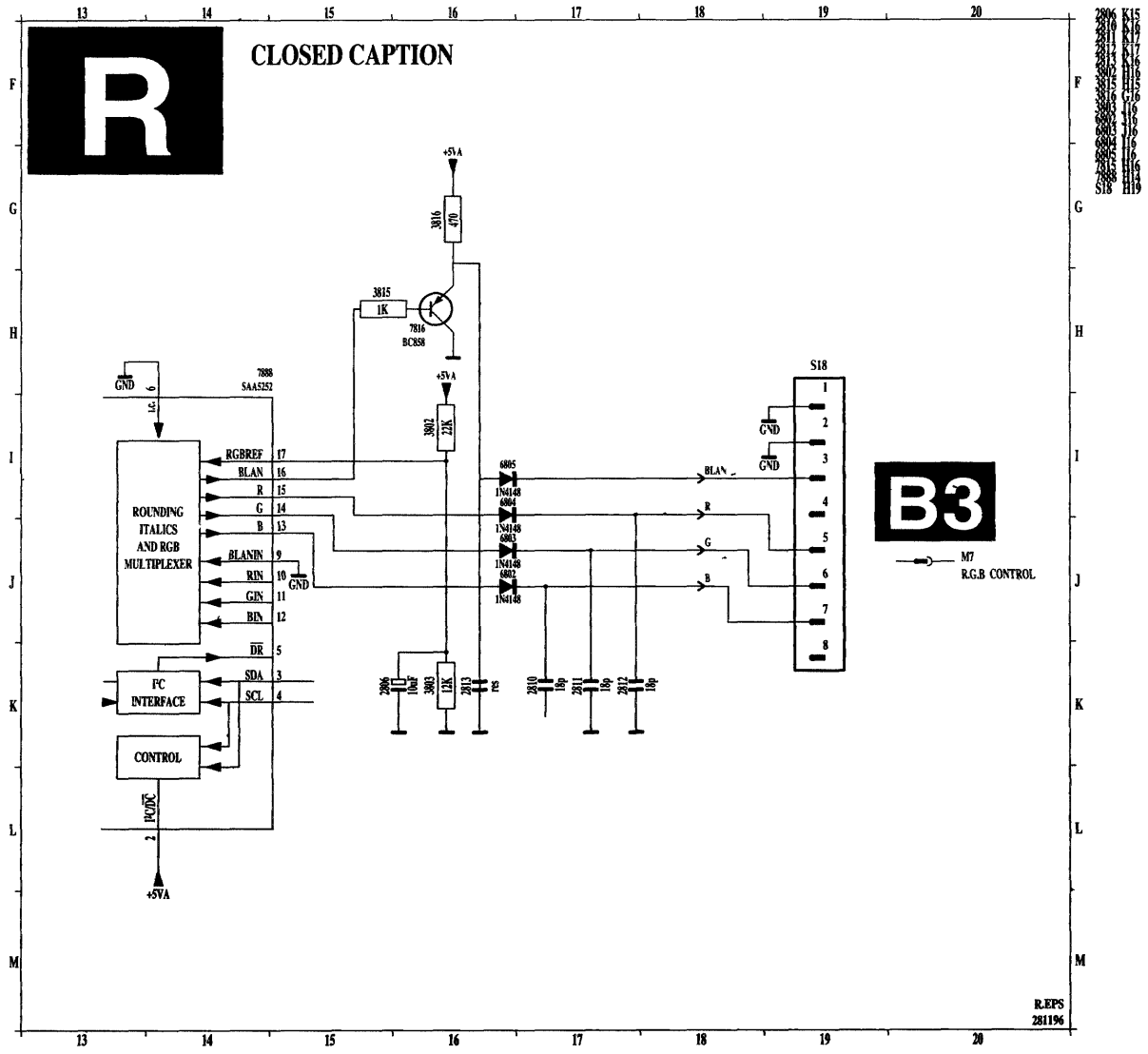

CLOSED CAPTION PANEL

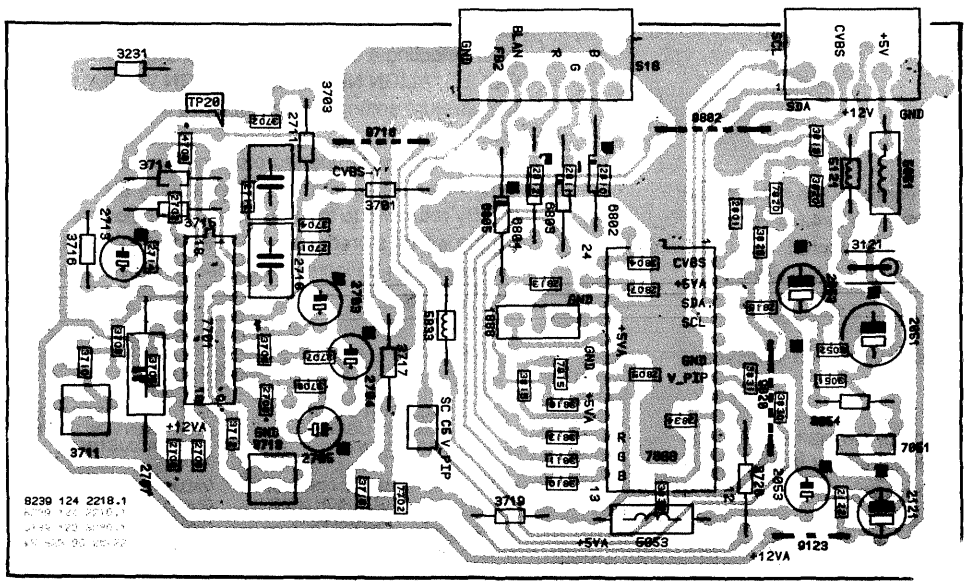

09. Vista Explodida

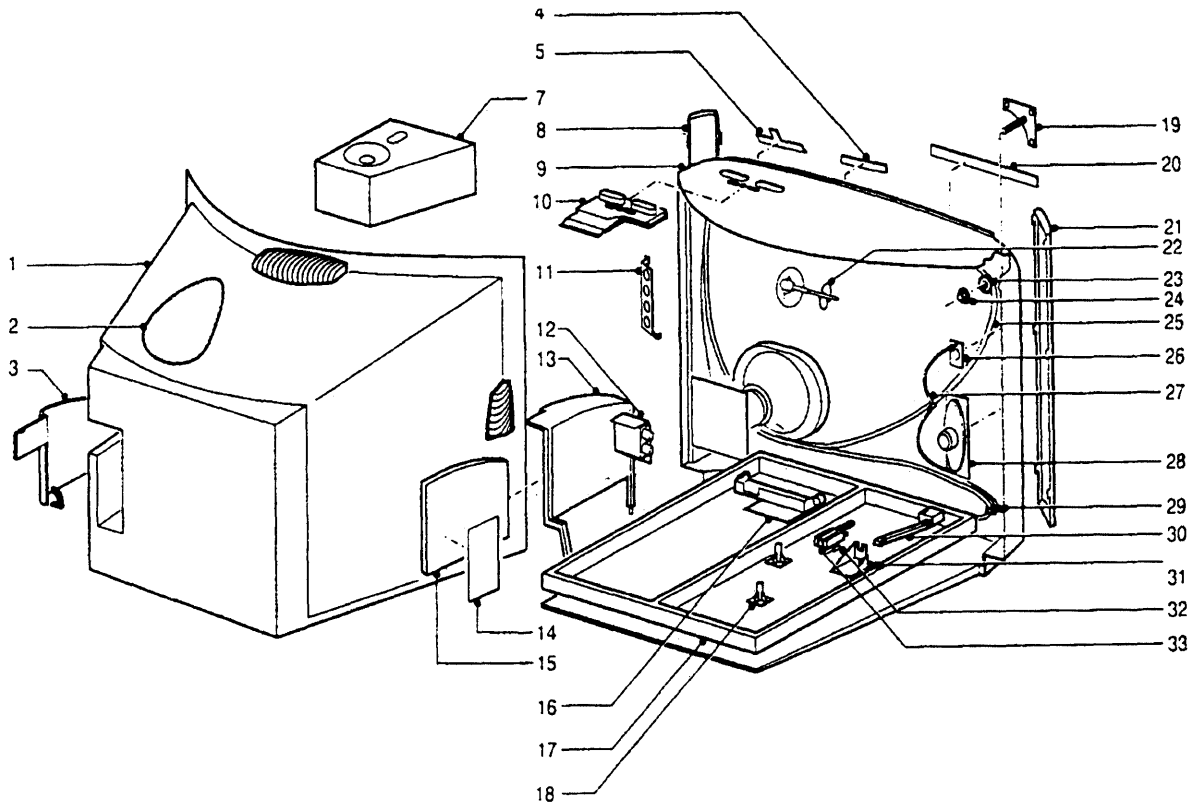

10. Lista de Peças

10.1 Lista Mecânica

1	4822 426 10217	TAMPA TRASEIRA 29PT785C
2	4822 458 30692	GRADE SUBWOOFER
3	4822 443 10364	PORTA ENTRADAS A/V
4	4822 454 13041	LOGOTIPO "PHILIPS"
5	4806 459 17135	LOGOTIPO "MATCHLINE"
7	4822 445 10485	CAIXA SUB-WOOFER
8	4822 458 50556	GRADE DIREITA
9	4822 449 80087	GABINETE 29PT785C
10	4822 410 10591	TECLADO SUPERIOR
11	4822 402 10404	SUPORTE CAMCORDER PANEL
12	4822 212 32079	SPLITTER
12	4822 402 10188	SUPORTE SPLITTER
13	4822 442 00431	SUPORTE JACK PANEL
14	4822 454 13133	Placa Acabamento Conectorres CINCH
15	4822 454 13131	PLACA DECORATIVA ENTRADAS A/V
16	4822 404 31298	SUPORTE LED PANEL
17+18	4822 435 60079	Suporte *Inferior* L.S.P./S.S.P. Montado
18	4822 404 31303	PINO DE FIXAÇÃO L.S.P. PANEL
20	4822 381 11752	LENTE ACRÍLICA
21	4822 458 50557	GRADE ESQUERDA
22	4822 532 61201	ESPAÇADOR CABO FLY-BACK
23	4822 505 11115	ARRUELA COM ROSCA
24	4822 505 11172	PORCA ARRUELADA
25	4822 157 70073	BOBINA DESMAGNETIZADORA 29"
26	4806 240 27039	TWEETER 8R 15W
28	4822 240 70277	ALTO-FALANTE 8R 8W.
29	4822 404 30709	PRENDEDOR BOBINA DESMAG
30	4822 410 10589	TECLA CHAVE DE REDE
31	4822 404 31485	SUPORTE CHAVE DE REDE
32	4822 053 21475	RES 4,7MΩ 0,5W 5%
33	4822 276 13395	CHAVE DE REDE
	4822 264 30265	ADAPTADOR RF
	4822 131 20668	CINESCÓPIO A68KVR030X001/BTD
	4822 218 21324	CONTROLE REMOTO RC7441/01
	4822 218 21006	MISTURADOR RF

PAINEL LSP (LARGE SIGNAL PANEL) [A1, A2]

	4822 265 41511	CONEC 10P ECO-DUO 2,5X3,81
	4822 265 41511	CONEC 10P ECO-DUO 2,5X3,81
	4822 404 31059	CONEC PLÁSTIC DISSIPADORES
	4822 492 70789	MOLA FIXAÇÃO TRANSISTOR
	4822 492 70789	MOLA FIXAÇÃO TRANSISTOR
	4822 492 70789	MOLA FIXAÇÃO TRANSISTOR
	4822 492 70789	MOLA FIXAÇÃO TRANSISTOR
	4822 492 70289	MOLA FIXAÇÃO TRANSISTOR
	4822 492 70789	MOLA FIXAÇÃO TRANSISTOR
LS1	4822 273 30397	TRIM-POT 110kΩ
1100	4822 253 30474	FUSÍVEL 5A
1100	4822 256 92053	SUPORTE FUSÍVEL
1160	4822 071 52502	FUSÍVEL 2.5A
1171	4822 071 51602	FUSÍVEL 1.6A
1301	4822 071 51602	FUSÍVEL 1.6A
2100	4822 124 41531	CAP FILM 470nF 250VAC 10%
2102	4822 121 70141	CAP FILM 33nF 400V 5%
2104	4822 121 40474	CAP FILM 330nF 400V 10%
2109	4822 121 42059	CAP FILM 100nF 400V 10%
2111	4822 121 42059	CAP FILM 100nF 400V 10%
2114	4822 124 80782	CAP ELCO 4,7µF 400V
2115	4822 124 80782	CAP ELCO 4,7µF 400V
2120	4822 124 41891	CAP ELCO 680µF 250V
2122	4822 124 81144	CAP ELCO 1000µF 16V
2123	4822 126 11141	CAP CER 2,2nF 1kV 10%
2124	4822 126 11141	CAP CER 2,2nF 1kV 10%
2126	4822 121 40475	CAP FILM 15nF 400V 10%
2127	4822 126 11141	CAP CER 2,2nF 1kV 10%
2128	4822 124 41891	CAP ELCO 680µF 250V
2130	4822 122 50116	CAP CERA 470pF 1kV 10%
2131	4822 126 11382	CAP CER 1nF 1kV 10%
2132	4822 126 11382	CAP CER 1nF 1kV 10%
2134	4822 121 51565	CAP FILM 4,7nF 250V 1%
2147	4822 122 40602	CAP CERA 1nF 400V 20%
2149	4822 122 40602	CAP CERA 1nF 400V 20%
2150	4822 122 50116	CAP CERA 470pF 1kV 10%
2151	4822 124 11768	CAP ELCO 100µF 160V 20%
2152	4822 124 11768	CAP ELCO 100µF 160V 20%
2172	4822 126 12792	CAP CER 2,2nF 500V 10%
2173	4822 124 81145	CAP ELCO 1000µF 16V
2300	4822 122 31175	CAP CERA 1nF 500V 10%
2301	4822 124 81146	CAP ELCO 1000µF 25V
2800	4822 121 41857	CAP FILM 10nF 250V 5%
2801	4822 121 41857	CAP FILM 10nF 250V 5%
2802	4822 121 43897	CAP FILM 1nF 400V 5%
2826	4822 121 43897	CAP FILM 1nF 400V 5%
2901	4822 121 41689	CAP FILM 100nF 250V 10%
2902	4822 124 80676	CAP ELCO 4,7µF 160V
2903	4822 126 12239	CAP CER 560pF 2kV 10%
2904	4822 121 70542	CAP FILM 12nF 1,6kV 5%
2905	4822 121 70365	CAP FILM 39nF 400V 10%
2920	4822 124 81143	CAP ELCO 22µF 100V
2921	4822 126 12792	CAP CER 2,2nF 500V 10%
2930	4822 126 11141	CAP CER 2,2nF 1kV 10%
2940	4822 126 12792	CAP CER 2,2nF 500V 10%
2943	4822 121 41982	CAP FILM 15nF 400V 10%
2944	4822 121 43343	CAP FILM 4,7nF 400V 10%
2945	4822 121 51563	CAP FILM 560nF 250V 5%
2946	4822 121 51563	CAP FILM 560nF 250V 5%
2951	4822 121 51593	CAP FILM 180nF 250V
2952	4822 121 51593	CAP FILM 180nF 250V
2953	4822 124 81089	CAP ELCO 2,2µF 160V
2954	4822 124 81089	CAP ELCO 2,2µF 160V
2960	4822 121 40516	CAP FILM 22nF 250V 10%
3101	4822 117 12181	RES 470Ω 0,5W 20%
3102	4822 117 12164	VARISTOR 430V - 710V
3104	4822 116 40247	PTC 18Ω 270V
3105	4822 116 40247	PTC 18Ω 270V
3107	4822 116 30451	NTC
3107	4822 255 70281	SUPORTE PLASTICO NTC
3108	4822 116 30451	NTC
3108	4822 255 70281	SUPORTE PLASTICO NTC
3110	4822 053 11478	RES 4,7Ω 2W 5%
3114	4822 053 11228	RES 2,2Ω 2W 5%
3124	4822 053 11123	RES 12kΩ 2W 5%
3131	4822 053 12101	RES 100Ω 3W 5%
3138	4822 117 11488	RES 33kΩ 3W 5%
3142	4822 100 12221	TRIM-POT 2,2kΩ
3148	4822 053 21225	RES 2,2MΩ 0,5W 5%
3149	4822 053 21475	RES 4,7MΩ 0,5W 5%
3160	4822 117 11532	RES O,68Ω 3W 5%
3161	4822 117 11532	RES O,68Ω 3W 5%
3168	4822 053 10183	RES 18kΩ 1W 5%
3804	4822 053 11561	RES 560Ω 2W 5%
3810	4822 053 11158	RES 1,5Ω 2W 5%
3818	4822 053 11821	RES 820Ω 2W 5%
3900	4822 113 80684	RES 5,6kΩ 5W
3921	4822 117 11722	FUSISTOR 15Ω
3922	4822 117 11722	FUSISTOR 15Ω
3987	4822 101 11191	TRIM-POT 10kΩ LIN
3991	4822 101 11189	TRIM-POT 4,7kΩ LIN
5100	4822 157 71628	FILTRO REDE 5600µF
5130	4822 146 21815	TRANSF FONTE SOPS
5132	4822 157 63506	FERRITE SUPRESSOR
5133	4822 157 70808	INDUTOR 1µH 20%
5137	4822 157 51216	INDUTOR 5,6µH
5150	4822 157 70808	INDUTOR 1µH 20%
5151	5322 157 53568	INDUTOR 33µH
5155	4822 157 52285	INDUTOR 6,8µH
5171	4822 157 70808	INDUTOR 1µH 20%
5172	4822 157 70808	INDUTOR 1µH 20%
5194	4822 157 52285	INDUTOR 6,8µH
5900	4822 140 10549	FLY-BACK G88
5902	4822 142 40351	TRANSF DRIVE HORIZ
5904	4822 157 53139	INDUTOR 4,7µH
5905	4822 157 70808	INDUTOR 1µH 20%
5910	4822 157 52505	INDUTOR 33µH 10%
5921	4822 157 70698	INDUTOR 27µH
5945	4822 157 52472	INDUTOR 1,04mH
5951	4822 157 63702	BOBINA LINEARIDADE
5960	4822 157 53139	INDUTOR 4,7µH
5980	4822 158 10728	TRANSF. 11mH
6100	4806 130 37046	DIODO ZENER BZX79-C33
6101	4806 130 37046	DIODO ZENER BZX79-C33
6113	4806 130 81766	DIODO GP15K-16
6114	4806 130 81766	DIODO GP15K-16
6118	4822 130 34281	DIODO ZENER BZX79-B15
6119	4806 130 37527	DIODO BYD33G
6122	4822 130 34281	DIODO ZENER BZX79-B15
6123	4806 130 37527	DIODO BYD33G
6126	4806 130 37052	DIODO ZENER BZX79-C6V8
6127	5322 130 24081	TIRISTOR BT151-500R
6129	4822 130 82892	PONTE RETIF D5SBA60S
6130	4822 130 31631	DIODO BYV10-20
6131	4822 130 31631	DIODO BYV10-20
6133	4806 130 37054	DIODO ZENER BZX79-C8V2
6137	4806 130 37078	DIODO 1N4148
6140	4806 130 37078	DIODO 1N4148
6150	4822 130 10218	DIODO BY229X-800
6151	4822 130 34281	DIODO ZENER BZX79-B15
6153	4806 130 37078	DIODO 1N4148
6160	4822 130 32772	DIODO EGP20C
6161	4822 130 32772	DIODO EGP20C
6167	4806 130 37078	DIODO 1N4148
6170	4806 130 37042	DIODO ZENER BZX79-C12
6171	4822 130 32772	DIODO EGP20C
6172	4822 130 32772	DIODO EGP20C
6174	4806 130 37163	DIODO ZENER BZX79-B5V6
6190	4822 130 42488	DIODO BYD33D
6192	4806 130 37048	DIODO ZENER BZX79-C5V1
6300	4822 130 32772	DIODO EGP20C
6301	4822 130 32772	DIODO EGP20C
6320	4806 130 37163	DIODO ZENER BZX79-B5V6
6321	4806 130 37078	DIODO 1N4148
6804	4822 130 42488	DIODO BYD33D
6825	4806 130 37078	DIODO 1N4148

6826	4806 130 37078	DIODO 1N4148
6902	4822 130 42488	DIODO BYD33D
6903	4822 130 42488	DIODO BYD33D
6904	4806 130 37290	DIODO BY228/20
6905	4822 130 83539	DIODO EGP20G
6906	4822 130 83539	DIODO EGP20G
6920	4822 130 42488	DIODO BYD33D
6921	4806 130 37527	DIODO BYD33G
6922	4806 130 37527	DIODO BYD33G
6930	4822 130 32772	DIODO EGP20C
6931	4822 130 32772	DIODO EGP20C
6940	4806 130 37527	DIODO BYD33G
6943	4806 130 37527	DIODO BYD33G
6944	4806 130 37527	DIODO BYD33G
6951	4806 130 37527	DIODO BYD33G
6952	4822 130 42488	DIODO BYD33D
6963	4806 130 37051	DIODO ZENER BZX79-C6V2
7110	4822 209 90251	CIRC INTEGR STR83145
7110	4822 466 93485	ISOLANTE PLÁSTICO IC7110
7118	4822 130 63789	TRANS 2SA1699
7122	4822 130 63789	TRANS 2SA1699
7126	4806 130 47042	TRANS BC548C
7130	4822 130 63499	TRANS FET STH12N60FI
7140	4822 209 31528	CIRC INTEGR TDA4605-3
7151	4806 130 47091	TRANS BF423
7167	4806 130 47038	TRANS BC547C
7168	4806 130 47038	TRANS BC547C
7169	4822 130 60775	TRANS 2SD1266P
7170	4806 130 47168	TRANS BC635
7171	4806 130 47038	TRANS BC547C
7172	4806 130 47038	TRANS BC547C
7174	4806 130 47235	TRANS BD433
7302	4822 209 80591	CIRC INTEGR LM317T
7303	4806 130 47042	TRANS BC548C
7320	4806 130 47235	TRANS BD433
7321	4806 130 47042	TRANS BC548C
7322	4806 130 47042	TRANS BC548C
7800	4806 209 87269	CIRC INTEGR TDA3654Q/N3
7902	4806 130 47407	TRANS BF819
7903	4806 130 47434	TRANS BU2508AF
7980	4822 130 63015	TRANS BD440
7981	4806 130 47417	TRANS BC547A
7991	4806 130 47039	TRANS BC548

PAINEL SSP (SMALL SIGNAL PANEL) [B1-B6]

	4822 466 83028	BLINDAGEM SUPERIOR
	4822 466 83027	BLINDAGEM
	4822 256 92089	Trava Plast BTSC/PIP/Close Caption
	4822 492 70789	MOLA FIXAÇÃO TRANSISTOR
	4822 265 40818	CONECTOR 8P MALE VERT
	4822 267 41147	CONECTOR 7P VERT CINZA
	4822 265 40818	CONECTOR 8P VERT
	4822 265 41511	CONECTOR 10P.ECO-DUO 2,5X3,81
	4822 265 41511	CONECTOR 10P.ECO-DUO 2,5X3,81
1220	4822 242 10364	CRISTAL 8MHZ
1301	4822 210 10402	TUNER UV936E VHF/UHF
1334	4822 242 10455	FILTRO S.A.W. 45,275MHz
1368	4822 242 81978	FILTRO CER 4,5MHz
1460	4822 242 10453	CRISTAL 7,164112MHz
1461	4822 242 10454	CRISTAL 7,151222MHz
1462	4822 242 70736	CRISTAL 7,15909MHz
1810	4822 320 40302	LINHA ATRASO 150nS
2489	4822 125 50534	TRIMER 20PF 150V
2490	4822 125 50534	TRIMER 20PF 150V
2491	4822 125 50534	TRIMER 20PF 150V
2664	4822 124 81148	CAP ELCO 1000µF 25V
2678	4822 124 81148	CAP ELCO 1000µF 25V
2723	4822 121 42937	CAP CER 2,7nF 250V 1%
2752	4822 121 51565	CAP FILM 4,7nF 250V 1%
3361	4822 100 11819	TRIM-POT 100kΩ LIN
3723	4822 101 11189	TRIM-POT 4,7kΩ LIN
3726	4822 053 11821	RES 820Ω 2W 5%
3733	4822 101 11191	TRIM-POT 10kΩ LIN
3741	4822 101 21154	TRIM-POT 200kΩ
3750	4822 101 11193	TRIM-POT 470kΩ LIN
5220	4822 157 51216	INDUTOR 5,6µH
5221	4822 157 53303	INDUTOR 15µH
5249	4822 152 20667	INDUTOR 5,6µH 10%
5250	4822 152 20667	INDUTOR 5,6µH 10%
5251	4822 152 20667	INDUTOR 5,6µH 10%
5260	4822 152 20667	INDUTOR 5,6µH 10%
5261	4822 152 20667	INDUTOR 5,6µH 10%
5262	4822 152 20667	INDUTOR 5,6µH 10%
5263	4822 152 20667	INDUTOR 5,6µH 10%
5264	4822 152 20667	INDUTOR 5,6µH 10%
5305	4822 157 52007	INDUTOR 4,7µH 10%
5307	4822 157 52007	INDUTOR 4,7µH 10%
5334	4822 157 71007	INDUTOR 0,82µH 5%
5356	4822 157 10633	BOBINA VARIÁVEL
5357	4822 157 70335	INDUTOR 5,6µH 10%
5358	4822 157 10634	BOBINA VARIÁVEL
5366	4822 157 62767	INDUTOR 8,2µH
5370	4822 157 50961	INDUTOR 22µH
5381	4822 157 10635	BOBINA VARIÁVEL
5420	4822 157 53066	INDUTOR 15µF 10%
5421	4822 157 53303	INDUTOR 15µH
5422	4822 157 53303	INDUTOR 15µH
5423	4822 157 62823	INDUTOR 26µH 6%
5460	4822 157 62822	INDUTOR 4,5µH 6%
5584	4822 157 71113	INDUTOR 10µH 10%
5585	4822 157 71113	INDUTOR 10µH 10%
5741	5322 157 51687	INDUTOR
5823	4822 157 52286	INDUTOR 22µH 10%
5826	4822 157 52286	INDUTOR 22µH 10%
5837	4822 157 70823	INDUTOR 3,8µH
6222	4822 130 83338	DIODO LL4148
6223	4822 130 83902	DIODO ZENER TZM-C5V6
6233	4822 130 83338	DIODO LL4148
6234	4822 130 83338	DIODO LL4148
6235	4822 130 83338	DIODO LL4148
6263	4822 130 83338	DIODO LL4148
6266	4822 130 83338	DIODO LL4148
6271	4806 130 37047	DIODO ZENER BZX79-C4V7
6300	4806 130 37046	DIODO ZENER BZX79-C33
6305	4806 130 37078	DIODO 1N4148
6306	4806 130 37078	DIODO 1N4148
6435	4806 130 37198	DIODO ZENER BZV55-C2V4
6464	4806 130 37048	DIODO ZENER BZV55-C5V1
6482	4822 130 83338	DIODO LL4148
6483	4822 130 83338	DIODO LL4148
6550	4822 130 82882	DIODO ZENER BZV55-F8V2
6551	4806 130 37078	DIODO 1N4148
6552	4806 130 37047	DIODO ZENER BZV55-C4V7
6553	4822 130 83338	DIODO LL4148
6554	4806 130 37198	DIODO ZENER BZV55-C2V4
6555	4806 130 37078	DIODO 1N4148
6556	4806 130 37078	DIODO 1N4148
6557	4806 130 37078	DIODO 1N4148
6558	4806 130 37078	DIODO 1N4148
6559	4822 130 83902	DIODO ZENER TZM-C5V6
6560	4822 130 83902	DIODO ZENER TZM-C5V6
6561	4822 130 83902	DIODO ZENER TZM-C5V6
6562	4822 130 83338	DIODO LL4148
6620	4822 130 83338	DIODO LL4148
6660	4806 130 37078	DIODO 1N4148
6661	4806 130 37078	DIODO 1N4148
6662	4806 130 37078	DIODO 1N4148
6663	4806 130 37078	DIODO 1N4148
6664	4806 130 37078	DIODO 1N4148
6665	4806 130 37078	DIODO 1N4148
6666	4806 130 37078	DIODO 1N4148
6667	4806 130 37078	DIODO 1N4148
6668	4806 130 37078	DIODO 1N4148
6688	4806 130 37078	DIODO 1N4148
6700	4822 130 83338	DIODO LL4148
6725	4806 130 37198	DIODO ZENER BZV55-C2V4
6726	4822 130 31966	DIODO ZENER BZV85-C12

→

6742	4822 130 83338	DIODO LL4148
6770	4822 130 83911	DIODO ZENER BZV55-C36
6801	4822 130 82583	DIODO ZENER BZV55-C9V1
6828	4806 130 37078	DIODO 1N4148
6829	4822 130 83338	DIODO LL4148
6830	4822 130 83338	DIODO LL4148
6834	4822 130 83338	DIODO LL4148
6835	4822 130 83338	DIODO LL4148
7220	4806 130 47319	TRANS BC848
7221	4806 130 47319	TRANS BC848
7222	4822 900 10955	CIRC INTEGR µP TMP87PM36M
7223	4822 209 32283	CIRC INTEGR EEPROM ST24C08B1
7225	4806 130 47319	TRANS BC848
7226	4806 130 47319	TRANS BC848
7233	4806 130 47319	TRANS BC848
7270	4806 130 47322	TRANS BC858
7271	4806 130 47319	TRANS BC848
7285	4806 130 47319	TRANS BC848
7357	4806 209 87613	CIRC INTEGR TDA8341/N6
7358	4806 130 47322	TRANS BC858
7367	4806 130 47319	TRANS BC848
7380	5322 209 62234	CIRC INTEGR TDA3845
7420	4806 130 47322	TRANS BC858
7421	4806 130 47319	TRANS BC848
7422	4806 130 47321	TRANS BC848C
7423	4806 130 47319	TRANS BC848
7425	4806 130 47322	TRANS BC858
7434	4806 130 47322	TRANS BC858
7460	4806 130 47319	TRANS BC848
7461	4806 130 47319	TRANS BC848
7462	4806 130 47319	TRANS BC848
7466	4822 209 32588	CIRC INTEGR TDA4651/V1
7468	4806 130 47319	TRANS BC848
7472	4822 209 12635	CIRC INTEGR TDA4665/V4
7473	4822 130 42133	TRANS BC817
7474	4806 130 47319	TRANS BC848
7475	4806 130 47319	TRANS BC848
7476	5322 130 42718	TRANS BFS20
7550	4806 130 47235	TRANS BD433
7551	4806 209 87698	CIRC INTEGR TDA4681
7552	4806 130 47321	TRANS BC848C
7553	4806 130 47321	TRANS BC848C
7554	4822 209 73852	TRANS PMBT2369
7621	4806 130 47322	TRANS BC858
7624	4806 130 47319	TRANS BC848
7660	4806 209 87664	CIRC INTEGR LM358N
7670	4822 209 33859	CIRC INTEGR TA8218AH
7701	4806 130 47319	TRANS BC848
7704	4806 130 47322	TRANS BC858
7705	4822 209 63423	CIRC INTEGR TDA2579B/N2
7706	4806 130 47319	TRANS BC848
7724	4806 130 47322	TRANS BC858
7725	4806 130 47319	TRANS BC848
7750	4806 209 87697	CIRC INTEGR TDA2595/V9
7760	4806 130 47322	TRANS BC858
7770	4822 130 61233	TRANS BC857
7806	4806 130 47322	TRANS BC858
7807	4806 130 47319	TRANS BC848
7811	4806 130 47322	TRANS BC858
7814	4806 130 47322	TRANS BC858
7815	4806 130 47319	TRANS BC848
7822	4806 130 47319	TRANS BC848
7828	4822 209 73852	TRANS PMBT2369
7830	4806 130 47319	TRANS BC848
7836	4806 130 47319	TRANS BC848

PAINEL PEP PANEL [C]

	4822 212 32141	PAINEL PEP PANEL
5402	4822 157 71113	INDUTOR 10µH 10%
5403	4822 157 71113	INDUTOR 10µH 10%
5404	4822 157 71113	INDUTOR 10µH 10%
5406	4822 157 52265	INDUTOR 100µH
5407	4822 157 71113	INDUTOR 10µH 10%
5409	4822 157 71004	INDUTOR 8,2µH 10%
5410	4822 157 71004	INDUTOR 8,2µH 10%
5411	4822 157 71004	INDUTOR 8,2µH 10%
5412	4822 157 71015	INDUTOR 22µH 20%
5502	4822 157 53941	INDUTOR 100µH
5506	4822 157 62804	INDUTOR 22µH 10%
6400	4806 130 37488	DIODO ZENER BZV55-F5V6
6403	4806 130 37047	DIODO ZENER BZV55-C4V7
6500	4822 130 82882	DIODO ZENER BZV55-F8V2
7400	4806 130 47235	TRANS BD433
7401	4822 130 42133	TRANS BC817
7402	4822 209 90285	CIRC INTEGR TC9089AN
7403	4806 209 87483	CIRC INTEGR HEF4013BP
7404	4806 209 87110	CIRC INTEGR HEF4053BP
7405	4806 130 47322	TRANS BC858
7406	4806 130 47319	TRANS BC848
7407	4806 130 47321	TRANS BC848C
7408	4806 130 47226	TRANS BC848B
7409	4806 130 47226	TRANS BC848B
7410	4806 130 47269	TRANS BC858B
7411	4806 130 47322	TRANS BC858
7413	4806 130 47319	TRANS BC848
7414	4806 130 47319	TRANS BC848
7415	4806 130 47319	TRANS BC848
7416	4806 130 47319	TRANS BC848
7417	4806 130 47319	TRANS BC848
7418	4806 130 47319	TRANS BC848
7500	4806 130 47235	TRANS BD433
7502	4822 209 90287	CIRC INTEGR TDA9170/N1
7506	4806 130 47319	TRANS BC848
7507	4806 130 47319	TRANS BC848
7510	4822 209 32593	CIRC INTEGR TDA4671/V1
7511	4822 209 80797	CIRC INTEGR LM393N

PAINEL CRT PANEL [D]

	4822 212 32139	PAINEL CRT PANEL
	4822 255 70307	SOQUETE TRC
	4822 267 41147	CONECTOR
2116	4822 121 42021	CAP FILM 15nF 400V 10%
2136	4822 121 42021	CAP FILM 15nF 400V 10%
2156	4822 121 42021	CAP FILM 15nF 400V 10%
2190	4822 124 80782	CAP ELCO 4,7µF 400V
2191	4822 126 12833	CAP CER 4,7nF 2kV
3108	4822 053 11123	RES 12kΩ 2W 5%
3128	4822 053 11123	RES 12kΩ 2W 5%
3148	4822 053 11123	RES 12kΩ 2W 5%
5110	4822 157 52286	INDUTOR 22µH 10%
5111	4822 157 63316	INDUTOR 56µH
5115	4822 157 53001	INDUTOR 27µH
5130	4822 157 52286	INDUTOR 22µH 10%
5131	4822 157 63316	INDUTOR 56µH
5135	4822 157 53001	INDUTOR 27µH
5150	4822 157 52286	INDUTOR 22µH 10%
5151	4822 157 63316	INDUTOR 56µH
5155	4822 157 53001	INDUTOR 27µH
5175	4822 157 52007	INDUTOR 4,7µH 10%
5190	4822 157 52007	INDUTOR 4,7µH 10%
5192	4822 157 51216	INDUTOR 5,6µH
5193	4822 157 53066	INDUTOR 15µF 10%
5194	4822 157 53066	INDUTOR 15µF 10%
6115	4822 130 80877	DIODO BAV103
6116	4822 130 80877	DIODO BAV103
6117	4822 130 80877	DIODO BAV103
6135	4822 130 80877	DIODO BAV103
6136	4822 130 80877	DIODO BAV103
6137	4822 130 80877	DIODO BAV103
6153	4822 130 80877	DIODO BAV103
6154	4822 130 80877	DIODO BAV103
6155	4822 130 80877	DIODO BAV103
6156	4822 130 80877	DIODO BAV103
6157	4822 130 80877	DIODO BAV103
6161	4822 130 82192	DIODO ZENER BZV55-C8V2
6170	4822 130 81512	DIODO ZENER BZV55-C6V2

→

6180	4822 130 82345	DIODO ZENER BZV55-C22
6182	4822 130 82969	DIODO ZENER BZD23-C24
6183	4822 130 82969	DIODO ZENER BZD23-C24
6192	4822 130 32896	DIODO BYD33M
7110	4806 130 47319	TRANS BC848
7111	4822 130 60143	TRANS BF583
7115	4806 130 47091	TRANS BF423
7116	4806 130 47090	TRANS BF422
7130	4806 130 47319	TRANS BC848
7131	4822 130 60143	TRANS BF583
7135	4806 130 47091	TRANS BF423
7136	4806 130 47090	TRANS BF422
7150	4806 130 47319	TRANS BC848
7151	4822 130 60143	TRANS BF583
7155	4806 130 47091	TRANS BF423
7156	4806 130 47090	TRANS BF422
7160	4806 130 47322	TRANS BC858
7161	4806 130 47319	TRANS BC848
7180	4822 130 60373	TRANS BC856B

PAINEL AV/ INTERFACE PANEL [E]

	4822 212 10876	PAINEL AV INTERFACE PWB
2791	4822 124 81144	CAP ELCO 1000µF 16V
2792	4822 124 81144	CAP ELCO 1000µF 16V
6652	4822 130 83338	DIODO LL4148
6662	4822 130 83338	DIODO LL4148
7618	4822 209 33988	CIRC INTEGR BA3313L
7628	4822 209 90451	CIRC INTEGR UPC1853CT
7652	4806 130 47226	TRANS BC848B
7655	4806 130 47226	TRANS BC848B
7656	4806 130 47269	TRANS BC858B
7662	4806 130 47226	TRANS BC848B
7665	4806 130 47226	TRANS BC848B
7666	4806 130 47269	TRANS BC858B
7679	5322 209 10883	CIRC INTEGR PCF8574P
7683	4806 130 47319	TRANS BC848
7685	4806 130 47322	TRANS BC858
7687	4806 130 47319	TRANS BC848
6331	4822 130 81512	DIODO ZENER BZV55-C6V2
6336	4822 130 81512	DIODO ZENER BZV55-C6V2
6337	4806 130 37048	DIODO ZENER BZX79-C5V1
6341	4822 130 81512	DIODO ZENER BZV55-C6V2
6351	4822 130 81512	DIODO ZENER BZV55-C6V2
6356	4822 130 81512	DIODO ZENER BZV55-C6V2
6357	4806 130 37048	DIODO ZENER BZX79-C5V1
6447	4822 130 81512	DIODO ZENER BZV55-C6V2
6493	4822 130 81252	DIODO ZENER BZV55-F4V7
6494	4822 130 81252	DIODO ZENER BZV55-F4V7
6522	4806 130 37051	DIODO ZENER BZX79-C6V2
6532	4806 130 37051	DIODO ZENER BZX79-C6V2
6537	4806 130 37048	DIODO ZENER BZX79-C5V1
6538	4806 130 37078	DIODO 1N4148
6539	4806 130 37078	DIODO 1N4148
6553	4822 130 83338	DIODO LL4148
6563	4822 130 83338	DIODO LL4148
7012	4806 130 47322	TRANS BC858
7403	4822 209 32264	CIRC INTEGR TEA6414A
7426	4806 130 47322	TRANS BC858
7428	4806 130 47322	TRANS BC858
7434	4806 130 47319	TRANS BC848
7438	4806 130 47319	TRANS BC848
7442	4806 130 47319	TRANS BC848
7443	4806 130 47322	TRANS BC858
7446	4806 130 47319	TRANS BC848
7467	4806 130 47319	TRANS BC848
7468	4806 130 47322	TRANS BC858
7503	4806 209 87231	CIRC INTEGR HEF4052BP
7555	4806 130 47319	TRANS BC848
7565	4806 130 47319	TRANS BC848

PAINEL CAMCORDER PANEL [G]

	4822 212 32154	PAINEL CAMCORDER PWB
1201	4822 267 20446	CONECTOR 3XCINCH + S-VHS
6201	4822 130 81512	DIODO ZENER BZV55-C6V2
6202	4822 130 81512	DIODO ZENER BZV55-C6V2
6203	4822 130 81512	DIODO ZENER BZV55-C6V2
6205	4806 130 37078	DIODO 1N4148
6206	4806 130 37078	DIODO 1N4148
6211	4822 130 81512	DIODO ZENER BZV55-C6V2
6216	4822 130 81512	DIODO ZENER BZV55-C6V2
6217	4806 130 37048	DIODO ZENER BZX79-C5V1

PAINEL HEADPHONE PANEL [H]

	4822 212 32152	PAINEL HEADPHONE PANEL PWB
	4822 267 31902	CONECTOR FONE DE OUVIDO
	4822 265 40752	CONECTOR 5P

PAINEL LOCAL DISPLAY PANEL [I]

	4822 212 32156	PAINEL LOCAL DISPLAY PWB
	4822 255 70291	SUPORTE LED
	4822 432 93153	COBERTURA DO LED
1010	4822 212 30842	RECEP I.R. TFMS5360
6012	4806 130 37047	DIODO ZENER BZV55-C4V7
6013	4822 130 83338	DIODO LL4148
6014	4822 130 81217	LED TLSV5100

PAINEL LOCAL KEYBOARD PANEL [J]

	4822 212 32153	PAINEL LOCAL KEYBOARD PWB
1907	5322 278 10118	MICRO CHAVE VERT
1910	4822 276 13775	MICRO CHAVE HORIZ
1911	4822 276 13775	MICRO CHAVE HORIZ
1912	4822 276 13775	MICRO CHAVE HORIZ
1913	4822 276 13775	MICRO CHAVE HORIZ
1914	4822 276 13775	MICRO CHAVE HORIZ
1915	4822 276 13775	MICRO CHAVE HORIZ
1916	4822 276 13775	MICRO CHAVE HORIZ

PAINEL JACK PANEL [F]

	4822 212 10875	PAINEL JACK/SPLITT PWB
1320	4822 267 20446	CONECTOR 3XCINCH + S-VHS
1341	4822 265 10658	CONJUNTO CONECTOR 3XCINCH
1561	4822 265 10658	CONJUNTO CONECTOR 3XCINCH
6321	4822 130 81512	DIODO ZENER BZV55-C6V2
6322	4822 130 81512	DIODO ZENER BZV55-C6V2
6323	4822 130 81512	DIODO ZENER BZV55-C6V2
6701	4806 130 37078	DIODO 1N4148
6702	4806 130 37078	DIODO 1N4148
6703	4806 130 37078	DIODO 1N4148
6704	4806 130 37004	DIODO BAV21
6705	4806 130 37004	DIODO BAV21
7701	4806 130 47041	TRANS BC548B
7702	4806 130 47050	TRANS BC558B
7703	4822 130 63275	TRANS 2SA1011E
7704	4822 130 63274	TRANS 2SC2344E

PAINEL BTSC PANEL [M1]

	4822 212 11172	PAINEL BTSC PANEL PWB
1002	4822 242 80271	FILTRO CER 4,5MHz
1600	4822 242 10359	FILTRO CER 514,25KHz
5335	4822 157 51216	INDUTOR 5,6µH
5621	4822 157 51216	INDUTOR 5,6µH
6300	4822 130 82192	DIODO ZENER TZM-C8V2
6621	4822 130 82583	DIODO ZENER BZV55-C9V1
7350	4822 209 13182	CIRC INTEGR TDA9821/V1
7392	4806 130 47319	TRANS BC848
7394	4806 130 47322	TRANS BC858
7600	4822 209 13181	CIRC INTEGR TDA9850/V1
7621	4806 130 47318	TRANS BC818

PAINEL PIP2/INTERFACE PANEL [Q2]

	4822 212 11102	PAINEL PIP INTERFACE G88FL
	4822 265 41328	CONECTOR 10P
5805	4822 152 20667	INDUTOR 5,6µH 10%
5808	4822 152 20667	INDUTOR 5,6µH 10%
5826	4822 152 20667	INDUTOR 5,6µH 10%
6831	4806 130 37163	DIODO ZENER BZX79-B5V6
7800	4806 130 47039	TRANS BC548
7821	4806 130 47039	TRANS BC548

PAINEL PIP2 PANEL [Q3]

	4822 212 10641	PAINEL PIP LATAM 1FH
	4822 267 41205	CONECTOR 4P.
1750	4822 242 81995	CRISTAL 3,579545MHz
1755	4822 242 10324	CRISTAL 3,575611MHz
1760	4822 242 10325	CRISTAL 3,582056MHz
1765	4822 242 81996	CRISTAL 4,433619MHz
1775	4822 210 10695	TUNER UV1236/PH
1788	4822 242 81966	CRISTAL 21,09MHz
1920	4822 242 81134	FILTRO S.A.W. OFWM3951
3878	4822 051 20112	RES 1,1kΩ 0,1W 5%
3912	4822 101 11191	TRIM-POT 10kΩ LIN
5754	4822 157 60122	INDUTOR 4,7µH
5756	4822 157 60122	INDUTOR 4,7µH
5757	4822 157 60122	INDUTOR 4,7µH
5760	4822 157 60122	INDUTOR 4,7µH
5762	4822 157 60122	INDUTOR 4,7µH
5920	4822 157 53302	INDUTOR 1µH
6750	4806 130 37054	DIODO ZENER BZX84-C8V2
6752	4822 130 80542	DIODO ZENER BZX84-C33
6754	4806 130 37078	DIODO 1N4148
6756	4806 130 37078	DIODO 1N4148
6758	4806 130 37078	DIODO 1N4148
6813	5322 130 31928	DIODO BAS16
6814	5322 130 31928	DIODO BAS16
7750	4822 209 90031	CIRC INTEGR TDA8310/N1
7762	4806 130 47269	TRANS BC858B
7764	4806 130 47269	TRANS BC858B
7766	4806 130 47269	TRANS BC858B
7788	4822 209 90026	CIRC INTEGR SDA9288X
7800	4806 130 47226	TRANS BC848B
7810	4806 130 47168	TRANS BC635
7833	4806 130 47321	TRANS BC848C
7858	4806 130 47226	TRANS BC848B
7864	4806 130 47226	TRANS BC848B
7877	4806 130 47269	TRANS BC858B
9604	4822 157 60122	INDUTOR 4,7µH
9610	4822 157 60122	INDUTOR 4,7µH

PAINEL CLOSE CAPTION PANEL [R]

	4822 212 32147	CLOSE CAPTION PANEL
1888	5322 242 73686	CRISTAL 12MHz
6052	4822 130 80954	DIODO ZENER BZV55-C5V6
6802	4806 130 37078	DIODO 1N4148

PAINEL SCAVEM PANEL [K]

	4822 212 32138	PAINEL SCAVEM PANEL
	4822 492 62076	MOLA FIXAÇÃO TRANSISTOR
2700	4822 126 11966	CAP CER 100pF 500V 10%
2701	4822 121 41676	CAP FILM 47nF 250V 10%
2702	4822 121 41676	CAP FILM 47nF 250V 10%
2705	4822 126 11966	CAP CER 100pF 500V 10%
2707	4822 121 41664	CAP FILM 22nF 400V 10%
3716	4822 053 12221	RES 220Ω 3W 5%
6700	4806 130 37078	DIODO 1N4148
6803	4806 130 37078	DIODO 1N4148
6804	4806 130 37078	DIODO 1N4148
6805	4806 130 37078	DIODO 1N4148
7051	4806 130 47235	TRANS BD433
7702	4806 130 47319	TRANS BC848
7815	4806 130 47322	TRANS BC858
7820	4806 130 47322	TRANS BC858
7888	4822 209 90314	CIRC INTEGR SAA5252P