ELBE

CARTE
SUPPORT TUBE
TELEVISEUR
21pouces-tube Philips

APITE Barcelona SPAIN

Nº Registro	00648208.PDF
Gama	Televisión
Sub-Gama	Televisión color
Modelo	*
Chasis	K110-07/B
Circuito	Salida RGB

MARCA ELBE Pagina 3 de 3

Documento recibido a través del sistema de comunicaciones de la
ASOCIACIÓN PROFESIONAL INDUSTRIAL DE TÉCNICOS EN ELECTRÓNICA

NOMENCLATURE

www.rtv-horvat-dj.hr

N°.DE CODE	DESIGNATIONS	REPERES
183904400	RES CR25 220 OHM 5% 1/4W	RV2 à RV4
183904497	RES CR25 390 OHM 5% 1/4W	RV16
183904559	RES CR25 680 OHM 5% 1/4W	RV14
183924225	RES CR25 820 OHM 5% 1/4W	RV15
183904707	RES CR25 1,8 KOHM 5% 1/4W	RV17 à RV19
183904843	RES CR25 4,7 KOHM 5% 1/4W	RV1, RV5 à RV6
143074225	RES AGGLO 1 KOHM 10% 0,5W	RV20 à RV22
143074217	RES AGGLO 10 KOHM 10% 0,5W	RV25
183905816	RES CR100 68 KOHM 5% 1W	RV11 à RV13
183904083	RES FUS 3,3 OHM 5% 1/4W	RV23
183906384	POTENT 470 OHM 20% 0,15W	PV1 à PV2
184901601	COND ELEC 10µF 20% 63V	CV2
183903391	COND CERA 470 pF 10% 50V	CV3 à CV5
183903768	COND FILM 0,1µF 10%	CV7
184902231	COND FILM 0,1µF 10% 63V	CV1
185344967	COND FILM 33000 pF 10% 1000V	CV6
183904161	RES CR25 10 OHM 5% 0,25W	DV7
183905332	RES CR25 100 KOHM 5% 0,25W	RV7 à RV8
183908255	RES CARB 120 KOHM 5% 0,25W	RV9
183906462	DIODE 1N4148 75V	DV1 à DV6
184905948	CONN FEM 3 VOIES	JV2
185332087	CORDON 7 PTS 7 FILS	JV1
183908044	SUPPORT TUBE NARROW-NECK	JV4
184905675	PLOT MASSE TUBE	Z2
183907261	IC TEA 5101	IC1
216372631	DISSIPATEUR TYPE A	M1

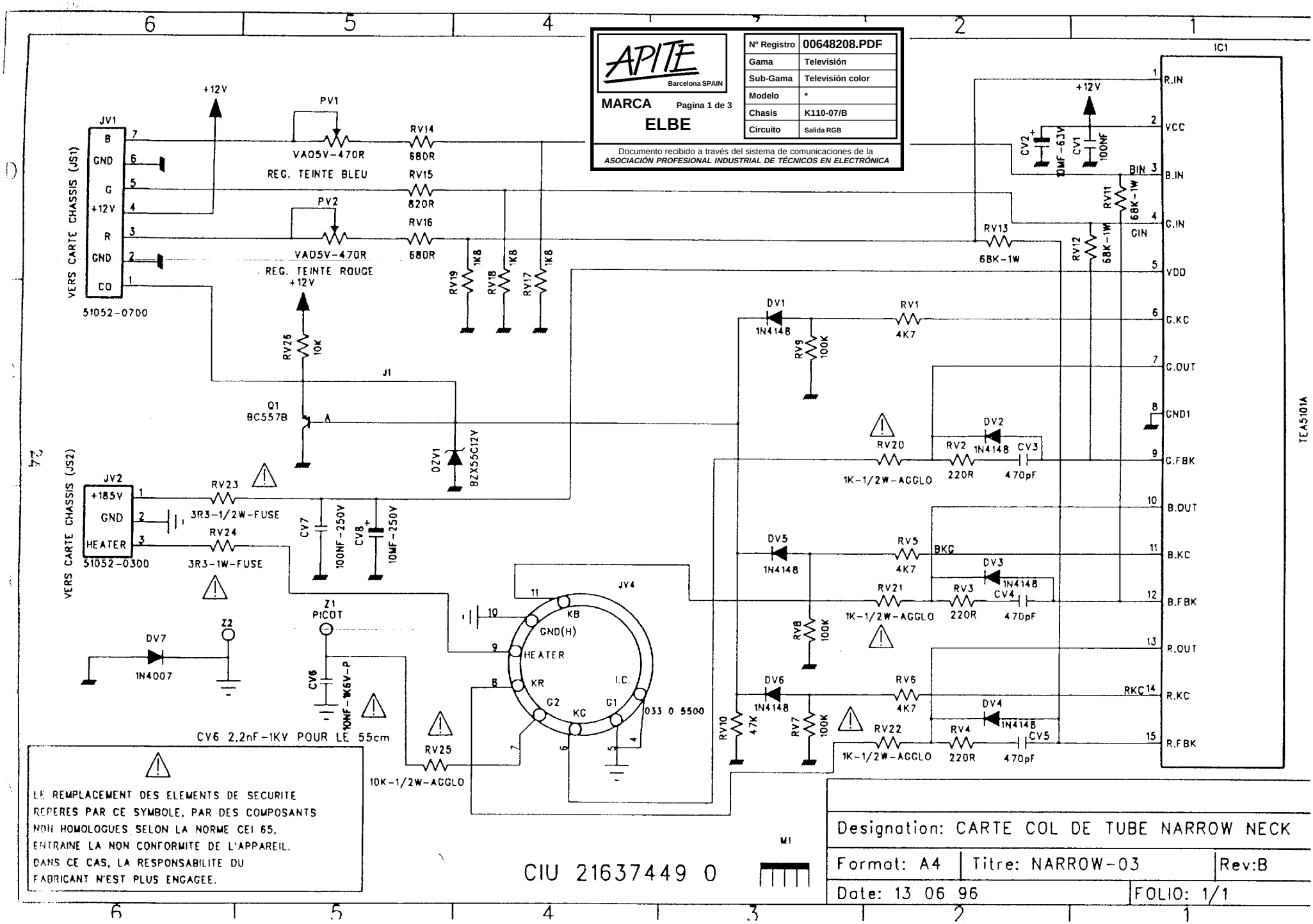
APITE
Barcelona SPAIN
MARCA
ELBE
Pagina 1 de 3
Nº Registro 00648208.PDF
Gama Televisión
Sub-Gama Televisión color
Modelo *
Chasis K110-07/B
Circuito Salida RGB
Documento recibido a través del sistema de comunicaciones de la
ASOCIACIÓN PROFESIONAL INDUSTRIAL DE TÉCNICOS EN ELECTRÓNICA
JV1
VERS CARTE CHASSIS (JS1)
51052-0700
PV1
VA05V-470R
REG. TEINTE BLEU
PV2
VA05V-470R
REG. TEINTE ROUGE
RV14 680R
RV15 820R
RV16 680R
RV19 1K8
RV18 1K8
RV17 1K8
RV26 10K
Q1 BC557B
DZV1 BZX55C12V
JV2
VERS CARTE CHASSIS (JS2)
51052-0300
RV23 3R3-1/2W-FUSE
RV24 3R3-1W-FUSE
CV7 100NF-250V
CV8 10MF-250V
DV7 1N4007
Z2
Z1 PICOT
CV6 10NF-1K6V-P
CV6 2,2nF-1KV POUR LE 55cm
RV25 10K-1/2W-AGGLO
JV4
KB
GND(H)
HEATER
KR
G2
KG
G1
I.C.
033 0 5500
M1
LE REMPLACEMENT DES ELEMENTS DE SECURITE
REPERES PAR CE SYMBOLE, PAR DES COMPOSANTS
NON HOMOLOGUES SELON LA NORME CEI 65,
ENTRAINE LA NON CONFORMITE DE L'APPAREIL.
DANS CE CAS, LA RESPONSABILITE DU
FABRICANT N'EST PLUS ENGAGEE.
CIU 21637449 0
IC1
TEA5101A
R.IN
VCC
B.IN
G.IN
VDD
G.KC
G.OUT
GND1
G.FBK
B.OUT
B.KC
B.FBK
R.OUT
R.KC
R.FBK
CV2 10MF-63V
CV1 100NF
RV11 68K-1W
RV12 68K-1W
RV13 68K-1W
DV1 1N4148
RV1 4K7
RV9 100K
RV20 1K-1/2W-AGGLO
DV2 1N4148
RV2 220R
CV3 470pF
DV5 1N4148
RV5 4K7
DV3 1N4148
RV21 1K-1/2W-AGGLO
RV3 220R
CV4 470pF
RV8 100K
DV6 1N4148
RV6 4K7
DV4 1N4148
RV10 47K
RV7 100K
RV22 1K-1/2W-AGGLO
RV4 220R
CV5 470pF
Designation: CARTE COL DE TUBE NARROW NECK
Format: A4
Titre: NARROW-03
Rev:B
Date: 13 06 96
FOLIO: 1/1

ELBE

TELEVISOR EN COLOR

28S542

MÓDULO TRC

Nomenclatura

Esquema principal

APITE Barcelona SPAIN

MARCA ELBE

Pagina 2 de 3

Nº Registro	00648208.PDF
Gama	Televisión
Sub-Gama	Televisión color
Modelo	*
Chasis	K110-07/B
Circuito	Salida RGB

Documento recibido a través del sistema de comunicaciones de la
ASOCIACIÓN PROFESIONAL INDUSTRIAL DE TÉCNICOS EN ELECTRÓNICA

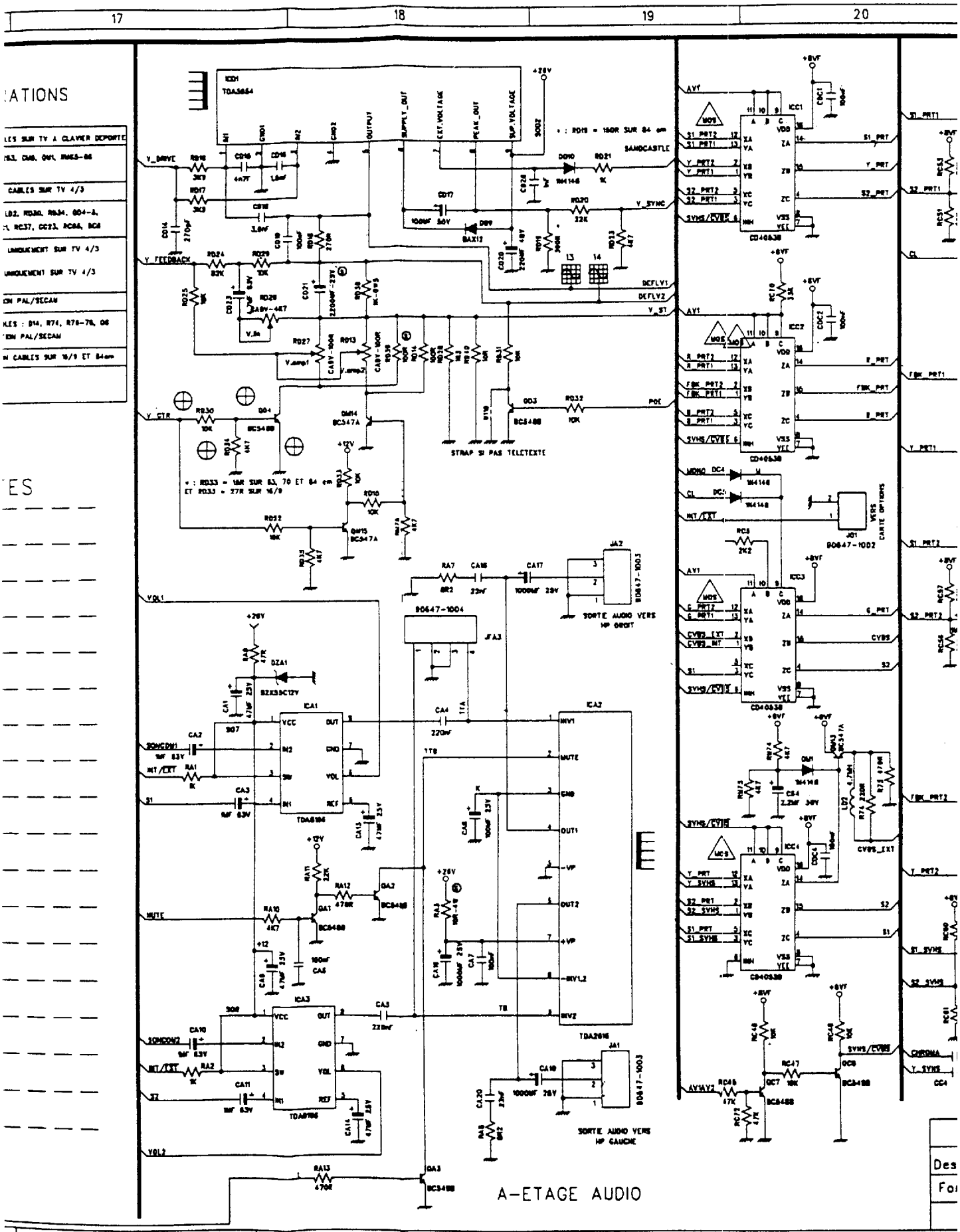

APITE Barcelona SPAIN	
MARCA ELBE	Pagina 1 de 2
Nº Registro	00648201.PDF
Gama	Televisión
Sub-Gama	Televisión Color
Modelo	*
Chasis	K110-07/B
Circuito	Procesador de Audio

Documento recibido a través del sistema de comunicaciones de la
ASOCIACIÓN PROFESIONAL INDUSTRIAL DE TÉCNICOS EN ELECTRÓNICA

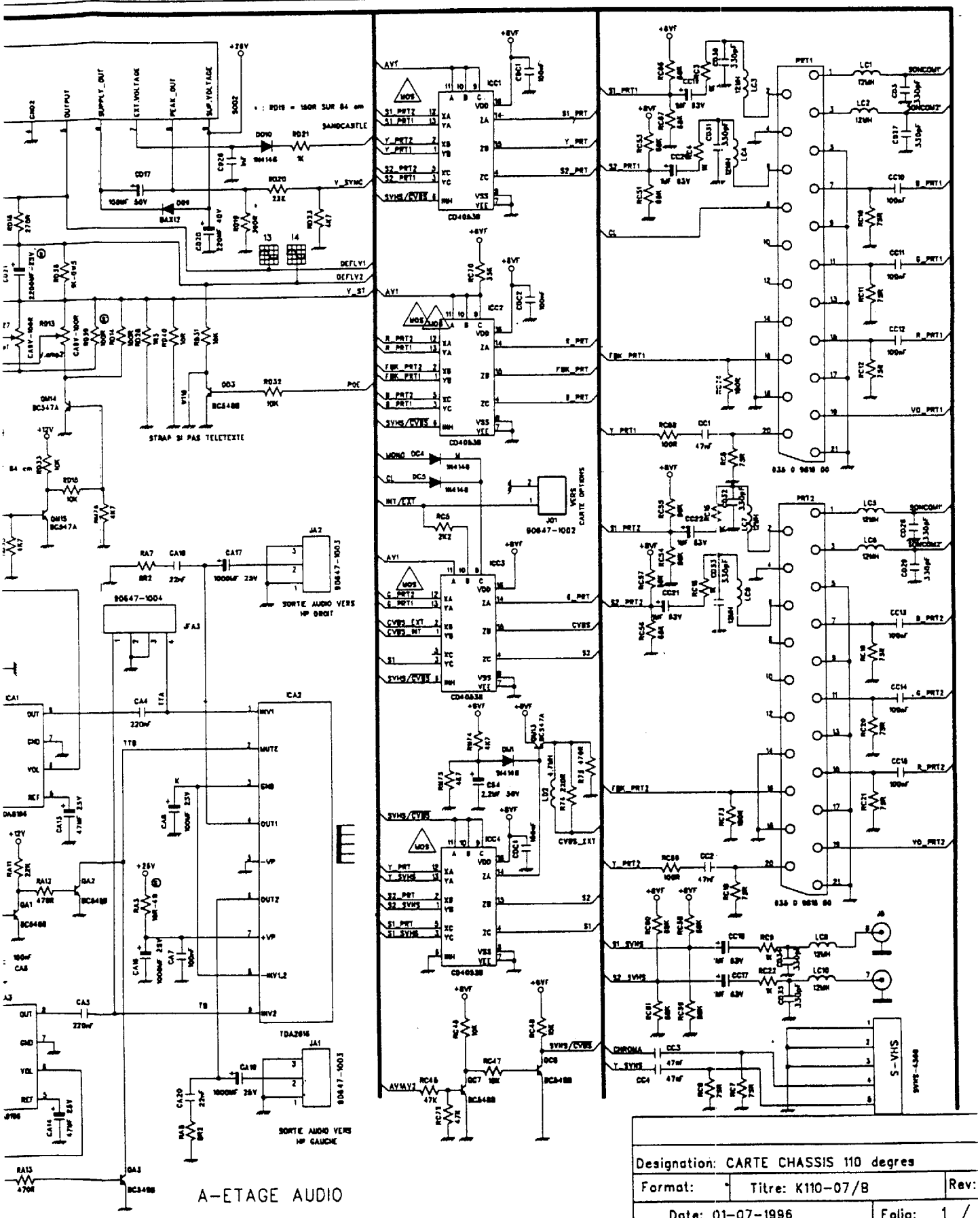
A-ETAGE AUDIO
SORTIE AUDIO VERS HP DROIT
SORTIE AUDIO VERS HP GAUCHE
STRAP SI PAS TELETEXTE
VERS CARTE OPTIONS
S-VHS
Designation: CARTE CHASSIS 110 degres
Format:
Titre: K110-07/B
Rev:
Date: 01-07-1996
Folio: 1 /

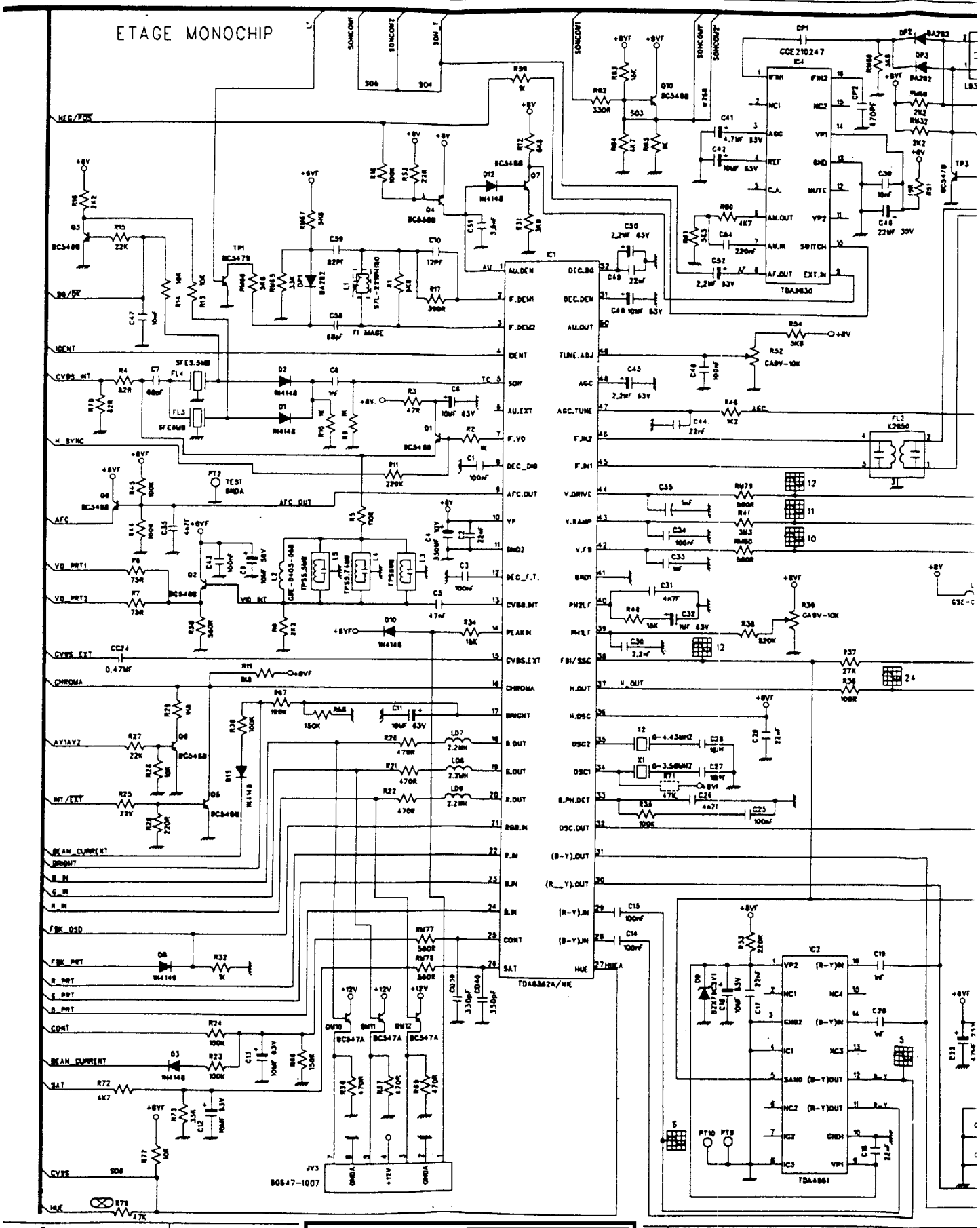

Nº Registro	00648202.PDF
Gama	Televisión
Sub-Gama	Televisión Color
Modelo	*
Chasis	K110-07/B
Circuito	Chasis Base

APITE Barcelona SPAIN

MARCA ELBE

Pagina 1 de 3

Documento recibido a través del sistema de comunicaciones de la
ASOCIACIÓN PROFESIONAL INDUSTRIAL DE TÉCNICOS EN ELECTRÓNICA

www.rtv-horvat-dj.hr

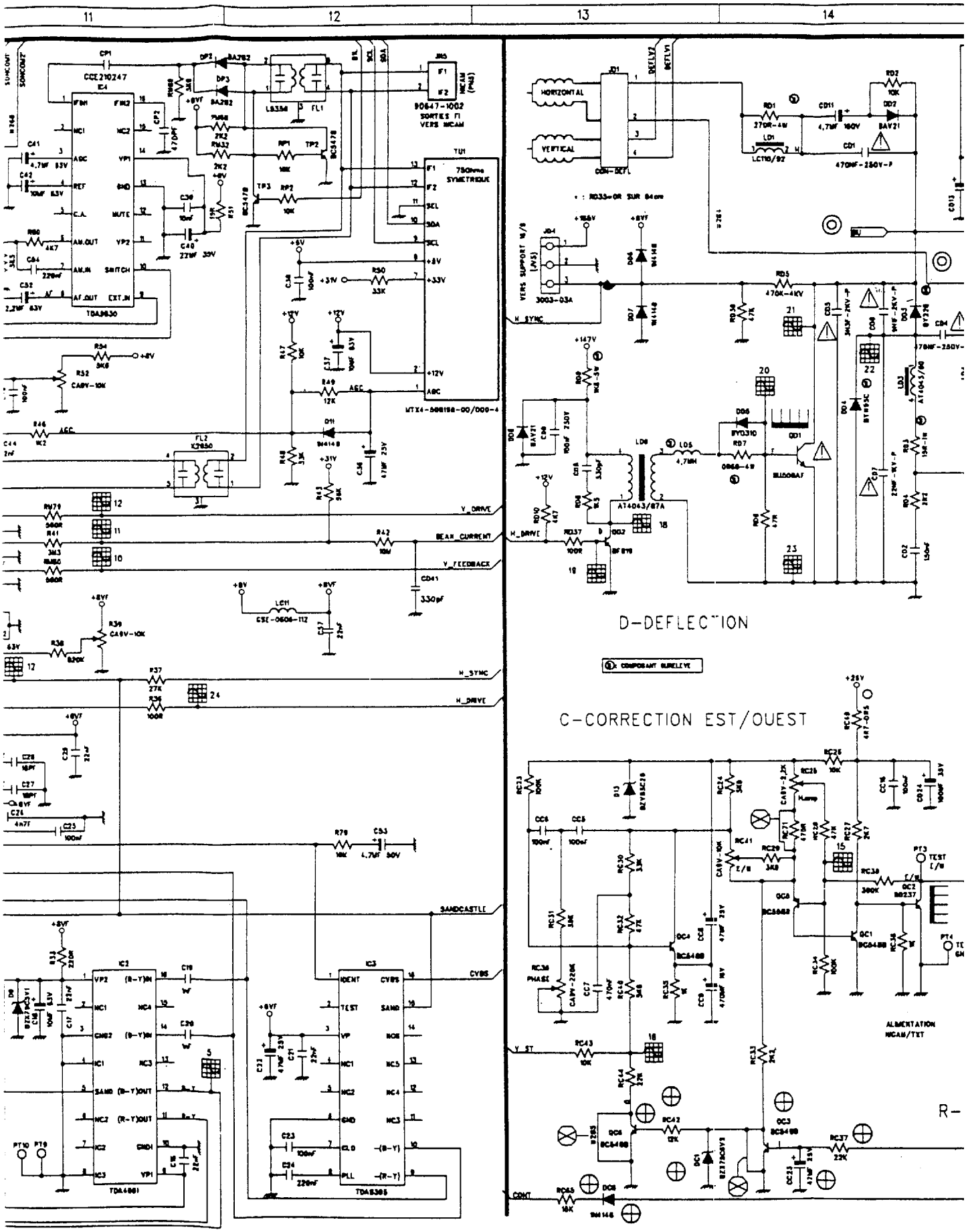

Nº Registro	00648202.PDF
Gama	Televisión
Sub-Gama	Televisión Color
Modelo	*
Chasis	K110-07/B
Circuito	Chasis Base

APITE Barcelona SPAIN

MARCA ELBE

Pagina 2 de 3

Documento recibido a través del sistema de comunicaciones de la
ASOCIACIÓN PROFESIONAL INDUSTRIAL DE TÉCNICOS EN ELECTRÓNICA

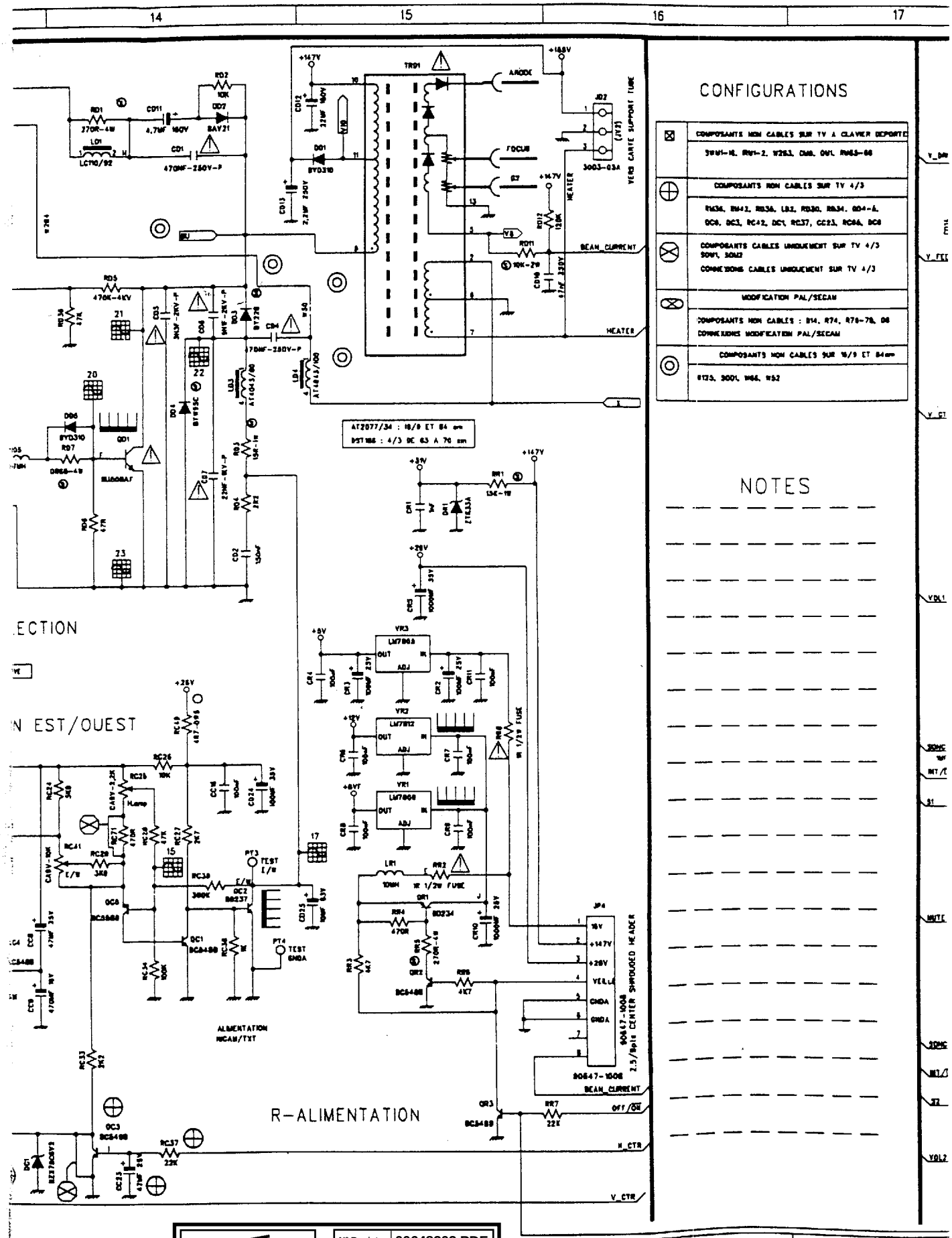

APITE Barcelona SPAIN

MARCA ELBE

Pagina 3 de 3

Nº Registro	00648202.PDF
Gama	Televisión
Sub-Gama	Televisión Color
Modelo	*
Chasis	K110-07/B
Circuito	Chasis Base

Documento recibido a través del sistema de comunicaciones de la
ASOCIACIÓN PROFESIONAL INDUSTRIAL DE TÉCNICOS EN ELECTRÓNICA

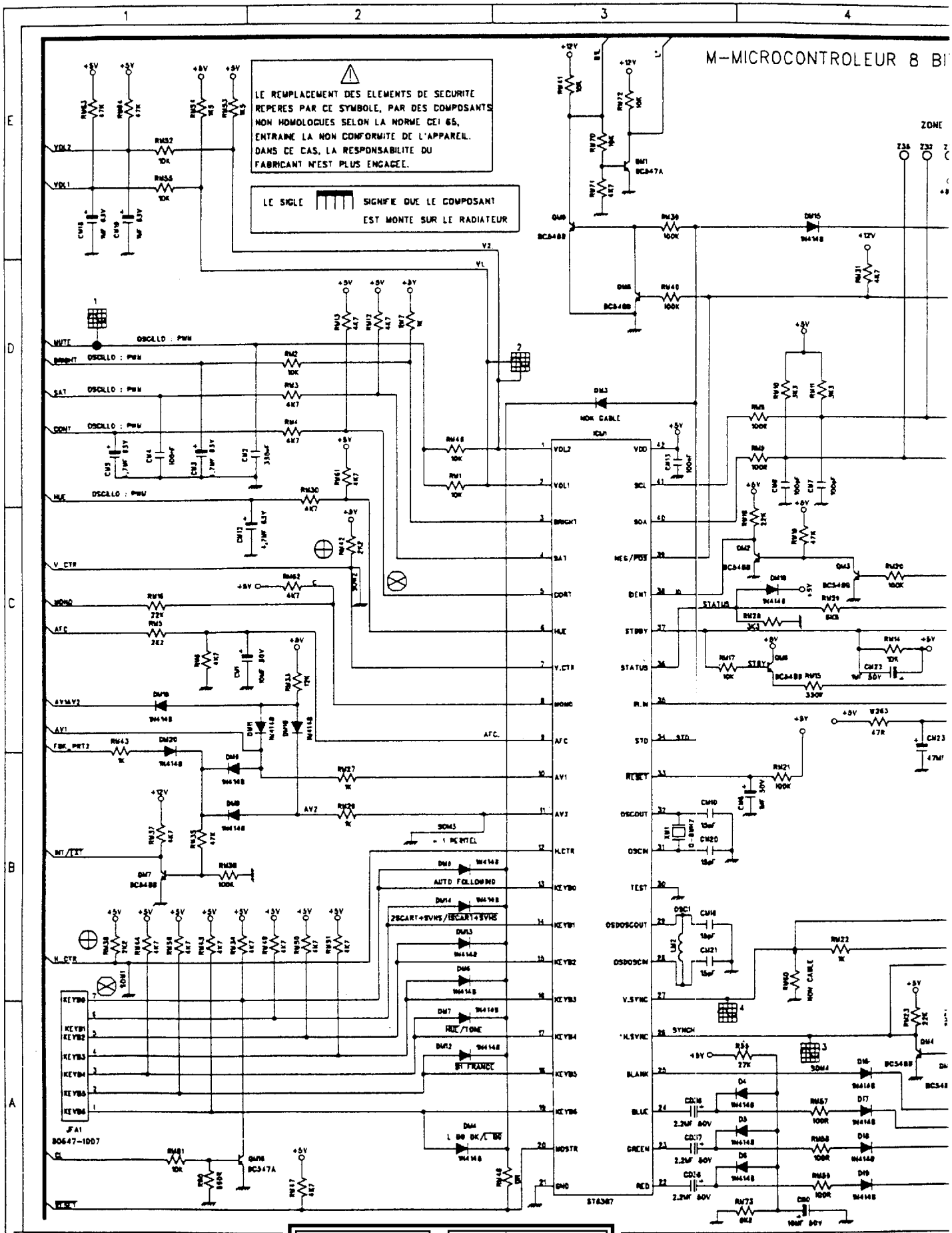
M-MICROCONTROLEUR 8 BI
LE REMPLACEMENT DES ELEMENTS DE SECURITE REPERES PAR CE SYMBOLE, PAR DES COMPOSANTS NON HOMOLOGUES SELON LA NORME CEI 65, ENTRAINE LA NON CONFORMITE DE L'APPAREIL. DANS CE CAS, LA RESPONSABILITE DU FABRICANT N'EST PLUS ENGAGEE.
LE SIGLE SIGNIFIE QUE LE COMPOSANT EST MONTE SUR LE RADIATEUR
ZONE
MUTE
BRIGHT
SAT
CONT
HUE
V_CTR
H_CTR
AFC
AV1
AV2
FBK_PRT2
INT/EXT
RESET
OSCILLO : PWM
NOK CABLE
AUTO FOLLOWING
2SCART+2VHS/1SCART+3VHS
PAL/TONE
BT FRANCE
L BG BK/L BK
ST6367
SCL
SDA
NEG/POS
IDENT
STBY
STATUS
IR.IN
STD
RESET
OSCOUT
OSCIN
TEST
OSDOSCOUT
OSDOSCIN
V.SYNC
H.SYNC
BLANK
BLUE
GREEN
RED
KEYB0
KEYB1
KEYB2
KEYB3
KEYB4
KEYB5
KEYB6
MOSTR
GND
VDL2
VDL1
BRIGHT
SAT
CONT
HUE
V.CTR
MONO
AFC
AV1
AV2
H.CTR
VDD
SCL
SDA
NEG/POS
IDENT
STBY
STATUS
IR.IN
STD
RESET
OSCOUT
OSCIN
TEST
OSDOSCOUT
OSDOSCIN
V.SYNC
H.SYNC
BLANK
BLUE
GREEN
RED
GND
BC547A
BC548B
1N4148
BC548B
BC548B
BC548B

M-MICROCONTROLEUR 8 BITS

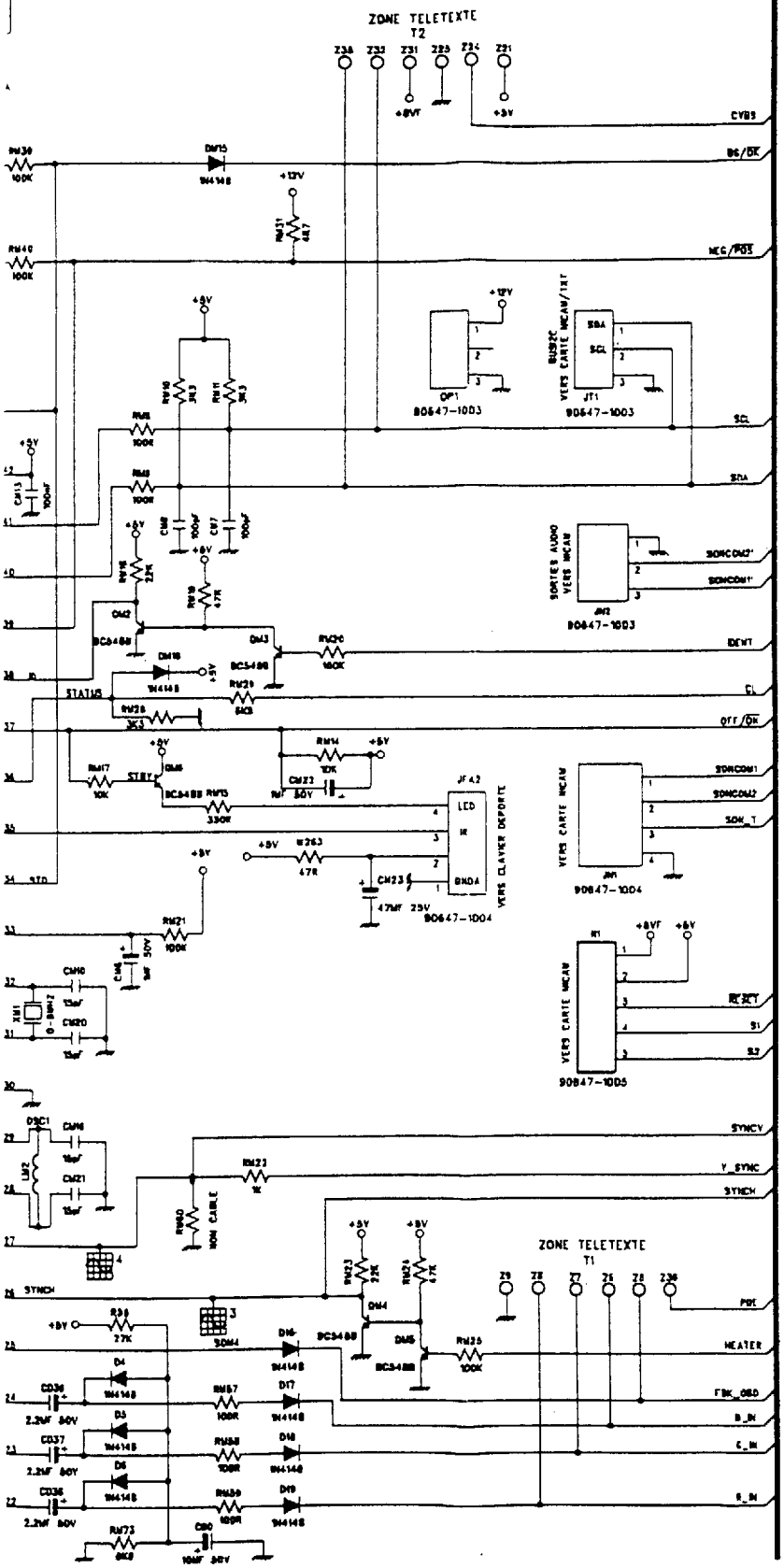

NOTES

APITE Barcelona SPAIN

MARCA ELBE

Pagina 2 de 2

Nº Registro	00648203.PDF
Gama	Televisión
Sub-Gama	Televisión Color
Modelo	*
Chasis	K110-07/B
Circuito	Procesador de Control

Documento recibido a través del sistema de comunicaciones de la
ASOCIACIÓN PROFESIONAL INDUSTRIAL DE TÉCNICOS EN ELECTRÓNICA

APITE
Barcelona SPAIN

MARCA ELBE

Nº Registro	00648205.PDF
Gama	Televisión
Sub-Gama	Televisión color
Modelo	*
Chasis	K110-07/B
Circuito	Fuente AL1698 / BF

Documento recibido a través del sistema de comunicaciones de la
ASOCIACIÓN PROFESIONAL INDUSTRIAL DE TÉCNICOS EN ELECTRÓNICA

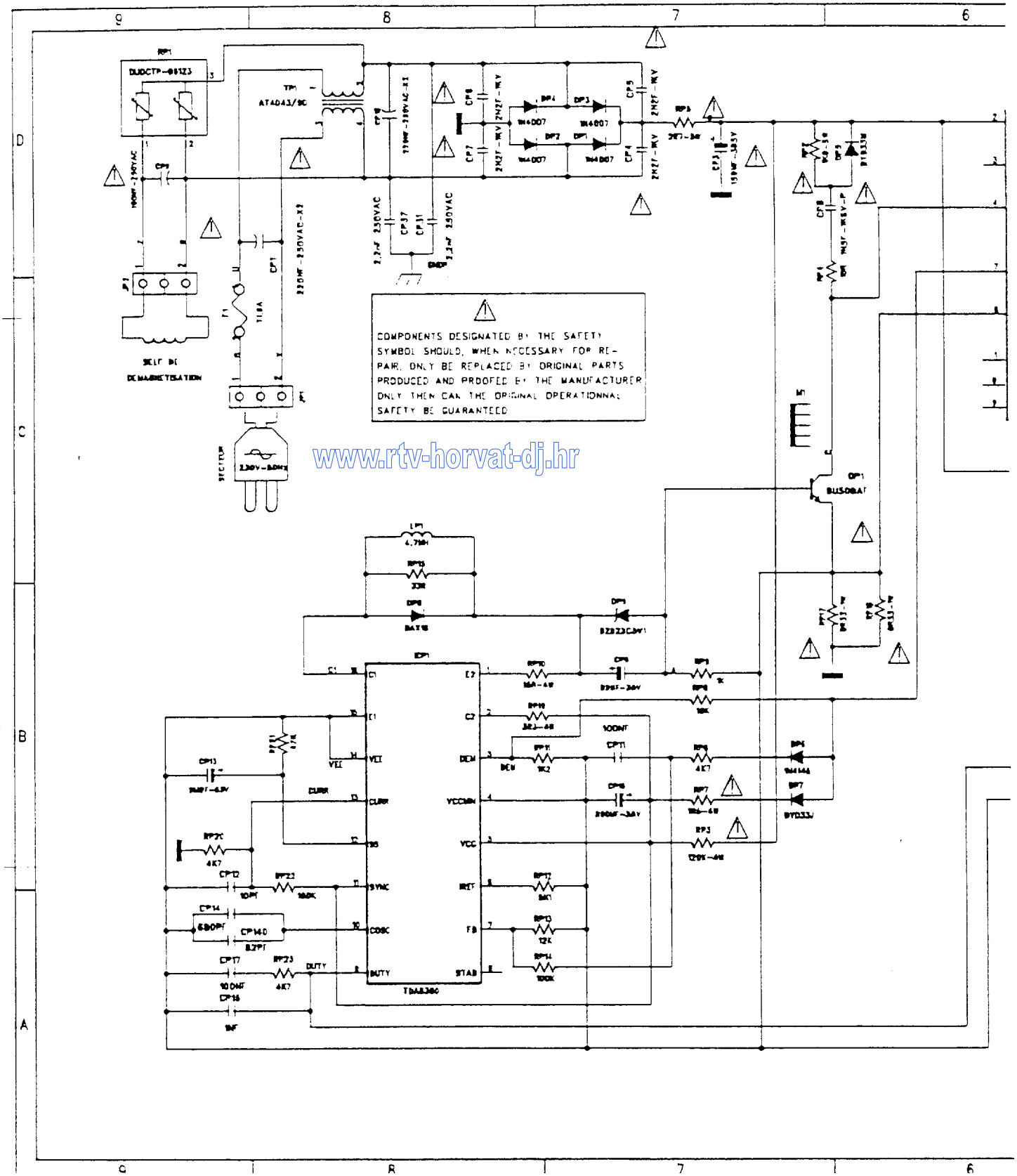

www.rtv-horvat-dj.hr

APITE
Barcelona SPAIN

Nº Registro	00648205.PDF
Gama	Televisión
Sub-Gama	Televisión color
Modelo	*
Chasis	K110-07/B
Circuito	Fuente AL1698 / BF

MARCA Pagina 2 de 6

ELBE

Documento recibido a través del sistema de comunicaciones de la
ASOCIACIÓN PROFESIONAL INDUSTRIAL DE TÉCNICOS EN ELECTRÓNICA

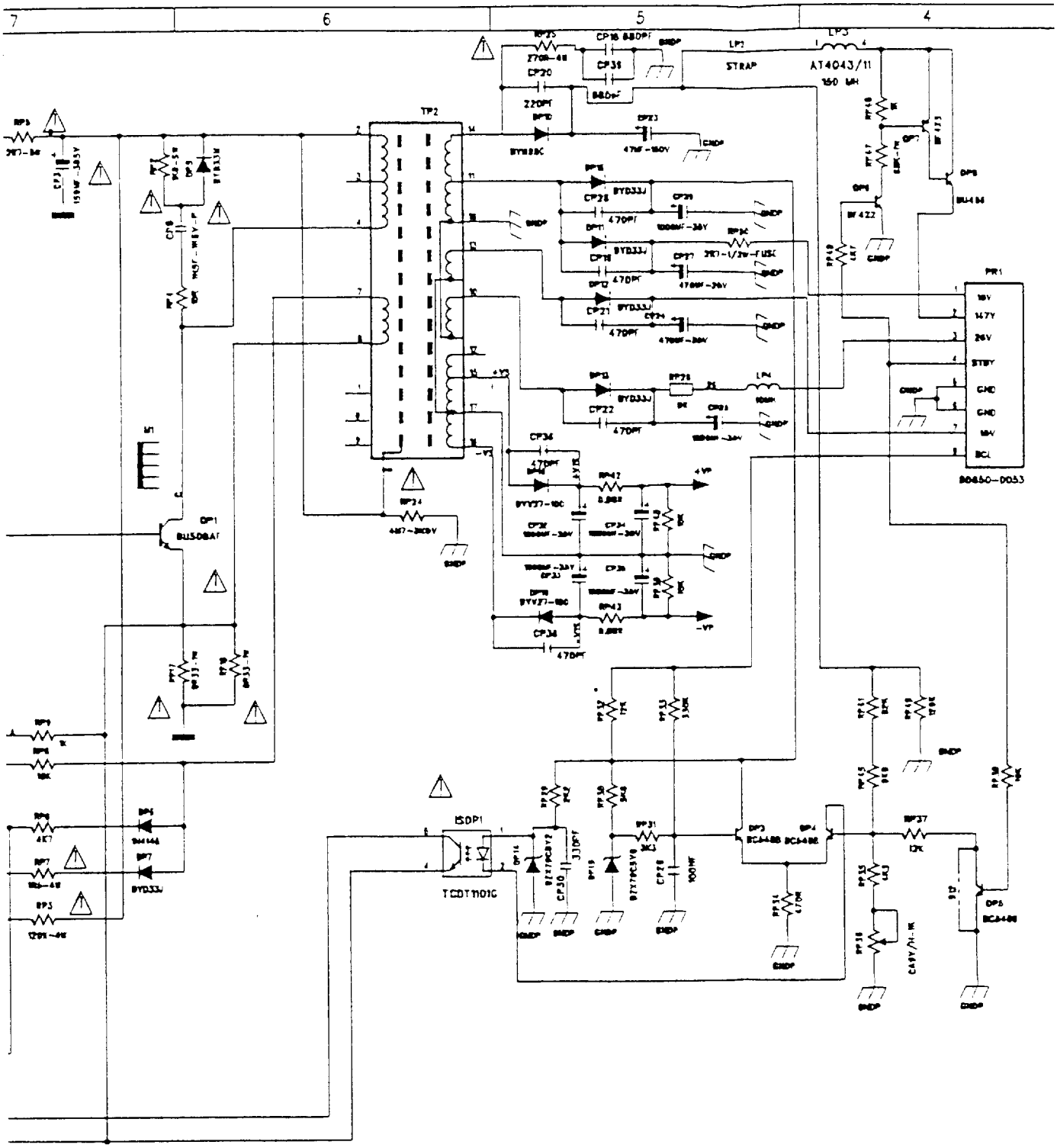

APITE
Barcelona SPAIN

Nº Registro	00648205.PDF
Gama	Televisión
Sub-Gama	Televisión color
Modelo	*
Chasis	K110-07/B
Circuito	Fuente AL1698 / BF

MARCA ELBE Pagina 3 de 6

Documento recibido a través del sistema de comunicaciones de la
ASOCIACIÓN PROFESIONAL INDUSTRIAL DE TÉCNICOS EN ELECTRÓNICA

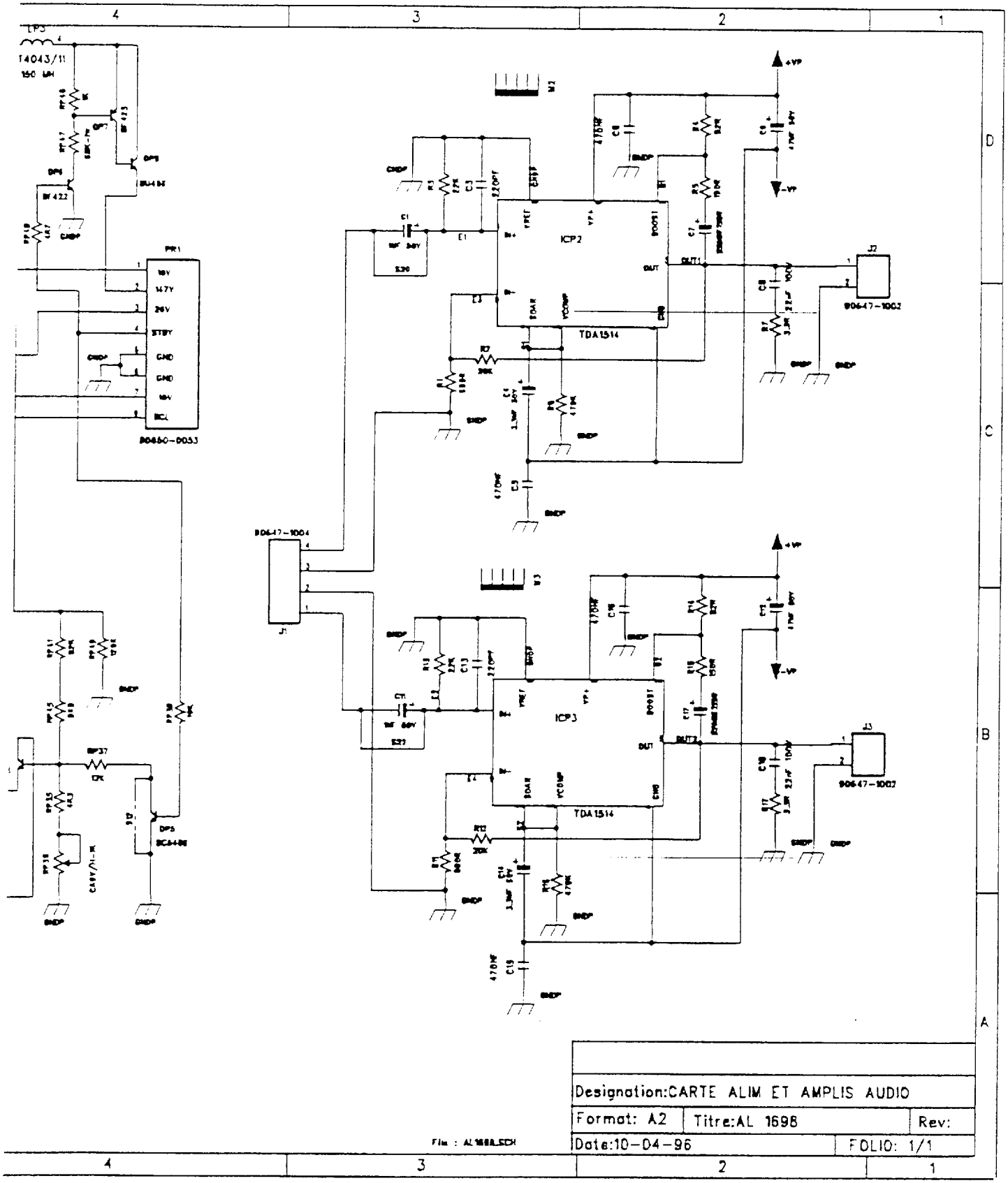

ELBE

TELEVISOR EN COLOR

28S542

ALIMENTACIÓN AL 1698

Nomenclatura
Esquema principal

APITE
Barcelona SPAIN

MARCA Pagina 4 de 6
ELBE

Nº Registro	00648205.PDF
Gama	Televisión
Sub-Gama	Televisión color
Modelo	*
Chasis	K110-07/B
Circuito	Fuente AL1698 / BF

Documento recibido a través del sistema de comunicaciones de la
ASOCIACIÓN PROFESIONAL INDUSTRIAL DE TÉCNICOS EN ELECTRÓNICA

ELBE

APITE Barcelona SPAIN

MARCA ELBE Pagina 5 de 6

Nº Registro	00648205.PDF
Gama	Televisión
Sub-Gama	Televisión color
Modelo	*
Chasis	K110-07/B
Circuito	Fuente AL1698 / BF

Documento recibido a través del sistema de comunicaciones de la
ASOCIACIÓN PROFESIONAL INDUSTRIAL DE TÉCNICOS EN ELECTRÓNICA

ALIMENTATION
TELEVISEUR
28W1000

NOMENCLATURE

CODES	DESIGNATIONS	REPERES
184904280	RES CR25 3,3 OHM 5% 1/4W	R7,R17
183904161	RES CR25 10 OHM 5% 1/4W	RP4
183904252	RES CARB 33 OHM 5% 1/4W	RP15
184900724	RES CR25 150 OHM 5% 1/4W	R5,R15
183904520	RES CR25 470 OHM 5% 1/4W	RP34
183904559	RES CR25 680 OHM 5% 1/4W	R1,R11
183905121	RES CR25 22 KOHM 5% 1/4W	R2,R3,R12,R13,RP39,RP40
184901536	RES CR25 1 KOHM 5% 1/4W	S20,S22,RP9,RP46
183908370	RES CRB 82 OHM 5% 1/4W	R4,R14
183904645	RES CR25 1,2KOHM 5% 1/4W	RP11
183904864	RES CR25 2,2 KOHM 5% 1/4W	RP29
183904781	RES CR25 3,3 KOHM 5% 1/4W	RP31
183904843	RES CR25 4,7 KOHM 5% 1/4W	RP6,RP20,RP23,RP48
185294042	RES CR25 4,3 KOHM 5% 1/4W	RP35
183904885	RES CR25 5,1 KOHM 5% 1/4W	RP12
183904918	RES CR25 5,6 KOHM 5% 1/4W	RP30
183904942	RES CR25 6,8 KOHM 5% 1/4W	RP45
183904971	RES CR25 10 KOHM 5% 1/4W	RP8
183905035	RES CR25 12 KOHM 5% 1/4W	RP13,RP32,RP3
183905098	RES CR25 18 KOHM 5% 1/4W	RP38
183905246	RES CR25 47 KOHM 5% 1/4W	RP21
183905308	RES CR25 82 KOHM 5% 1/4W	RP41
183905332	RES CR25 100 KOHM 5% 1/4W	RP14
183908255	RES CARB 120 KOHM 5% 1/4W	RP49
183905361	RES CR25 150 KOHM 5% 1/4W	RP22
184905188	RES CR25 330 KOHM 5% 1/4W	RP33
183905457	RES CR25 470 KOHM 5% 1/4W	R6,R16
183905639	RES O,33 OHM 5% 1W	RP16,RP17
183905816	RES CR100 68 KOHM 5% 1W	RP47
183905902	RES 0,68 OHM 5% 3W	RP42,RP43
143670572	RES PRO3 1,5 OHM 5% 3W	RP7
183905931	RES BOB 6,8 OHM 4% 4W	RD7
183905994	RES 15 OHM 5% 3W	RP10
183906029	RES 270 OHM 5% 3W	RP25
183906082	RES 120 KOHM 5% 2W	RP3
183906152	RES CEMENTE 2,7 OHM 5% 5W	RP5
185049710	RES PRO3 3,3 OHM 5% 3W	RP19
183924530	RES CEMENT. 1,8 KOHM 5% 5W	RP2
183906186	RES VR37 4,7 MOHM 5% O,5 W	RP24
183906206	POTENT 1KOHM 20% 0,15W	RP36
184900542	COND 2,2µF 20% 63V	CP13
184901755	COND ALU 3,3 µF 20% 50V	C4,C14
143613928	COND ALU 22µF 20% 63V	CP9
183903726	COND FILM O;27µH 10% 63V	C5,C6,C15,C16
184900068	COND ELEC 47µF 20% 160V	CP23
184900076	COND ALU 47µF 20% 50V	C9,C12
184901028	COND SNAPIN 150 µF 20% 400V	CP3
184900047	COND ELEC ALU 220µF50V	CP10
184901271	COND ELEC ALU 220µF 25V	C7,C17

APITE Barcelona SPAIN

MARCA ELBE Pagina 6 de 6

Nº Registro	00648205.PDF
Gama	Televisión
Sub-Gama	Televisión color
Modelo	*
Chasis	K110-07/B
Circuito	Fuente AL1698 / BF

Documento recibido a través del sistema de comunicaciones de la ASOCIACIÓN PROFESIONAL INDUSTRIAL DE TÉCNICOS EN ELECTRÓNICA

ALIMENTATION TV **28S542**
NOMENCLATURE (Suite N°1)

CODES	DESIGNATIONS	REPERES
183903156	COND ELEC ALU 470µF 25V	CP24,CP27
183903198	COND ELEC 1000µF 20% 35V	CP25,CP29
183903218	COND ELEC 2200µF 20% 25V	CP32 à CP35
183903239	COND CERA 10 pF 10% 50V	CP12
183903961	COND CERA 82 pF 5% 100V	CP140
183903359	COND CERA 220 pF 5% 100V	CP20
184906718	COND CERA 220 pF 10% 50V	C3, C13
183903391	COND CERA 470 pF 10% 50V	CP19, CP21 à CP22, CP28, CP36, CP38
185160605	COND CERA 680 pF 5% 100V	CP14
184902421	COND CERA 330 pF 20% 1000V	CP18
183903432	COND CERA 1000 pF 10% 50V	CP15
184902231	COND FILM 0,1µF 10% 63V	CP11, CP17, CP26
185235585	COND FILM 2200 pF 20% 250V	CP31, CP37
183903599	COND FILM 22000 pF 10% 63V	C8, C18
183903927	COND FILM 68000 pF 20% 275V	CP2
184901198	COND FILM 1500 pF 10% 1600V	CP8
183912994	COND CERA 1500 pF -1000V	CP4 à CP7
185235733	COND FILM 0,22µF 20% 275V	CP1, CP16
183906462	DIOD SIGNAL 1N4148 75V	DP6
183906459	DIODE REDR 1N4007 1000V	DP1 à DP4
183906503	DIODE SIGNAL 75V 500A	DP8
183906566	DIODE REDR BYD33.600 1,3A	DP7, DP11 à DP13, DP16
183906587	DIODE REDR BYD33M 1000V	DP5
183906610	DIODE BYW95	DP10
183906628	DIODE ZENER 5,1V 2W	DP9
183906694	DIODE ZENER BZX79C 5,6V 5%	DP15
184904152	DIODE ZENER BZX 79C 8,2V 5%	DP14
140196326	DIODE BYV28-100	DP18, DP19
184905526	TRANS BC548B 30V	QP3, QP4
183906912	TRANS BF422 250V	QP6
183906933	TRANS BF423 250V	QP7
185241559	TRANS BU406 200V	QP8
183906996	TRANS BU508 700V	QP1
183907282	INDUCTANCE 4,7µH 10%	LP1
183921617	INDUCTANCE 10µH 500mA	LP4
185297217	TRANSFO ALIM	TRP1
183907443	TRANSFO AT4043/11 140µH	LP3
183907505	FILTRE SECTEUR	TP1
183906441	THERMISTANCE	RP1
183907969	EMB 3CONT MALE DROIT	JP1 à JP2
185365979	CORDON 8PTS LG350MM	PR1
185255764	EMB TV 2CONT MALE DROIT	J2, J3
185366004	CORDON 4PTS LG560MM	J1
183907039	PHOTOCOUPLEUR TCDT1101	ISOP1
183907211	IC TDA8380	ICP1
185297291	IC TDA1514A	ICP2, ICP3
185154777	FUSIBLE MINIATURE 1,6A 250V	F1
184905894	DISSIPATEUR TYPE B1	M1
184905894	DISSIPATEUR TYPE B1	ICP2, ICP3

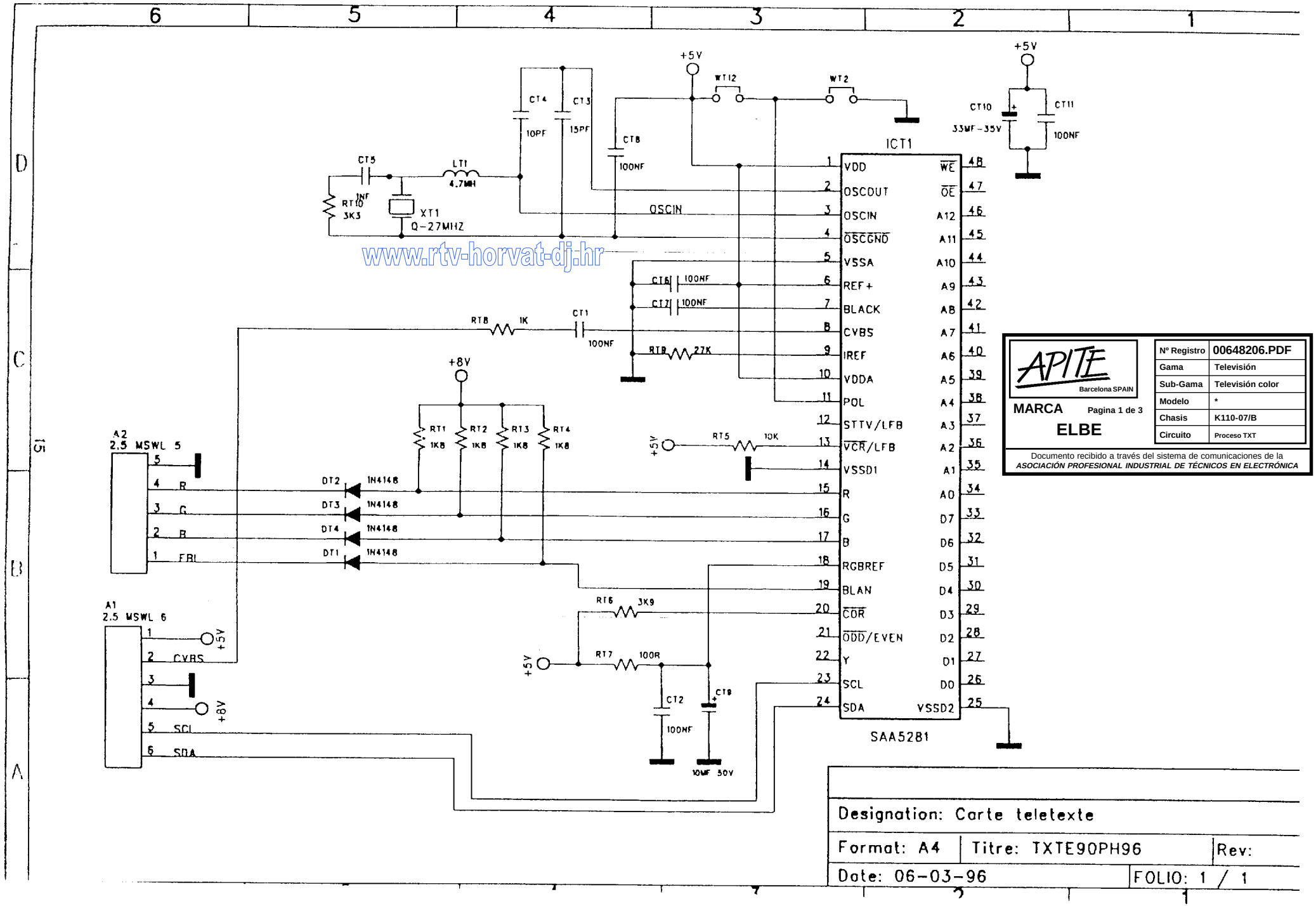

www.rtv-horvat-dj.hr

APITE Barcelona SPAIN	
MARCA	Pagina 1 de 3
ELBE	
Nº Registro	00648206.PDF
Gama	Televisión
Sub-Gama	Televisión color
Modelo	*
Chasis	K110-07/B
Circuito	Proceso TXT

Documento recibido a través del sistema de comunicaciones de la
ASOCIACIÓN PROFESIONAL INDUSTRIAL DE TÉCNICOS EN ELECTRÓNICA

Designation: Carte teletexte

Format: A4 | Titre: TXTE90PH96 | Rev:

Date: 06-03-96 | FOLIO: 1 / 1

ELBE

TELEVISOR EN COLOR

28S542

APITE Barcelona SPAIN

MARCA ELBE

Pagina 2 de 3

Nº Registro	00648206.PDF
Gama	Televisión
Sub-Gama	Televisión color
Modelo	*
Chasis	K110-07/B
Circuito	Proceso TXT

Documento recibido a través del sistema de comunicaciones de la
ASOCIACIÓN PROFESIONAL INDUSTRIAL DE TÉCNICOS EN ELECTRÓNICA

MÓDULO TELETEXTO

Nomenclatura
Esquema principal

ELBE

CARTE TELETEXTE

NOMENCLATURE

APITE Barcelona SPAIN

MARCA ELBE

Pagina 3 de 3

Nº Registro	00648206.PDF
Gama	Televisión
Sub-Gama	Televisión color
Modelo	*
Chasis	K110-07/B
Circuito	Proceso TXT

Documento recibido a través del sistema de comunicaciones de la
ASOCIACIÓN PROFESIONAL INDUSTRIAL DE TÉCNICOS EN ELECTRÓNICA

N° DE CODE	DESIGNATIONS	REPERES
184902231	COND 0,1µF 10% 63 V	CT1 à CT3, CT6 à CT7, CT11
183924340	COND CERA 15 pF 5% 50V	CT8
183904348	RES CR 25 100 OHM 5% 1/4W	RT7
183905971	RES CR 25 10 KOHM 5% 1/4W	RT5
183902831	COND 10µF 20% 63 V	CT9
183903239	COND CERA 10 pF 10% 50 V	CT4
184901536	RES CR 25 1 KOHM 5% 1/4W	RT8
183904707	RES CR 25 1,8 KOHM 5% 1/4W	RT1 à RT3
183906462	DIODE SIGNAL 1N4148 75 V	DT1 à DT4
184905401	COND 1000 pF 5% 63 V	CT5
185262954	EMB 5 CONT MALE COUDE	A2
185262975	EMB 6 CONT MALE COUDE	A1
183905150	RES CR 25 27 KOHM 5% 1/4W	RT9
183904814	RES CR 25 3,9 KOHM 5% 1/4W	RT6
143621909	COND 33 µF 20% 25 V	CT10
183904781	RES CR 25 3,3 KOHM 5% 1/4W	RT10
185154459	INDUCTANCE 3,3 µH 10%	LT1
183904674	RES. CR25 1,5 KOHM 5% 1/4W	RT4
185239963	QUARTZ HC49/U 27 MHz	XT1
185216428	IC SAA5281 PHILIPS	ICT1

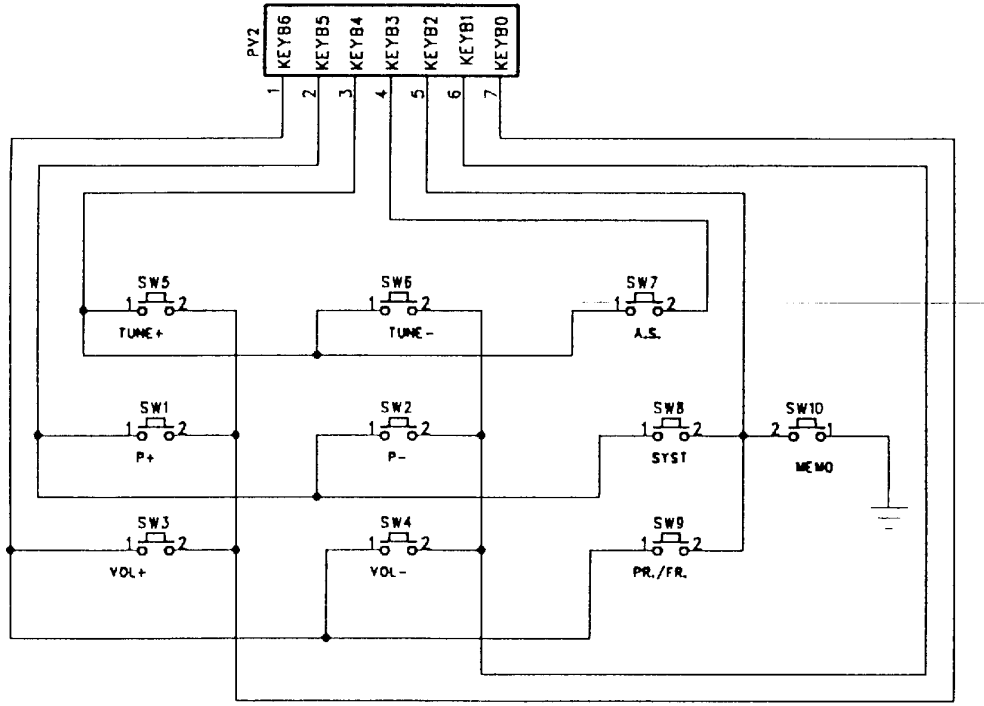

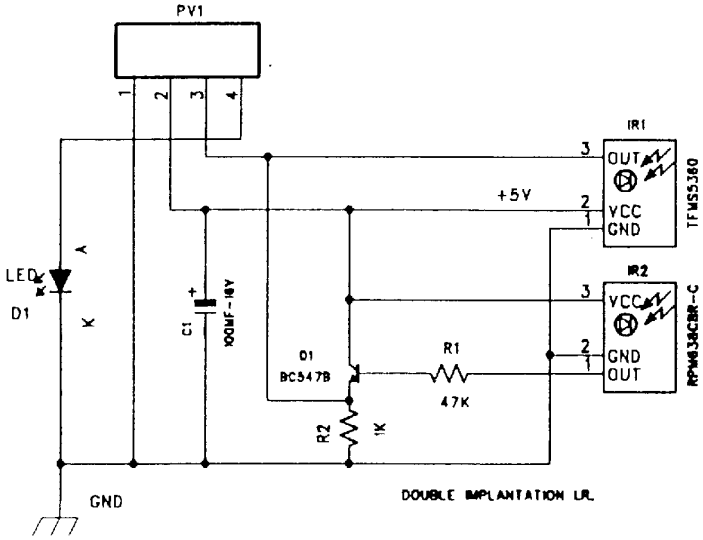

APITE Barcelona SPAIN

MARCA ELBE

Pagina 1 de 3

Nº Registro	00648207.PDF
Gama	Televisión
Sub-Gama	Televisión color
Modelo	*
Chasis	K110-07/B
Circuito	Placa frontal

Documento recibido a través del sistema de comunicaciones de la
ASOCIACIÓN PROFESIONAL INDUSTRIAL DE TÉCNICOS EN ELECTRÓNICA

Designation: CARTE FACE AVANT 70 cm

Format: A4 | Titre: KFAV70-02 | Rev: B

Date: 22-04-96 | FOLIO: 1/1

ELBE

TELEVISOR EN COLOR

28S542

APITE Barcelona SPAIN

MARCA Pagina 2 de 3

ELBE

Nº Registro	00648207.PDF
Gama	Televisión
Sub-Gama	Televisión color
Modelo	*
Chasis	K110-07/B
Circuito	Placa frontal

Documento recibido a través del sistema de comunicaciones de la
ASOCIACIÓN PROFESIONAL INDUSTRIAL DE TÉCNICOS EN ELECTRÓNICA

MÓDULO FRONTAL TV

Nomenclatura
Esquema principal

ELBE

CARTE
FACE AVANT
KFAV70-02

NOMENCLATURE

N°.DE CODE	DESIGNATIONS	REPERES
183907633	TOUCHE CONTACT MINIATURE	SW1 à SW10
183902956	COND.100µF 20% 25V	C1
184900956	RECEPTEUR IR RPM638-CBR	IR2
184905485	DIODE EL. ROUGE DIA.3	D1
184903952	CONN. FEM + HARNAIS	PFA2
184900849	CONN. FEM 7C AV HARNAIS	PFA1

APITE Barcelona SPAIN

MARCA ELBE

Pagina 3 de 3

Nº Registro	00648207.PDF
Gama	Televisión
Sub-Gama	Televisión color
Modelo	*
Chasis	K110-07/B
Circuito	Placa frontal

Documento recibido a través del sistema de comunicaciones de la
ASOCIACIÓN PROFESIONAL INDUSTRIAL DE TÉCNICOS EN ELECTRÓNICA

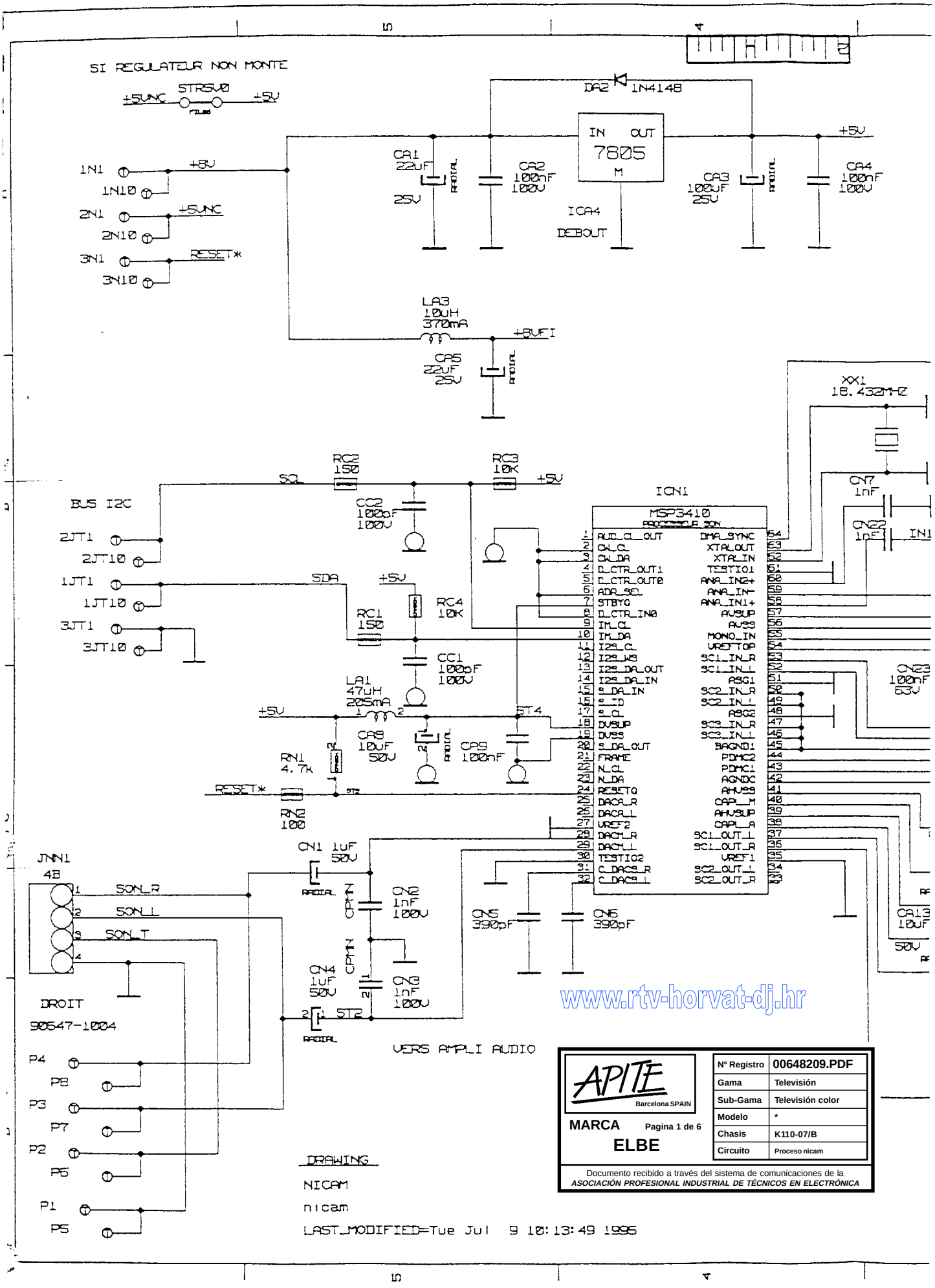
SI REGULATEUR NON MONTE
+5VNC
STRSV0
+5V
DA2 1N4148
IN OUT
7805
M
ICA4
DEBOUT
CA1 22uF 25V
CA2 100nF 100V
CA3 100uF 25V
CA4 100nF 100V
1N1
1N10
2N1
2N10
3N1
3N10
+8V
RESET*
LA3 10uH 370mA
+8VFI
CA5 22uF 25V
XX1 18.432MHZ
CN7 1nF
CN22 1nF
IN1
RC2 150
RC3 10K
SCL
BUS I2C
2JT1
2JT10
1JT1
1JT10
3JT1
3JT10
CC2 1000pF 100V
SDA
RC4 10K
RC1 150
CC1 1000pF 100V
LA1 47uH 205mA
CA8 10uF 50V
CA9 100nF
ST4
RN1 4.7k
RN2 100
ICN1
MSP3410
PROCESSOR SON
AUD_CL_OUT
CL_CL
CL_DA
D_CTR_OUT1
D_CTR_OUT0
ADR_SEL
STBYQ
D_CTR_IN0
IM_CL
IM_DA
I2S_CL
I2S_WS
I2S_DA_OUT
I2S_DA_IN
S_DA_IN
S_ID
S_CL
DVSUP
DVSS
S_DA_OUT
FRAME
N_CL
N_DA
RESETQ
DACA_R
DACA_L
VREF2
DACM_R
DACM_L
TESTIO2
C_DAC9_R
C_DAC9_L
DMA_SYNC
XTAL_OUT
XTAL_IN
TESTIO1
ANA_IN2+
ANA_IN-
ANA_IN1+
AVSUP
AVSS
MONO_IN
VREFTOP
SC1_IN_R
SC1_IN_L
ASG1
SC2_IN_R
SC2_IN_L
ASG2
SC3_IN_R
SC3_IN_L
BAGND1
PDMC2
PDMC1
AGNDC
AHVSS
CAPL_M
AHVSUP
CAPL_A
SC1_OUT_L
SC1_OUT_R
VREF1
SC2_OUT_L
SC2_OUT_R
CN23 100nF 63V
CA13 10uF 50V
CN1 1uF 50V
RADIAL
CN2 1nF 100V
CN3 1nF 100V
CN4 1uF 50V
ST2
CN5 390pF
CN6 390pF
JNN1
4B
SON_R
SON_L
SON_T
DROIT
90547-1004
P4
P8
P3
P7
P2
P6
P1
P5
VERS AMPLI AUDIO
DRAWING
NICAM
nicam
LAST_MODIFIED=Tue Jul 9 10:13:49 1996
www.rtv-horvat-dj.hr
APITE
Barcelona SPAIN
MARCA
ELBE
Pagina 1 de 6
Nº Registro 00648209.PDF
Gama Televisión
Sub-Gama Televisión color
Modelo *
Chasis K110-07/B
Circuito Proceso nicam
Documento recibido a través del sistema de comunicaciones de la
ASOCIACIÓN PROFESIONAL INDUSTRIAL DE TÉCNICOS EN ELECTRÓNICA

CE DOCUMENT EST LA PROPRIETE DE LA BANCH IL NE PEUT ETRE REPRODUIT OU COMMUNIQUE SANS AUTORISATION EXPRESSE

APITE Barcelona SPAIN

MARCA ELBE

Pagina 2 de 6

Nº Registro	00648209.PDF
Gama	Televisión
Sub-Gama	Televisión color
Modelo	*
Chasis	K110-07/B
Circuito	Proceso nicam

Documento recibido a través del sistema de comunicaciones de la
ASOCIACIÓN PROFESIONAL INDUSTRIAL DE TÉCNICOS EN ELECTRÓNICA

SCHEMA DE PRINCIPE

SCHEMA DE PRINCIPE
CARTE NICAM 110 DEG
DEMODULATEUR TDA 9811

DESIGNATION
FORMAT A2

FEUILLE 1 SUR 2

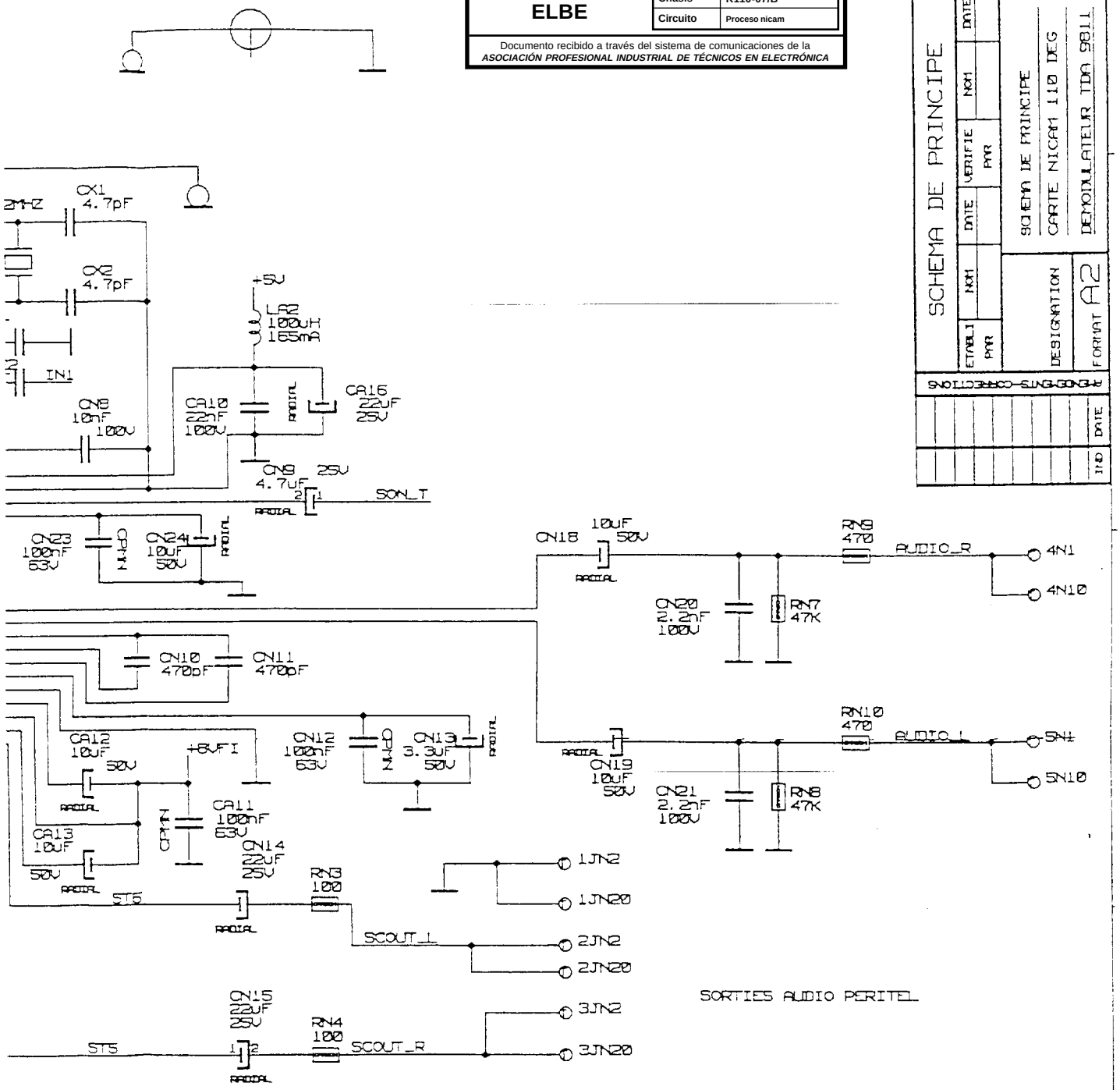

APITE Barcelona SPAIN	
MARCA ELBE	Pagina 3 de 6
Nº Registro	00648209.PDF
Gama	Televisión
Sub-Gama	Televisión color
Modelo	*
Chasis	K110-07/B
Circuito	Proceso nicam

Documento recibido a través del sistema de comunicaciones de la
ASOCIACIÓN PROFESIONAL INDUSTRIAL DE TÉCNICOS EN ELECTRÓNICA

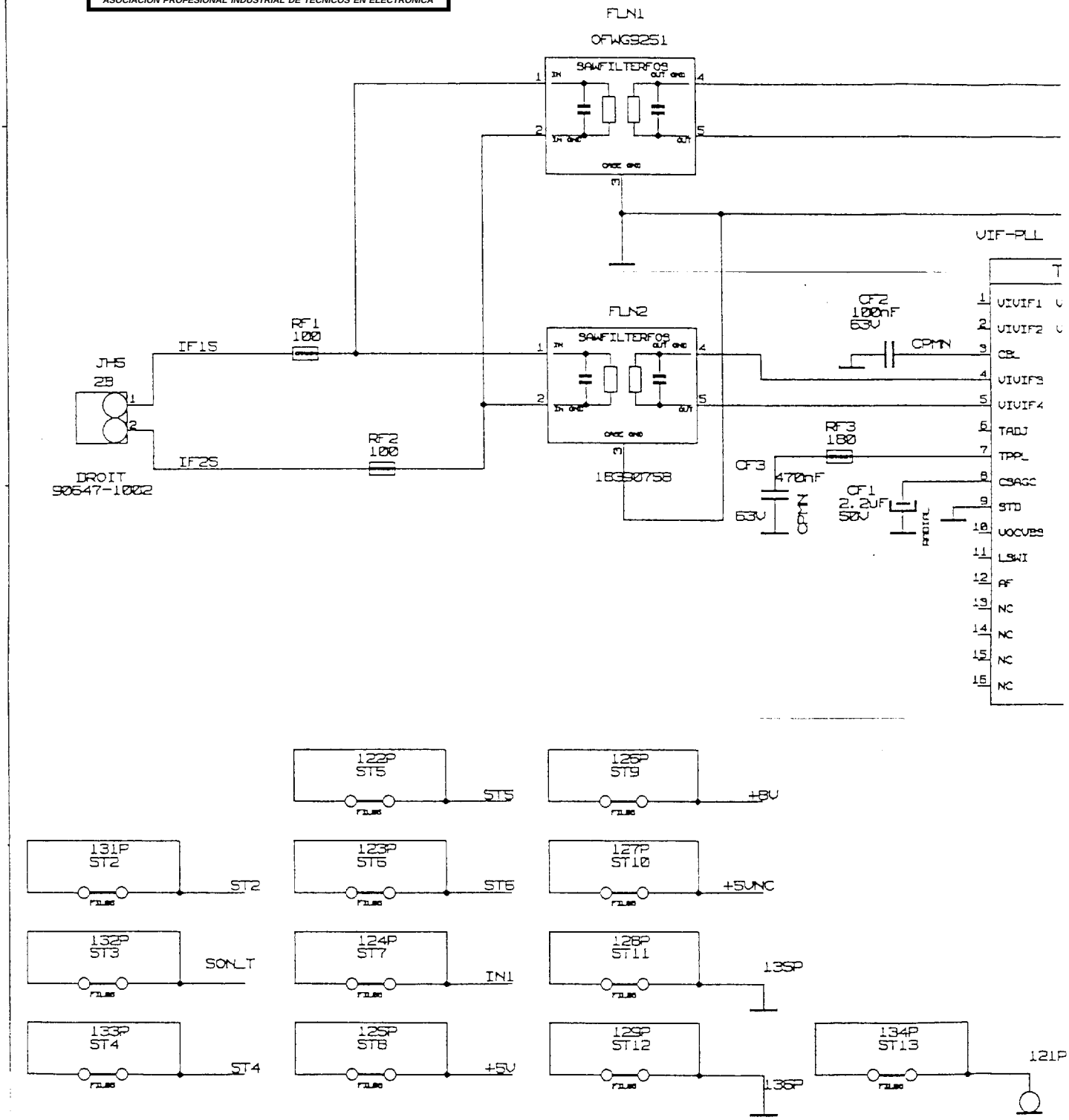

CE DOCUMENT EST LA PROPRIETE DE LA SOCIETE IL NE PEUT ETRE REPRODUIT OU COMMUNIQUE SANS AUTORISATION ECRITE

APITE
Barcelona SPAIN

Nº Registro	00648209.PDF
Gama	Televisión
Sub-Gama	Televisión color
Modelo	*
Chasis	K110-07/B
Circuito	Proceso nicam

MARCA ELBE
Pagina 4 de 6

Documento recibido a través del sistema de comunicaciones de la
ASOCIACIÓN PROFESIONAL INDUSTRIAL DE TÉCNICOS EN ELECTRÓNICA

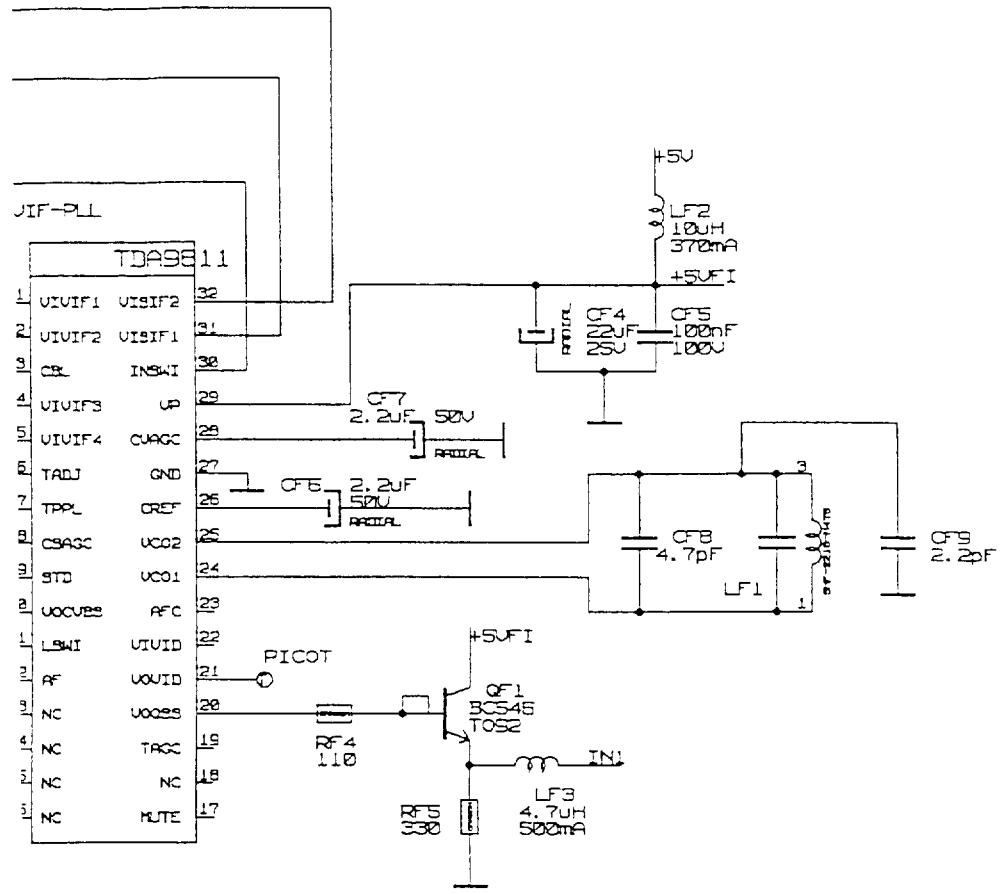

ETABLI	NOM	DATE	VERIFIE	NOM	DATE
PAR			PAR		

SCHEMA DE PRINCIPE

DESIGNATION: SCHEMA DE PRINCIPE
CARTE NICAM 110 DEG
DEMODULATEUR TDA 9811

FORMAT A2

FEUILLE 2 SUR 2

NUMERO DE DOCUMENT: 01 | 530 | 3075 | 1 | 00 | 1

REMPLACEMENTS-CONNECTIONS

IND | DATE

DRAWING
NICAM
nicam

LAST_MODIFIED=Tue Jul 9 10:14:13 1996

121P

ELBE

TELEVISOR EN COLOR

28S542

MÓDULO NICAM
Nomenclatura
Esquema principal

APITE
Barcelona SPAIN

MARCA Pagina 5 de 6
ELBE

Nº Registro	00648209.PDF
Gama	Televisión
Sub-Gama	Televisión color
Modelo	*
Chasis	K110-07/B
Circuito	Proceso nicam

Documento recibido a través del sistema de comunicaciones de la
ASOCIACIÓN PROFESIONAL INDUSTRIAL DE TÉCNICOS EN ELECTRÓNICA

APITE Barcelona SPAIN

MARCA ELBE Pagina 6 de 6

Nº Registro	00648209.PDF
Gama	Televisión
Sub-Gama	Televisión color
Modelo	*
Chasis	K110-07/B
Circuito	Proceso nicam

Documento recibido a través del sistema de comunicaciones de la ASOCIACIÓN PROFESIONAL INDUSTRIAL DE TÉCNICOS EN ELECTRÓNICA

CARTE NICAM

NOMENCLATURE

N°.DE CODE	DESIGNATIONS	REPERES
184901263	COND ALU 22 µF 20% 25V	CA1, CA5, CA16, CF4, CN14 à
		CN15
185366744	COND CERA 22 nF 20% 50V	CA2, CA4,CA9 à CA11,CF5
183902956	COND ELEC 100 µF 20% 25V	CA3
183902831	COND ELEC ALU 10µF 25% 50V	CA8, CA12 à CA13,CN18, CN19
		CN24
183903338	COND CERA 100pF 10% 100V	CC1 à CC2
184900542	COND 2,2 µF 20% 63V	CF1,CF6 à CF7
184902231	COND FILM 0,1 µF 10% 63V	CF2,CN12,CN23
183903726	COND FILM O,47 µF 10% 63V	CF3
184902348	COND CERA 4,7 pF 10% 100V	CF8,CX1 à CX2
184905844	COND CERA 2,2 pF 10% 100V	CF9
184902009	COND ELEC ALU 1 µF 20% 50V	CN1,CN4
184905401	COND FILM 1000pF 5% 63V	CN2, CN3
184902377	COND CERA 390pF 10% 50V	CN5 à CN6
183903432	COND CERA 1000pF 10% 50V	CN7,CN22
183903549	COND CERA 10000pF 50V	CN9
183903391	COND CERA 470pF 10% 50V	CN10 à CN11
184901755	COND ALU 3,3µF 20% 50V	CN13
183903495	COND CERA 2200pF 20% 50V	CN20 à CN21
183906462	DIODE SIGNAL 1N4148 75V	DA2
184902674	FILTRE FI 38,9MHz	FLN1
183907589	FILTRE IF 38,9MHz	FLN2
140593215	IC ANALOG 7805	ICA4
184905852	IC TDA9811 DEMOD	ICF1
184902413	PROCESSEUR MSP3410	ICN1
185367481	CORDON 2PTS 2FILS LG130mm	JH5
185356417	EMB MINIMODUL 4C. MALE	JN1
185356409	EMB MINIMODUL 4C. MALE	JN2, JT1
185186381	INDUCTANCE 47µH 205mA 10%	LA1
184901461	INDUCTANCE 100µH 10%	LA2
143600400	INDUCTANCE 10µH 10% 0,37A	LA3, LF2
185213208	INDUCTANCE AJUST	LF1
184901440	INDUCTANCE 4,7µH 10% 530MA	LF3
185332681	EMB MINIMODUL 5C. MALE	N1
185255566	EMB 4CONT MALE DROIT	JNN1
184901292	TRANSISTOR BC547B	QF1
184900724	RES CR25 150 OHM 5% 1/4W	RC1, RC2
183904971	RES CR25 10 KOHM 5% 1/4W	RC3, RC4
185186378	INDUCTANCE 1µH 10%	RF1, RF2
183920871	RES 180 OHM 1/4W 5%	RF3
183904372	RES 110 OHM 5% 1/4W CARB	RF4
183904463	RES CR25 330 OHM 5% 1/4W	RF5
183904843	RES CR25 4,7 KOHM 5% 1/4W	RN1
183904348	RES CR25 100 OHM 5% 1/4W	RN2, RN4
183905246	RES CR25 47 KOHM 5% 1/4W	RN7, RN8
183904520	RES CR25 470 OHM 5% 1/4W	RN9, RN10
184901482	QUARTZ 18,432 MHz	XX1

www.rtv-horvat-dj.hr