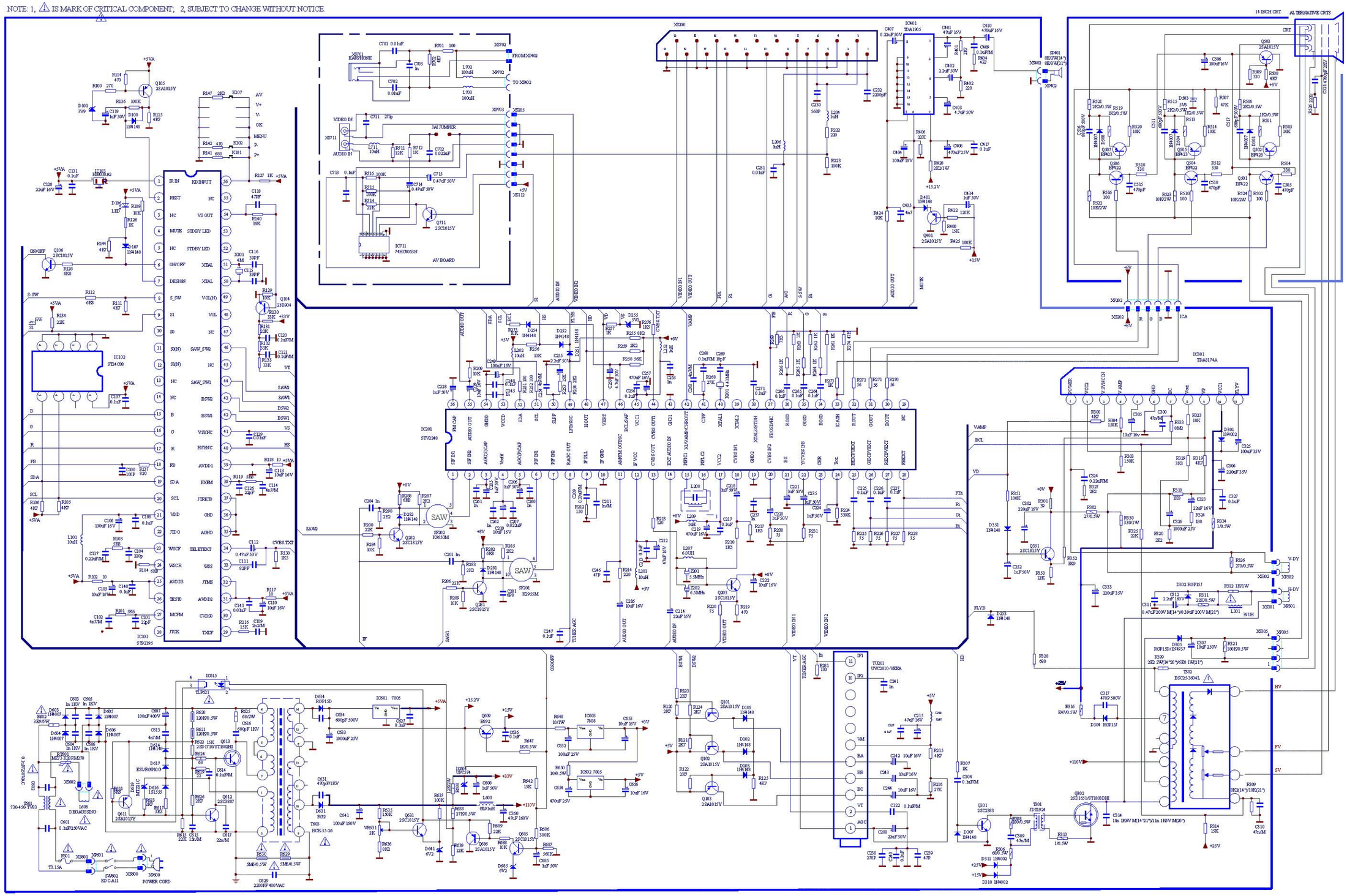

NOTE: 1, ⚠ IS MARK OF CRITICAL COMPONENT, 2, SUBJECT TO CHANGE WITHOUT NOTICE
14 INCH CRT
ALTERNATIVE CRTS
AV BOARD
KB INPUT
IC401 TDA1905
IC201 STV9248
IC301 TDA8174A
IC102 ST24C08
IC101 STV2195
TUD01 UVC2810-VIDEA
TS02 BSC25-3604L
IC711 74HC00.SSN
IC903 HEM358A2
Q503 2SA1015Y
Q106 2SC1815Y
Q105 2SA1015Y
Q104 2SB904
Q711 2SC1815Y
Q401 2SA1015Y
Q101 2SA1015Y
Q102 2SA1015Y
Q103 2SA1015Y
Q201 2SC1815Y
Q202 2SC1815Y
Q203 2SC1815Y
Q262 2SC1815Y
Q281 2SC1815Y
Q351 2SC1815Y
Q612 2SC3807
Q631 2SC1815Y
Q685 2SC1815Y
Q686 2SA1015Y
Q801 2SC2383
Q902 2SD1651STB0DMF
SAW1
SAW2
SAW3
SAW4
SAW5
SP401 (8Ω/2W(14")/8Ω/3W(21"))
SP402
XS200
XS201 EARPHONE
XS202
XS302
XS303
XS305
XS306
XS401
XS402
XS501
XS502
XS503
XS504
XS505
XS506
XS507
XS508
XS509
XS510
XS511
XS512
XS701
XS702
XS703
XP302
XP303
XP305
XP401
XP402
XP501
XP502
XP503
XP504
XP505
XP506
XP507
XP508
XP509
XP510
XP511
XP512
XP513
XP514
XP515
XP516
XP517
XP518
XP519
XP520
XP521
XP522
XP523
XP524
XP525
XP526
XP527
XP528
XP529
XP530
XP531
XP532
XP533
XP534
XP535
XP536
XP537
XP538
XP539
XP540
XP541
XP542
XP543
XP544
XP545
XP546
XP547
XP548
XP549
XP550
XP551
XP552
XP553
XP554
XP555
XP556
XP557
XP558
XP559
XP560
XP561
XP562
XP563
XP564
XP565
XP566
XP567
XP568
XP569
XP570
XP571
XP572
XP573
XP574
XP575
XP576
XP577
XP578
XP579
XP580
XP581
XP582
XP583
XP584
XP585
XP586
XP587
XP588
XP589
XP590
XP591
XP592
XP593
XP594
XP595
XP596
XP597
XP598
XP599
XP600
XP601
XP602
XP603
XP604
XP605
XP606
XP607
XP608
XP609
XP610
XP611
XP612
XP613
XP614
XP615
XP616
XP617
XP618
XP619
XP620
XP621
XP622
XP623
XP624
XP625
XP626
XP627
XP628
XP629
XP630
XP631
XP632
XP633
XP634
XP635
XP636
XP637
XP638
XP639
XP640
XP641
XP642
XP643
XP644
XP645
XP646
XP647
XP648
XP649
XP650
XP651
XP652
XP653
XP654
XP655
XP656
XP657
XP658
XP659
XP660
XP661
XP662
XP663
XP664
XP665
XP666
XP667
XP668
XP669
XP670
XP671
XP672
XP673
XP674
XP675
XP676
XP677
XP678
XP679
XP680
XP681
XP682
XP683
XP684
XP685
XP686
XP687
XP688
XP689
XP690
XP691
XP692
XP693
XP694
XP695
XP696
XP697
XP698
XP699
XP700
XP701
XP702
XP703
XP704
XP705
XP706
XP707
XP708
XP709
XP710
XP711
XP712
XP713
XP714
XP715
XP716
XP717
XP718
XP719
XP720
XP721
XP722
XP723
XP724
XP725
XP726
XP727
XP728
XP729
XP730
XP731
XP732
XP733
XP734
XP735
XP736
XP737
XP738
XP739
XP740
XP741
XP742
XP743
XP744
XP745
XP746
XP747
XP748
XP749
XP750
XP751
XP752
XP753
XP754
XP755
XP756
XP757
XP758
XP759
XP760
XP761
XP762
XP763
XP764
XP765
XP766
XP767
XP768
XP769
XP770
XP771
XP772
XP773
XP774
XP775
XP776
XP777
XP778
XP779
XP780
XP781
XP782
XP783
XP784
XP785
XP786
XP787
XP788
XP789
XP790
XP791
XP792
XP793
XP794
XP795
XP796
XP797
XP798
XP799
XP800
XP801
XP802
XP803
XP804
XP805
XP806
XP807
XP808
XP809
XP810
XP811
XP812
XP813
XP814
XP815
XP816
XP817
XP818
XP819
XP820
XP821
XP822
XP823
XP824
XP825
XP826
XP827
XP828
XP829
XP830
XP831
XP832
XP833
XP834
XP835
XP836
XP837
XP838
XP839
XP840
XP841
XP842
XP843
XP844
XP845
XP846
XP847
XP848
XP849
XP850
XP851
XP852
XP853
XP854
XP855
XP856
XP857
XP858
XP859
XP860
XP861
XP862
XP863
XP864
XP865
XP866
XP867
XP868
XP869
XP870
XP871
XP872
XP873
XP874
XP875
XP876
XP877
XP878
XP879
XP880
XP881
XP882
XP883
XP884
XP885
XP886
XP887
XP888
XP889
XP890
XP891
XP892
XP893
XP894
XP895
XP896
XP897
XP898
XP899
XP900
XP901
XP902
XP903
XP904
XP905
XP906
XP907
XP908
XP909
XP910
XP911
XP912
XP913
XP914
XP915
XP916
XP917
XP918
XP919
XP920
XP921
XP922
XP923
XP924
XP925
XP926
XP927
XP928
XP929
XP930
XP931
XP932
XP933
XP934
XP935
XP936
XP937
XP938
XP939
XP940
XP941
XP942
XP943
XP944
XP945
XP946
XP947
XP948
XP949
XP950
XP951
XP952
XP953
XP954
XP955
XP956
XP957
XP958
XP959
XP960
XP961
XP962
XP963
XP964
XP965
XP966
XP967
XP968
XP969
XP970
XP971
XP972
XP973
XP974
XP975
XP976
XP977
XP978
XP979
XP980
XP981
XP982
XP983
XP984
XP985
XP986
XP987
XP988
XP989
XP990
XP991
XP992
XP993
XP994
XP995
XP996
XP997
XP998
XP999
XP1000
XP1001
XP1002
XP1003
XP1004
XP1005
XP1006
XP1007
XP1008
XP1009
XP1010
XP1011
XP1012
XP1013
XP1014
XP1015
XP1016
XP1017
XP1018
XP1019
XP1020
XP1021
XP1022
XP1023
XP1024
XP1025
XP1026
XP1027
XP1028
XP1029
XP1030
XP1031
XP1032
XP1033
XP1034
XP1035
XP1036
XP1037
XP1038
XP1039
XP1040
XP1041
XP1042
XP1043
XP1044
XP1045
XP1046
XP1047
XP1048
XP1049
XP1050
XP1051
XP1052
XP1053
XP1054
XP1055
XP1056
XP1057
XP1058
XP1059
XP1060
XP1061
XP1062
XP1063
XP1064
XP1065
XP1066
XP1067
XP1068
XP1069
XP1070
XP1071
XP1072
XP1073
XP1074
XP1075
XP1076
XP1077
XP1078
XP1079
XP1080
XP1081
XP1082
XP1083
XP1084
XP1085
XP1086
XP1087
XP1088
XP1089
XP1090
XP1091
XP1092
XP1093
XP1094
XP1095
XP1096
XP1097
XP1098
XP1099
XP1100
XP1101
XP1102
XP1103
XP1104
XP1105
XP1106
XP1107
XP1108
XP1109
XP1110
XP1111
XP1112
XP1113
XP1114
XP1115
XP1116
XP1117
XP1118
XP1119
XP1120
XP1121
XP1122
XP1123
XP1124
XP1125
XP1126
XP1127
XP1128
XP1129
XP1130
XP1131
XP1132
XP1133
XP1134
XP1135
XP1136
XP1137
XP1138
XP1139
XP1140
XP1141
XP1142
XP1143
XP1144
XP1145
XP1146
XP1147
XP1148
XP1149
XP1150
XP1151
XP1152
XP1153
XP1154
XP1155
XP1156
XP1157
XP1158
XP1159
XP1160
XP1161
XP1162
XP1163
XP1164
XP1165
XP1166
XP1167
XP1168
XP1169
XP1170
XP1171
XP1172
XP1173
XP1174
XP1175
XP1176
XP1177
XP1178
XP1179
XP1180
XP1181
XP1182
XP1183
XP1184
XP1185
XP1186
XP1187
XP1188
XP1189
XP1190
XP1191
XP1192
XP1193
XP1194
XP1195
XP1196
XP1197
XP1198
XP1199
XP1200
XP1201
XP1202
XP1203
XP1204
XP1205
XP1206
XP1207
XP1208
XP1209
XP1210
XP1211
XP1212
XP1213
XP1214
XP1215
XP1216
XP1217
XP1218
XP1219
XP1220
XP1221
XP1222
XP1223
XP1224
XP1225
XP1226
XP1227
XP1228
XP1229
XP1230
XP1231
XP1232
XP1233
XP1234
XP1235
XP1236
XP1237
XP1238
XP1239
XP1240
XP1241
XP1242
XP1243
XP1244
XP1245
XP1246
XP1247
XP1248
XP1249
XP1250
XP1251
XP1252
XP1253
XP1254
XP1255
XP1256
XP1257
XP1258
XP1259
XP1260
XP1261
XP1262
XP1263
XP1264
XP1265
XP1266
XP1267
XP1268
XP1269
XP1270
XP1271
XP1272
XP1273
XP1274
XP1275
XP1276
XP1277
XP1278
XP1279
XP1280
XP1281
XP1282
XP1283
XP1284
XP1285
XP1286
XP1287
XP1288
XP1289
XP1290
XP1291
XP1292
XP1293
XP1294
XP1295
XP1296
XP1297
XP1298
XP1299
XP1300
XP1301
XP1302
XP1303
XP1304
XP1305
XP1306
XP1307
XP1308
XP1309
XP1310
XP1311
XP1312
XP1313
XP1314
XP1315
XP1316
XP1317
XP1318
XP1319
XP1320
XP1321
XP1322
XP1323
XP1324
XP1325
XP1326
XP1327
XP1328
XP1329
XP1330
XP1331
XP1332
XP1333
XP1334
XP1335
XP1336
XP1337
XP1338
XP1339
XP1340
XP1341
XP1342
XP1343
XP1344
XP1345
XP1346
XP1347
XP1348
XP1349
XP1350
XP1351
XP1352
XP1353
XP1354
XP1355
XP1356
XP1357
XP1358
XP1359
XP1360
XP1361
XP1362
XP1363
XP1364
XP1365
XP1366
XP1367
XP1368
XP1369
XP1370
XP1371
XP1372
XP1373
XP1374
XP1375
XP1376
XP1377
XP1378
XP1379
XP1380
XP1381
XP1382
XP1383
XP1384
XP1385
XP1386
XP1387
XP1388
XP1389
XP1390
XP1391
XP1392
XP1393
XP1394
XP1395
XP1396
XP1397
XP1398
XP1399
XP1400
XP1401
XP1402
XP1403
XP1404
XP1405
XP1406
XP1407
XP1408
XP1409
XP1410
XP1411
XP1412
XP1413
XP1414
XP1415
XP1416
XP1417
XP1418
XP1419
XP1420
XP1421
XP1422
XP1423
XP1424
XP1425
XP1426
XP1427
XP1428
XP1429
XP1430
XP1431
XP1432
XP1433
XP1434
XP1435
XP1436
XP1437
XP1438
XP1439
XP1440
XP1441
XP1442
XP1443
XP1444
XP1445
XP1446
XP1447
XP1448
XP1449
XP1450
XP1451
XP1452
XP1453
XP1454
XP1455
XP1456
XP1457
XP1458
XP1459
XP1460
XP1461
XP1462
XP1463
XP1464
XP1465
XP1466
XP1467
XP1468
XP1469
XP1470
XP1471
XP1472
XP1473
XP1474
XP1475
XP1476
XP1477
XP1478
XP1479
XP1480
XP1481
XP1482
XP1483
XP1484
XP1485
XP1486
XP1487
XP1488
XP1489
XP1490
XP1491
XP1492
XP1493
XP1494
XP1495
XP1496
XP1497
XP1498
XP1499
XP1500
XP1501
XP1502
XP1503
XP1504
XP1505
XP1506
XP1507
XP1508
XP1509
XP1510
XP1511
XP1512
XP1513
XP1514
XP1515
XP1516
XP1517
XP1518
XP1519
XP1520
XP1521
XP1522
XP1523
XP1524
XP1525
XP1526
XP1527
XP1528
XP1529
XP1530
XP1531
XP1532
XP1533
XP1534
XP1535
XP1536
XP1537
XP1538
XP1539
XP1540
XP1541
XP1542
XP1543
XP1544
XP1545
XP1546
XP1547
XP1548
XP1549
XP1550
XP1551
XP1552
XP1553
XP1554
XP1555
XP1556
XP1557
XP1558
XP1559
XP1560
XP1561
XP1562
XP1563
XP1564
XP1565
XP1566
XP1567
XP1568
XP1569
XP1570
XP1571
XP1572
XP1573
XP1574
XP1575
XP1576
XP1577
XP1578
XP1579
XP1580
XP1581
XP1582
XP1583
XP1584
XP1585
XP1586
XP1587
XP1588
XP1589
XP1590
XP1591
XP1592
XP1593
XP1594
XP1595
XP1596
XP1597
XP1598
XP1599
XP1600
XP1601
XP1602
XP1603
XP1604
XP1605
XP1606
XP1607
XP1608
XP1609
XP1610
XP1611
XP1612
XP1613
XP1614
XP1615
XP1616
XP1617
XP1618
XP1619
XP1620
XP1621
XP1622
XP1623
XP1624
XP1625
XP1626
XP1627
XP1628
XP1629
XP1630
XP1631
XP1632
XP1633
XP1634
XP1635
XP1636
XP1637
XP1638
XP1639
XP1640
XP1641
XP1642
XP1643
XP1644
XP1645
XP1646
XP1647
XP1648
XP1649
XP1650
XP1651
XP1652
XP1653
XP1654
XP1655
XP1656
XP1657
XP1658
XP1659
XP1660
XP1661
XP1662
XP1663
XP1664
XP1665
XP1666
XP1667
XP1668
XP1669
XP1670
XP1671
XP1672
XP1673
XP1674
XP1675
XP1676
XP1677
XP1678
XP1679
XP1680
XP1681
XP1682
XP1683
XP1684
XP1685
XP1686
XP1687
XP1688
XP1689
XP1690
XP1691
XP1692
XP1693
XP1694
XP1695
XP1696
XP1697
XP1698
XP1699
XP1700
XP1701
XP1702
XP1703
XP1704
XP1705
XP1706
XP1707
XP1708
XP1709
XP1710
XP1711
XP1712
XP1713
XP1714
XP1715
XP1716
XP1717
XP1718
XP1719
XP1720
XP1721
XP1722
XP1723
XP1724
XP1725
XP1726
XP1727
XP1728
XP1729
XP1730
XP1731
XP1732
XP1733
XP1734
XP1735
XP1736
XP1737
XP1738
XP1739
XP1740
XP1741
XP1742
XP1743
XP1744
XP1745
XP1746
XP1747
XP1748
XP1749
XP1750
XP1751
XP1752
XP1753
XP1754
XP1755
XP1756
XP1757
XP1758
XP1759
XP1760
XP1761
XP1762
XP1763
XP1764
XP1765
XP1766
XP1767
XP1768
XP1769
XP1770
XP1771
XP1772
XP1773
XP1774
XP1775
XP1776
XP1777
XP1778
XP1779
XP1780
XP1781
XP1782
XP1783
XP1784
XP1785
XP1786
XP1787
XP1788
XP1789
XP1790
XP1791
XP1792
XP1793
XP1794
XP1795
XP1796
XP1797
XP1798
XP1799
XP1800
XP1801
XP1802
XP1803
XP1804
XP1805
XP1806
XP1807
XP1808
XP1809
XP1810
XP1811
XP1812
XP1813
XP1814
XP1815
XP1816
XP1817
XP1818
XP1819
XP1820
XP1821
XP1822
XP1823
XP1824
XP1825
XP1826
XP1827
XP1828
XP1829
XP1830
XP1831
XP1832
XP1833
XP1834
XP1835
XP1836
XP1837
XP1838
XP1839
XP1840
XP1841
XP1842
XP1843
XP1844
XP1845
XP1846
XP1847
XP1848
XP1849
XP1850
XP1851
XP1852
XP1853
XP1854
XP1855
XP1856
XP1857
XP1858
XP1859
XP1860
XP1861
XP1862
XP1863
XP1864
XP1865
XP1866
XP1867
XP1868
XP1869
XP1870
XP1871
XP1872
XP1873
XP1874
XP1875
XP1876
XP1877
XP1878
XP1879
XP1880
XP1881
XP1882
XP1883
XP1884
XP1885
XP1886
XP1887
XP1888
XP1889
XP1890
XP1891
XP1892
XP1893
XP1894
XP1895
XP1896
XP1897
XP1898
XP1899
XP1900
XP1901
XP1902
XP1903
XP1904
XP1905
XP1906
XP1907
XP1908
XP1909
XP1910
XP1911
XP1912
XP1913
XP1914
XP1915
XP1916
XP1917
XP1918
XP1919
XP1920
XP1921
XP1922
XP1923
XP1924
XP1925
XP1926
XP1927
XP1928
XP1929
XP1930
XP1931
XP1932
XP1933
XP1934
XP1935
XP1936
XP1937
XP1938
XP1939
XP1940
XP1941
XP1942
XP1943
XP1944
XP1945
XP1946
XP1947
XP1948
XP1949
XP1950
XP1951
XP1952
XP1953
XP1954
XP1955
XP1956
XP1957
XP1958
XP1959
XP1960
XP1961
XP1962
XP1963
XP1964
XP1965
XP1966
XP1967
XP1968
XP1969
XP1970
XP1971
XP1972
XP1973
XP1974
XP1975
XP1976
XP1977
XP1978
XP1979
XP1980
XP1981
XP1982
XP1983
XP1984
XP1985
XP1986
XP1987
XP1988
XP1989
XP1990
XP1991
XP1992
XP1993
XP1994
XP1995
XP1996
XP1997
XP1998
XP1999
XP2000
XP2001
XP2002
XP2003
XP2004
XP2005
XP2006
XP2007
XP2008
XP2009
XP2010
XP2011
XP2012
XP2013
XP2014
XP2015
XP2016
XP2017
XP2018
XP2019
XP2020
XP2021
XP2022
XP2023
XP2024
XP2025
XP2026
XP2027
XP2028
XP2029
XP2030
XP2031
XP2032
XP2033
XP2034
XP2035
XP2036
XP2037
XP2038
XP2039
XP2040
XP2041
XP2042
XP2043
XP2044
XP2045
XP2046
XP2047
XP2048
XP2049
XP2050
XP2051
XP2052
XP2053
XP2054
XP2055
XP2056
XP2057
XP2058
XP2059
XP2060
XP2061
XP2062
XP2063
XP2064
XP2065
XP2066
XP2067
XP2068
XP2069
XP2070
XP2071
XP2072
XP2073
XP2074
XP2075
XP2076
XP2077
XP2078
XP2079
XP2080
XP2081
XP2082
XP2083
XP2084
XP2085
XP2086
XP2087
XP2088
XP2089
XP2090
XP2091
XP2092
XP2093
XP2094
XP2095
XP2096
XP2097
XP2098
XP2099
XP2100
XP2101
XP2102
XP2103
XP2104
XP2105
XP2106
XP2107
XP2108
XP2109
XP2110
XP2111
XP2112
XP2113
XP2114
XP2115
XP2116
XP2117
XP2118
XP2119
XP2120
XP2121
XP2122
XP2123
XP2124
XP2125
XP2126
XP2127
XP2128
XP2129
XP2130
XP2131
XP2132
XP2133
XP2134
XP2135
XP2136
XP2137
XP2138
XP2139
XP2140
XP2141
XP2142
XP2143
XP2144
XP2145
XP2146
XP2147
XP2148
XP2149
XP2150
XP2151
XP2152
XP2153
XP2154
XP2155
XP2156
XP2157
XP2158
XP2159
XP2160
XP2161
XP2162
XP2163
XP2164
XP2165
XP2166
XP2167
XP2168
XP2169
XP2170
XP2171
XP2172
XP2173
XP2174
XP2175
XP2176
XP2177
XP2178
XP2179
XP2180
XP2181
XP2182
XP2183
XP2184
XP2185
XP2186
XP2187
XP2188
XP2189
XP2190
XP2191
XP2192
XP2193
XP2194
XP2195
XP2196
XP2197
XP2198
XP2199
XP2200
XP2201
XP2202
XP2203
XP2204
XP2205
XP2206
XP2207
XP2208
XP2209
XP2210
XP2211
XP2212
XP2213
XP2214
XP2215
XP2216
XP2217
XP2218
XP2219
XP2220
XP2221
XP2222
XP2223
XP2224
XP2225
XP2226
XP2227
XP2228
XP2229
XP2230
XP2231
XP2232
XP2233
XP2234
XP2235
XP2236
XP2237
XP2238
XP2239
XP2240
XP2241
XP2242
XP2243
XP2244
XP2245
XP2246
XP2247
XP2248
XP2249
XP2250
XP2251
XP2252
XP2253
XP2254
XP2255
XP2256
XP2257
XP2258
XP2259
XP2260
XP2261
XP2262
XP2263
XP2264
XP2265
XP2266
XP2267
XP2268
XP2269
XP2270
XP2271
XP2272
XP2273
XP2274
XP2275
XP2276
XP2277
XP2278
XP2279
XP2280
XP2281
XP2282
XP2283
XP2284
XP2285
XP2286
XP2287
XP2288
XP2289
XP2290
XP2291
XP2292
XP2293
XP2294
XP2295
XP2296
XP2297
XP2298
XP2299
XP2300
XP2301
XP2302
XP2303
XP2304
XP2305
XP2306
XP2307
XP2308
XP2309
XP2310
XP2311
XP2312
XP2313
XP2314
XP2315
XP2316
XP2317
XP2318
XP2319
XP2320
XP2321
XP2322
XP2323
XP2324
XP2325
XP2326
XP2327
XP2328
XP2329
XP2330
XP2331
XP2332
XP2333
XP2334
XP2335
XP2336
XP2337
XP2338
XP2339
XP2340
XP2341
XP2342
XP2343
XP2344
XP2345
XP2346
XP2347
XP2348
XP2349
XP2350
XP2351
XP2352
XP2353
XP2354
XP2355
XP2356
XP2357
XP2358
XP2359
XP2360
XP2361
XP2362
XP2363
XP2364
XP2365
XP2366
XP2367
XP2368
XP2369
XP2370
XP2371
XP2372
XP2373
XP2374
XP2375
XP2376
XP2377
XP2378
XP2379
XP2380
XP2381
XP2382
XP2383
XP2384
XP2385
XP2386
XP2387
XP2388
XP2389
XP2390
XP2391
XP2392
XP2393
XP2394
XP2395
XP2396
XP2397
XP2398
XP2399
XP2400
XP2401
XP2402
XP2403
XP2404
XP2405
XP2406
XP2407
XP2408
XP2409
XP2410
XP2411
XP2412
XP2413
XP2414
XP2415
XP2416
XP2417
XP2418
XP2419
XP2420
XP2421
XP2422
XP2423
XP2424
XP2425
XP2426
XP2427
XP2428
XP2429
XP2430
XP2431
XP2432
XP2433
XP2434
XP2435
XP2436
XP2437
XP2438
XP2439
XP2440
XP2441
XP2442
XP2443
XP2444
XP2445
XP2446
XP2447
XP2448
XP2449
XP2450
XP2451
XP2452
XP2453
XP2454
XP2455
XP2456
XP2457
XP2458
XP2459
XP2460
XP2461
XP2462
XP2463
XP2464
XP2465
XP2466
XP2467
XP2468
XP2469
XP2470
XP2471
XP2472
XP2473
XP2474
XP2475
XP2476
XP2477
XP2478
XP2479
XP2480
XP2481
XP2482
XP2483
XP2484
XP2485
XP2486
XP2487
XP2488
XP2489
XP2490
XP2491
XP2492
XP2493
XP2494
XP2495
XP2496
XP2497
XP2498
XP2499
XP2500
XP2501
XP2502
XP2503
XP2504
XP2505
XP2506
XP2507
XP2508
XP2509
XP2510
XP2511
XP2512
XP2513
XP2514
XP2515
XP2516
XP2517
XP2518
XP2519
XP2520
XP2521
XP2522
XP2523
XP2524
XP2525
XP2526
XP2527
XP2528
XP2529
XP2530
XP2531
XP2532
XP2533
XP2534
XP2535
XP2536
XP2537
XP2538
XP2539
XP2540
XP2541
XP2542
XP2543
XP2544
XP2545
XP2546
XP2547
XP2548
XP2549
XP2550
XP2551
XP2552
XP2553
XP2554
XP2555
XP2556
XP2557
XP2558
XP2559
XP2560
XP2561
XP2562
XP2563
XP2564
XP2565
XP2566
XP2567
XP2568
XP2569
XP2570
XP2571
XP2572
XP2573
XP2574
XP2575
XP2576
XP2577
XP2578
XP2579
XP2580
XP2581
XP2582
XP2583
XP2584
XP2585
XP2586
XP2587
XP2588
XP2589
XP2590
XP2591
XP2592
XP2593
XP2594
XP2595
XP2596
XP2597
XP2598
XP2599
XP2600
XP2601
XP2602
XP2603
XP2604
XP2605
XP2606
XP2607
XP2608
XP2609
XP2610
XP2611
XP2612
XP2613
XP2614
XP2615
XP2616
XP2617
XP2618
XP2619
XP2620
XP2621
XP2622
XP2623
XP2624
XP2625
XP2626
XP2627
XP2628
XP2629
XP2630
XP2631
XP2632
XP2633
XP2634
XP2635
XP2636
XP2637
XP2638
XP2639
XP2640
XP2641
XP2642
XP2643
XP2644
XP2645
XP2646
XP2647
XP2648
XP2649
XP2650
XP2651
XP2652
XP2653
XP2654
XP2655
XP2656
XP2657
XP2658
XP2659
XP2660
XP2661
XP2662
XP2663
XP2664
XP2665
XP2666
XP2667
XP2668
XP2669
XP2670
XP2671
XP2672
XP2673
XP2674
XP2675
XP2676
XP2677
XP2678
XP2679
XP2680
XP2681
XP2682
XP2683
XP2684
XP2685
XP2686
XP2687
XP2688
XP2689
XP2690
XP2691
XP2692
XP2693
XP2694
XP2695
XP2696
XP2697
XP2698
XP2699
XP2700
XP2701
XP2702
XP2703
XP2704
XP2705
XP2706
XP2707
XP2708
XP2709
XP2710
XP2711
XP2712
XP2713
XP2714
XP2715
XP2716
XP2717
XP2718
XP2719
XP2720
XP2721
XP2722
XP2723
XP2724
XP2725
XP2726
XP2727
XP2728
XP2729
XP2730
XP2731
XP2732
XP2733
XP2734
XP2735
XP2736
XP2737
XP2738
XP2739
XP2740
XP2741
XP2742
XP2743
XP2744
XP2745
XP2746
XP2747
XP2748
XP2749
XP2750
XP2751
XP2752
XP2753
XP2754
XP2755
XP2756
XP2757
XP2758
XP2759
XP2760
XP2761
XP2762
XP2763
XP2764
XP2765
XP2766
XP2767
XP2768
XP2769
XP2770
XP2771
XP2772
XP2773
XP2774
XP2775
XP2776
XP2777
XP2778
XP2779
XP2780
XP2781
XP2782
XP2783
XP2784
XP2785
XP2786
XP2787
XP2788
XP2789
XP2790
XP2791
XP2792
XP2793
XP2794
XP2795
XP2796
XP2797
XP2798
XP2799
XP2800
XP2801
XP2802
XP2803
XP2804
XP2805
XP2806
XP2807
XP2808
XP2809
XP2810
XP2811
XP2812
XP2813
XP2814
XP2815
XP2816
XP2817
XP2818
XP2819
XP2820
XP2821
XP2822
XP2823
XP2824
XP2825
XP2826
XP2827
XP2828
XP2829
XP2830
XP2831
XP2832
XP2833
XP2834
XP2835
XP2836
XP2837
XP2838
XP2839
XP2840
XP2841
XP2842
XP2843
XP2844
XP2845
XP2846
XP2847
XP2848
XP2849
XP2850
XP2851
XP2852
XP2853
XP2854
XP2855
XP2856
XP2857
XP2858
XP2859
XP2860
XP2861
XP2862
XP2863
XP2864
XP2865
XP2866
XP2867
XP2868
XP2869
XP2870
XP2871
XP2872
XP2873
XP2874
XP2875
XP2876
XP2877
XP2878
XP2879
XP2880
XP2881
XP2882
XP2883
XP2884
XP2885
XP2886
XP2887
XP2888
XP2889
XP2890
XP2891
XP2892
XP2893
XP2894
XP2895
XP2896
XP2897
XP2898
XP2899
XP2900
XP2901
XP2902
XP2903
XP2904
XP2905
XP2906
XP2907
XP2908
XP2909
XP2910
XP2911
XP2912
XP2913
XP2914
XP2915
XP2916
XP2917
XP2918
XP2919
XP2920
XP2921
XP2922
XP2923
XP2924
XP2925
XP2926
XP2927
XP2928
XP2929
XP2930
XP2931
XP2932
XP2933
XP2934
XP2935
XP2936
XP2937
XP2938
XP2939
XP2940
XP2941
XP2942
XP2943
XP2944
XP2945
XP2946
XP2947
XP2948
XP2949
XP2950
XP2951
XP2952
XP2953
XP2954
XP2955
XP2956
XP2957
XP2958
XP2959
XP2960
XP2961
XP2962
XP2963
XP2964
XP2965
XP2966
XP2967
XP2968
XP2969
XP2970
XP2971
XP2972
XP2973
XP2974
XP2975
XP2976
XP2977
XP2978
XP2979
XP2980
XP2981
XP2982
XP2983
XP2984
XP2985
XP2986
XP2987
XP2988
XP2989
XP2990
XP2991
XP2992
XP2993
XP2994
XP2995
XP2996
XP2997
XP2998
XP2999
XP3000
XP3001
XP3002
XP3003
XP3004
XP3005
XP3006
XP3007
XP3008
XP3009
XP3010
XP3011
XP3012
XP3013
XP3014
XP3015
XP3016
XP3017
XP3018
XP3019
XP3020
XP3021
XP3022
XP3023
XP3024
XP3025
XP3026
XP3027
XP3028
XP3029
XP3030
XP3031
XP3032
XP3033
XP3034
XP3035
XP3036
XP3037
XP3038
XP3039
XP3040
XP3041
XP3042
XP3043
XP3044
XP3045
XP3046
XP3047
XP3048
XP3049
XP3050
XP3051
XP3052
XP3053
XP3054
XP3055
XP3056
XP3057
XP3058
XP3059
XP3060
XP3061
XP3062
XP3063
XP3064
XP3065
XP3066
XP3067
XP3068
XP3069
XP3070
XP3071
XP3072
XP3073
XP3074
XP3075
XP3076
XP3077
XP3078
XP3079
XP3080
XP3081
XP3082
XP3083
XP3084
XP3085
XP3086
XP3087
XP3088
XP3089
XP3090
XP3091
XP3092
XP3093
XP3094
XP3095
XP3096
XP3097
XP3098
XP3099
XP3100
XP3101
XP3102
XP3103
XP3104
XP3105
XP3106
XP3107
XP3108
XP3109
XP3110
XP3111
XP3112
XP3113
XP3114
XP3115
XP3116
XP3117
XP3118
XP3119
XP3120
XP3121
XP3122
XP3123
XP3124
XP3125
XP3126
XP3127
XP3128
XP3129
XP3130
XP3131
XP3132
XP3133
XP3134
XP3135
XP3136
XP3137
XP3138
XP3139
XP3140
XP3141
XP3142
XP3143
XP3144
XP3145
XP3146
XP3147
XP3148
XP3149
XP3150
XP3151
XP3152
XP3153
XP3154
XP3155
XP3156
XP3157
XP3158
XP3159
XP3160
XP3161
XP3162
XP3163
XP3164
XP3165
XP3166
XP3167
XP3168
XP3169
XP3170
XP3171
XP3172
XP3173
XP3174
XP3175
XP3176
XP3177
XP3178
XP3179
XP3180
XP3181
XP3182
XP3183
XP3184
XP3185
XP3186
XP3187
XP3188
XP3189
XP3190
XP3191
XP3192
XP3193
XP3194
XP3195
XP3196
XP3197
XP3198
XP3199
XP3200
XP3201
XP3202
XP3203
XP3204
XP3205
XP3206
XP3207
XP3208
XP3209
XP3210
XP3211
XP3212
XP3213
XP3214
XP3215
XP3216
XP3217
XP3218
XP3219
XP3220
XP3221
XP3222
XP3223
XP3224
XP3225
XP3226
XP3227
XP3228
XP3229
XP3230
XP3231
XP3232
XP3233
XP3234
XP3235
XP3236
XP3237
XP3238
XP3239
XP3240
XP3241
XP3242
XP3243
XP3244
XP3245
XP3246
XP3247
XP3248
XP3249
XP3250
XP3251
XP3252
XP3253
XP3254
XP3255
XP3256
XP3257
XP3258
XP3259
XP3260
XP3261
XP3262
XP3263
XP3264
XP3265
XP3266
XP3267
XP3268
XP3269
XP3270
XP3271
XP3272
XP3273
XP3274
XP3275
XP3276
XP3277
XP3278
XP3279
XP3280
XP3281
XP3282
XP3283
XP3284
XP3285
XP3286
XP3287
XP3288
XP3289
XP3290
XP3291
XP3292
XP3293
XP3294
XP3295
XP3296
XP3297
XP3298
XP3299
XP3300
XP3301
XP3302
XP3303
XP3304
XP3305
XP3306
XP3307
XP3308
XP3309
XP3310
XP3311
XP3312
XP3313
XP3314
XP3315
XP3316
XP3317
XP3318
XP3319
XP3320
XP3321
XP3322
XP3323
XP3324
XP3325
XP3326
XP3327
XP3328
XP3329
XP3330
XP3331
XP3332
XP3333
XP3334
XP3335
XP3336
XP3337
XP3338
XP3339
XP3340
XP3341
XP3342
XP3343
XP3344
XP3345
XP3346
XP3347
XP3348
XP3349
XP3350
XP3351
XP3352
XP3353
XP3354
XP3355
XP3356
XP3357
XP3358
XP3359
XP3360
XP3361
XP3362
XP3363
XP3364
XP3365
XP3366
XP3367
XP3368
XP3369
XP3370
XP3371
XP3372
XP3373
XP3374
XP3375
XP3376
XP3377
XP3378
XP3379
XP3380
XP3381
XP3382
XP3383
XP3384
XP3385
XP3386
XP3387
XP3388
XP3389
XP3390
XP3391
XP3392
XP3393
XP3394
XP3395
XP3396
XP3397
XP3398
XP3399
XP3400
XP3401
XP3402
XP3403
XP3404
XP3405
XP3406
XP3407
XP3408
XP3409
XP3410
XP3411
XP3412
XP3413
XP3414
XP3415
XP3416
XP3417
XP3418
XP3419
XP3420
XP3421
XP3422
XP3423
XP3424
XP3425
XP3426
XP3427
XP3428
XP3429
XP3430
XP3431
XP3432
XP3433
XP3434
XP3435
XP3436
XP3437
XP3438
XP3439
XP3440
XP3441
XP3442
XP3443
XP3444
XP3445
XP3446
XP3447
XP3448
XP3449
XP3450
XP3451
XP3452
XP3453
XP3454
XP3455
XP3456
XP3457
XP3458
XP3459
XP3460
XP3461
XP3462
XP3463
XP3464
XP3465
XP3466
XP3467
XP3468
XP3469
XP3470
XP3471
XP3472
XP3473
XP3474
XP3475
XP3476
XP3477
XP3478
XP3479
XP3480
XP3481
XP3482
XP3483
XP3484
XP3485
XP3486
XP3487
XP3488
XP3489
XP3490
XP3491
XP3492
XP3493
XP3494
XP3495
XP3496
XP3497
XP3498
XP3499
XP3500
XP3501
XP3502
XP3503
XP3504
XP3505
XP3506
XP3507
XP3508
XP3509
XP3510
XP3511
XP3512
XP3513
XP3514
XP3515
XP3516
XP3517
XP3518
XP3519
XP3520
XP3521
XP3522
XP3523
XP3524
XP3525
XP3526
XP3527
XP3528
XP3529
XP3530
XP3531
XP3532
XP3533
XP3534
XP3535
XP3536
XP3537
XP3538
XP3539
XP3540
XP3541
XP3542
XP3543
XP3544
XP3545
XP3546
XP3547
XP3548
XP3549
XP3550
XP3551
XP3552
XP3553
XP3554
XP3555
XP3556
XP3557
XP3558
XP3559
XP3560
XP3561
XP3562
XP3563
XP3564
XP3565
XP3566
XP3567
XP3568
XP3569
XP3570
XP3571
XP3572
XP3573
XP3574
XP3575
XP3576
XP3577
XP3578
XP3579
XP3580
XP3581
XP3582
XP3583
XP3584
XP3585
XP3586
XP3587
XP3588
XP3589
XP3590
XP3591
XP3592
XP3593
XP3594
XP3595
XP3596
XP3597
XP3598
XP3599
XP3600
XP3601
XP3602
XP3603
XP3604
XP3605
XP3606
XP3607
XP3608
XP3609
XP3610
XP3611
XP3612
XP3613
XP3614
XP3615
XP3616
XP3617
XP3618
XP3619
XP3620
XP3621
XP3622
XP3623
XP3624
XP3625
XP3626
XP3627
XP3628
XP3629
XP3630
XP3631
XP3632
XP3633
XP3634
XP3635
XP3636
XP3637
XP3638
XP3639
XP3640
XP3641
XP3642
XP3643
XP3644
XP3645
XP3646
XP3647
XP3648
XP3649
XP3650
XP3651
XP3652
XP3653
XP3654
XP3655