Philco

Vista Explodida

TV PH23 LCD

0800 415300

Suporte.tecnico@britania.com.br

VISTA EXPLODIDA

PRODUTO	CÓDIGO	PADRÃO N°SÉRIE
TV PH23 LCD	057103056ATA	0 00 00000 00 XXXX
(X) - Último algarismo do código e Nº série significam a versão do aparelho		

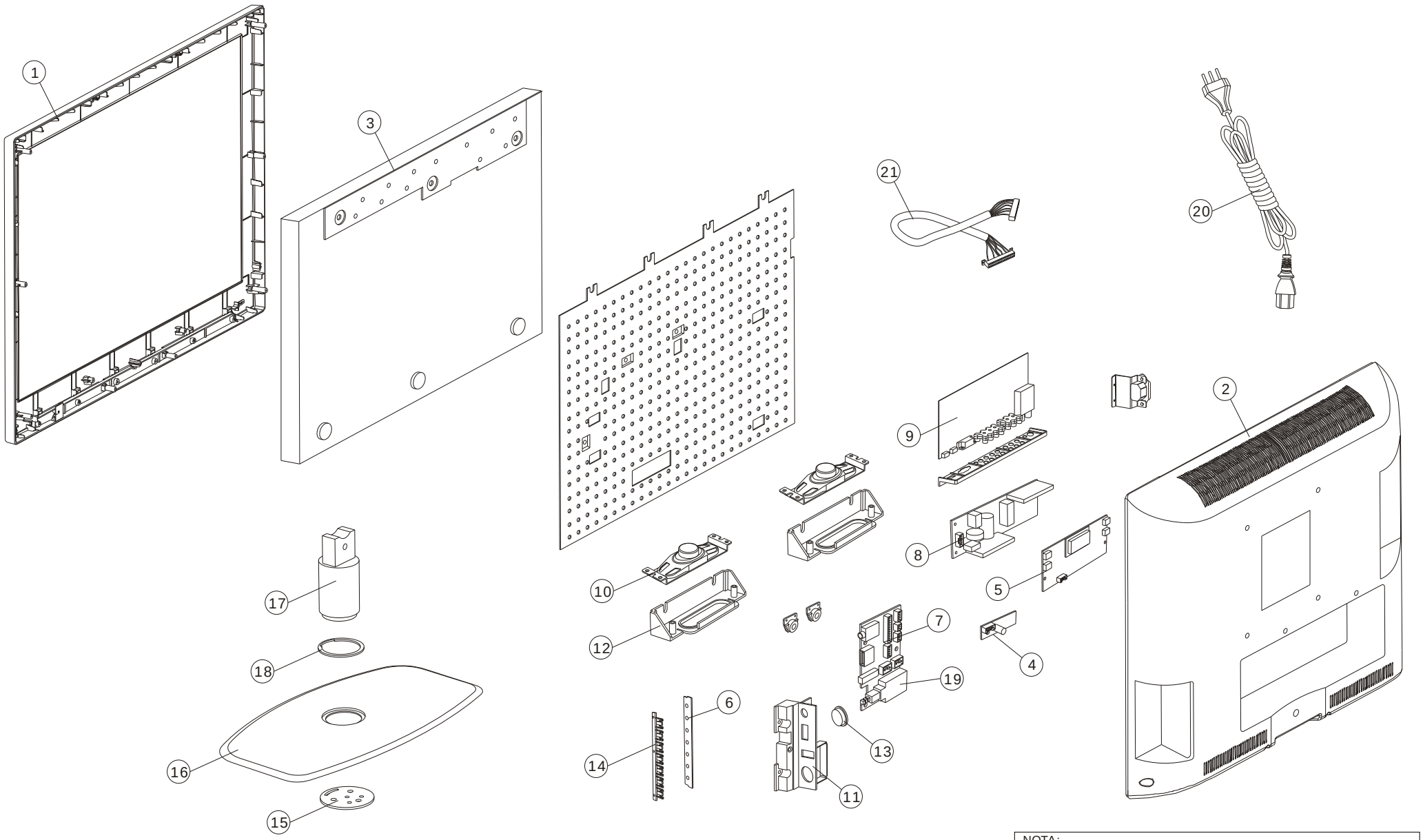

New Parts

NOTA:
- Esta lista está sujeita a alterações sem aviso prévio, consultar o site www.telecontrol.com.br para informações atualizadas.
- Em caso de dúvidas, entrar em contato com o Suporte Técnico
- Somente os itens que possuem códigos serão fornecidos.

ITENS DA VISTA EXPLODIDA

Código	Descrição peça	Nº
709936	GAB FRONT TV PH23 LCD	1
709937	GAB TRAS TV PH23 LCD	2
709930	DISPLAY LG LM230WF1	3
709932	PCI SENSOR TV PH23 LCD	4
709926	PCI DRIVE BACKLIGHT TV PH23 LCD	5
709933	PCI FUNCOES TV PH23 LCD	6
709934	PCI LIGA/DESLIGA TV PH23 LCD	7
709923	PCI FONTE TV LCD PH23	8
709919	PCI PRINCIPAL TV LCD PH23	9
709935	ALTO FAL 8R 5W TV PH23 LCD	10
710918	SUPORTE PCI LIGA/DESL PH23 LCD	11
710919	SUPORTE ALTO FAL PH23 LCD	12
709938	BOTAO POWER TV PH23 LCD	13
709939	BOTAO FUNCOES TV PH23 LCD	14
709940	FIXADOR BASE METAL TV PH23 LCD	15
709941	BASE TV PH23 LCD	16
709942	HASTE BASE TV PH23 LCD	17
709943	DECORACAO BASE TV PH23 LCD	18
709944	CHAVE MASTER 4A8A 250V PH23 LCD	19
709945	CORD 2X0,75 PR CIL P:4mm 10A 1,5M	20
709931	CABO LVDS TV PH23 LCD	21

DEMAIS ITENS FORNECIDOS

Código	Descrição peça	Nº
	PCI PRINCIPAL	
709920	CI MST6M16JS-LF(SMD) (TV LCD PH23)	U112
702716	CI KIA7805/L7805 (TO220-3)(PTH)	U111
706618	CI HC4052 (SOP-16)(SMD)	U116
702531	CI 4558 (DIP-8)(PTH)	U110
708330	CI SA7454 (DIP-18-FG)(PTH)	U100
704492	CI AMS1117 3.3V (SOT223)(SMD)	U101,U107
709683	TRANSISTOR 2SC2216 (TO-92) (PTH)	Q115
706787	CI AMS1117 ADJ (SOT223)(SMD)	U106
708964	CI Z1071A (SOP8)(SMD)	U102
709921	CI MT4953 (SOP-8)(SMD)	U109,U125
709922	SELETOR F21WT-5NR-E (TV PH23)	***
	PCI FONTE	
701633	CI 817 OPTO (DIP-4)(PTH)	IC2
708967	DIODO 20100CT (TO220)	***
701632	CI TL431,KA431 (TO-92)(PTH)	IC3
709924	TRANSISTOR SW7N65 (TO-220F)	***
709925	CI LD7575BGS (SOP-8)	IC1
	PCI DRIVE BACKLIGHT	
709927	CI MP1007 (SOP16)(SMD)	IC1
709928	TRANSISTOR ME12N04 (TO-252)	Q2A
709929	TRANSISTOR ME12P04 (TO-252)	Q3A
	ACESSÓRIOS	
709946	SELO PROCEL TV PH23 LCD	
709947	CONJ CALCO TV PH23 LCD	
709948	CONTROLE REMOTO TV PH23 LCD	
709902	EMBALAGEM TV PH23 LCD	
709903	MANUAL USUARIO TV PH23 LCD	
709918	GUIA RAPIDO TV PH23 LCD	

New Parts

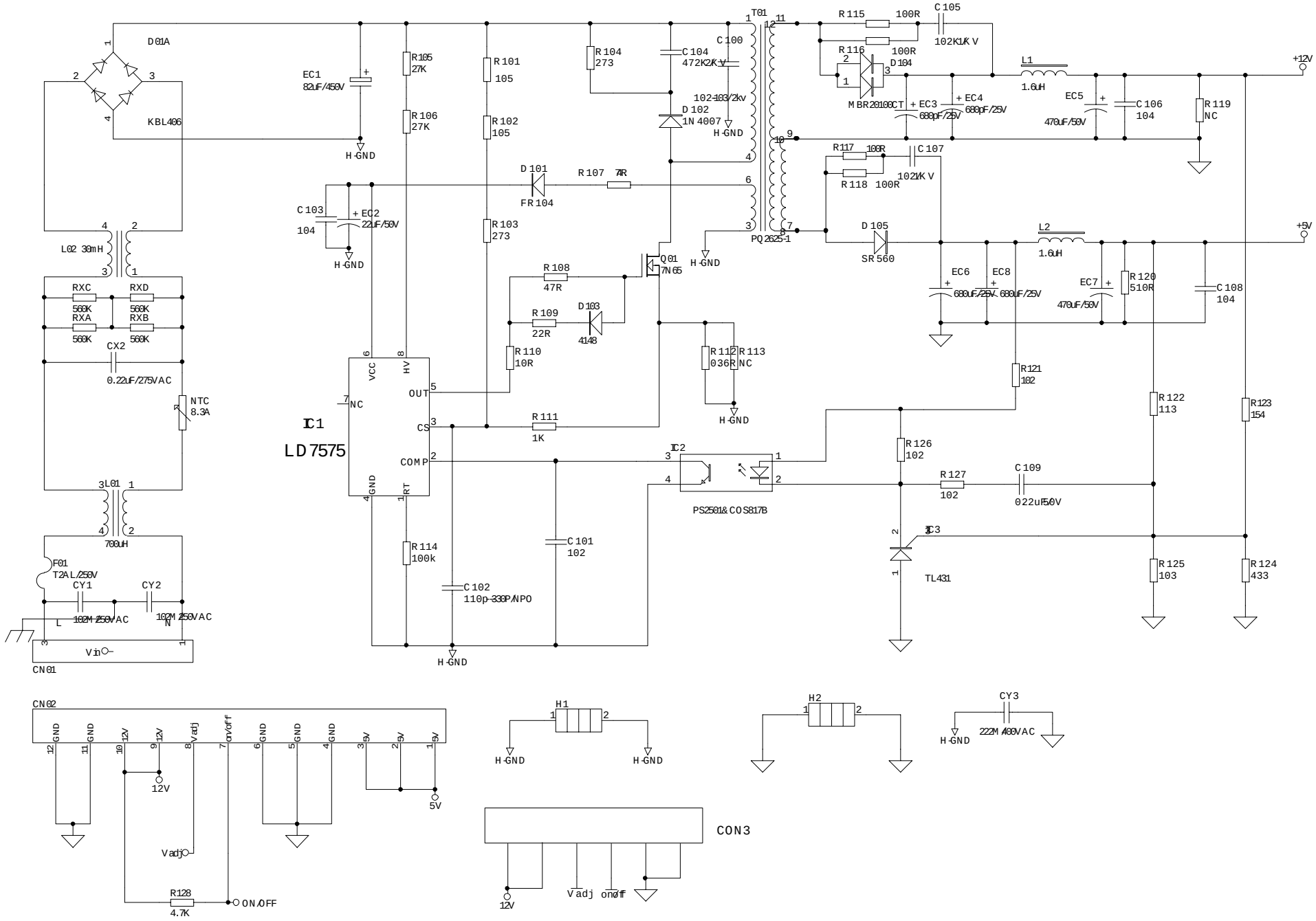
D01A
KBL406
EC1
82uF/450V
H-GND
R105
27K
R106
27K
R101
105
R102
105
R103
273
R104
273
C104
472K2KV
C100
102-103/2kv
D102
1N4007
T01
PQ2625-1
R115
100R
C105
102K1KV
R116
100R
D104
MBR20100CT
EC3
680pF/25V
EC4
680pF/25V
L1
1.0uH
EC5
470uF/50V
C106
104
R119
NC
+12V
R117
100R
C107
102K1KV
R118
100R
D101
FR104
R107
7R
C103
104
EC2
22uF/50V
L02 30mH
RXC
560K
RXD
560K
RXA
560K
RXB
560K
CX2
0.22uF/275VAC
NTC
8.3A
Q01
7N65
R108
47R
R109
22R
D103
4148
R110
10R
R112
036R
R113
NC
IC1
LD7575
VCC
HV
OUT
NC
CS
COMP
GND
RT
R111
1K
R114
100k
C102
110p-330P/NPO
C101
102
IC2
PS2501&COS817B
D105
SR560
L2
1.0uH
+5V
EC6
680uF/25V
EC8
680uF/25V
EC7
470uF/50V
R120
510R
C108
104
R121
102
R122
113
R123
154
R126
102
R127
102
C109
022uF50V
IC3
TL431
R125
103
R124
433
L01
700uH
F01
T2AL/250V
CY1
102M/250VAC
CY2
102M/250VAC
L
N
Vin
CN01
CN02
GND
12V
Vadj
on/off
5V
R128
4.7K
ON/OFF
H1
H2
CY3
222M/400VAC
CON3
Vadj
on/off

New Parts

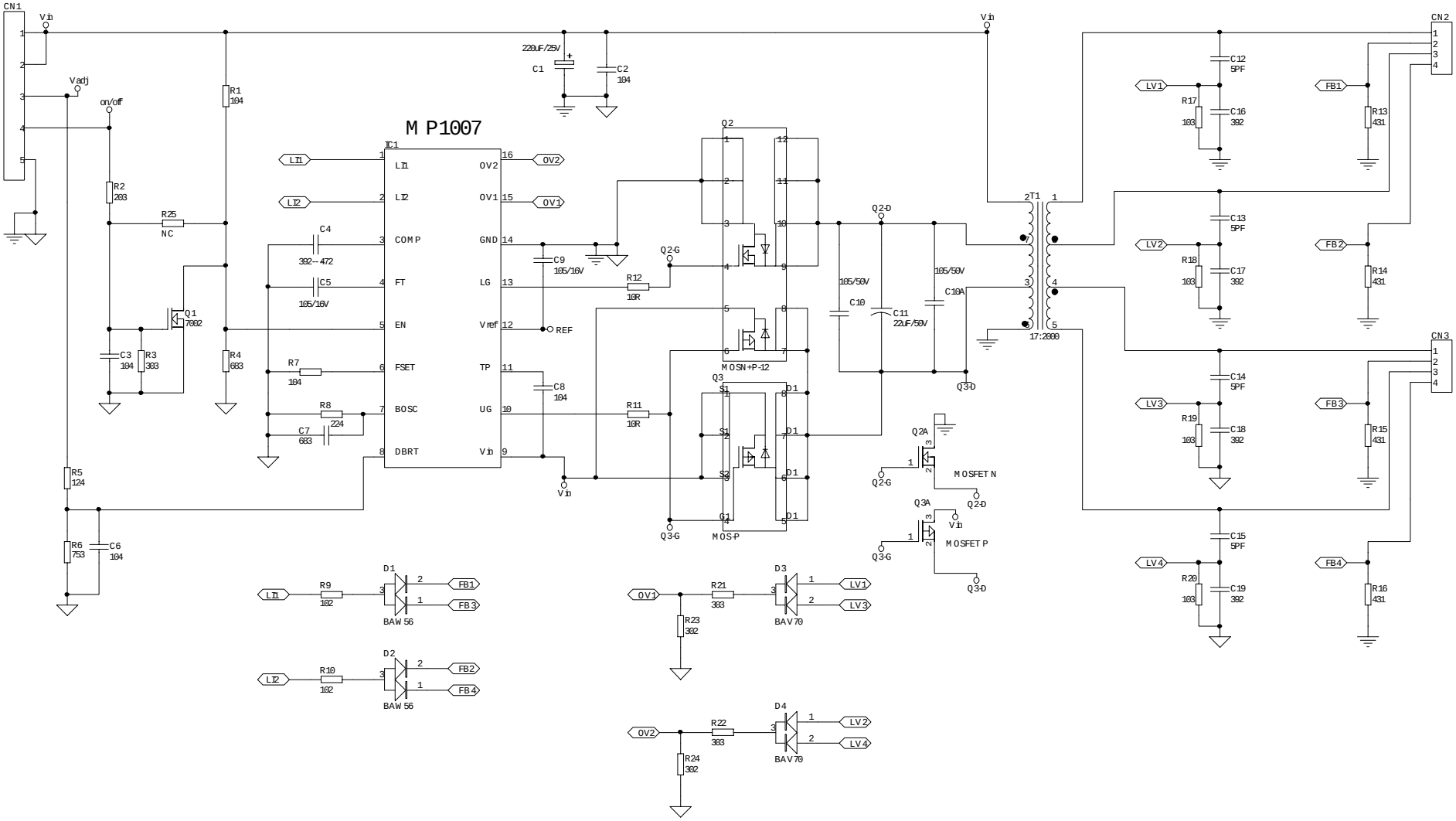
M P1007
CN1
CN2
CN3
Vin
Vadj
on/off
220uF/25V
C1
C2
104
R1
104
R2
203
R25
NC
Q1
7002
C3
104
R3
303
R4
683
R5
124
R6
753
C6
104
IC1
LT1
LT2
COMP
FT
EN
FSET
BOSC
DBRT
OV2
OV1
GND
LG
Vref
TP
UG
Vin
C4
392--472
C5
105/16V
R7
104
R8
224
C7
683
C9
105/16V
C8
104
REF
R12
10R
R11
10R
Q2
Q3
MOSN+P-12
MOS-P
Q2-G
Q3-G
Q2-D
Q3-D
105/50V
C10
C11
22uF/50V
C10A
T1
17:2000
Q2A
Q3A
MOSFET N
MOSFET P
R9
102
D1
BAW 56
R10
102
D2
R21
303
R23
302
D3
BAV70
R22
303
R24
302
D4
C12
5PF
C13
5PF
C14
5PF
C15
5PF
C16
392
C17
392
C18
392
C19
392
R17
103
R18
103
R19
103
R20
103
R13
431
R14
431
R15
431
R16
431
LV1
LV2
LV3
LV4
FB1
FB2
FB3
FB4
OV1
OV2

New Parts

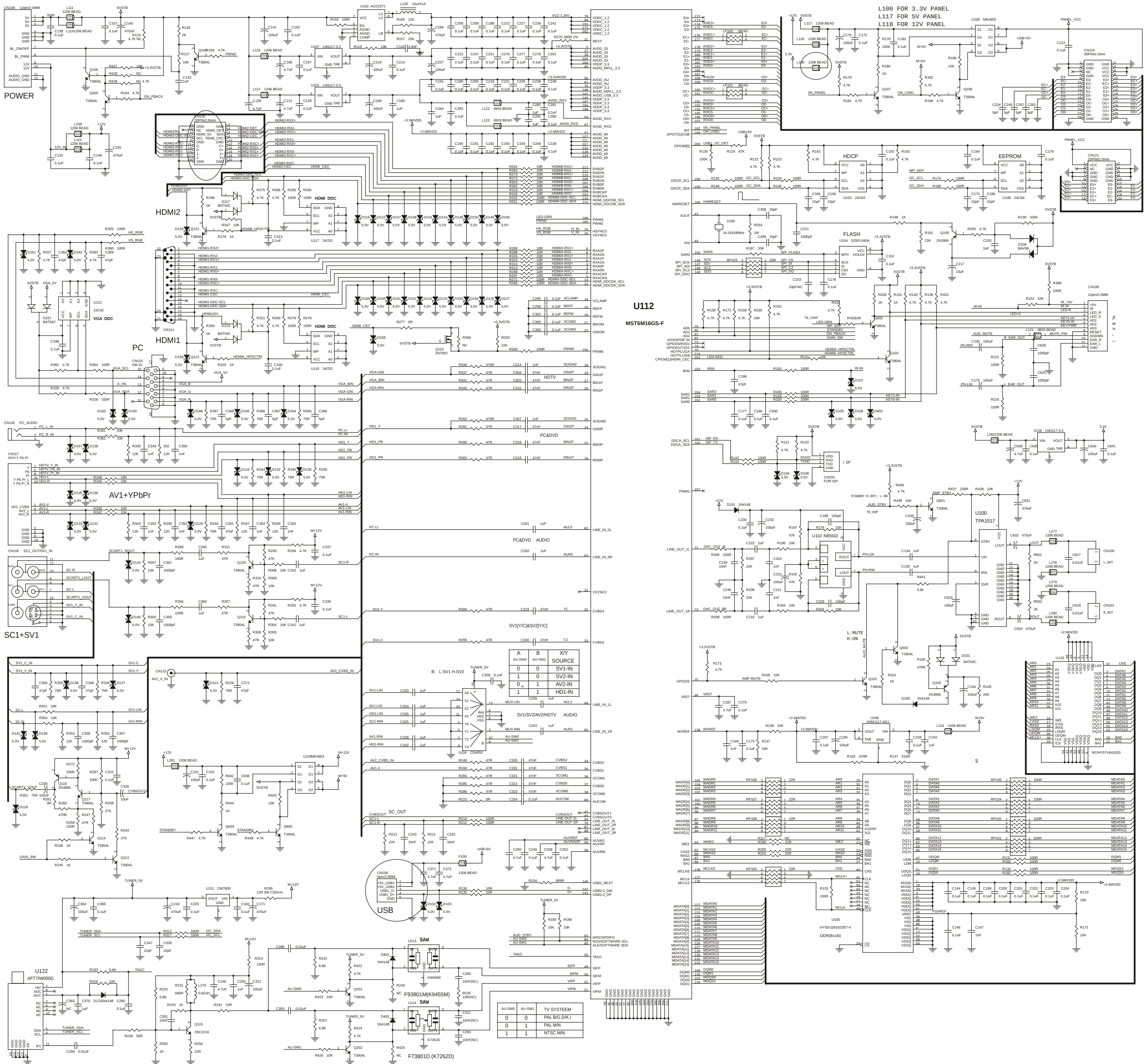

New Parts

VEX.PH.VÍDEO.0XX.REV.0

TV PH23 LCD

Junho/2011

Philco