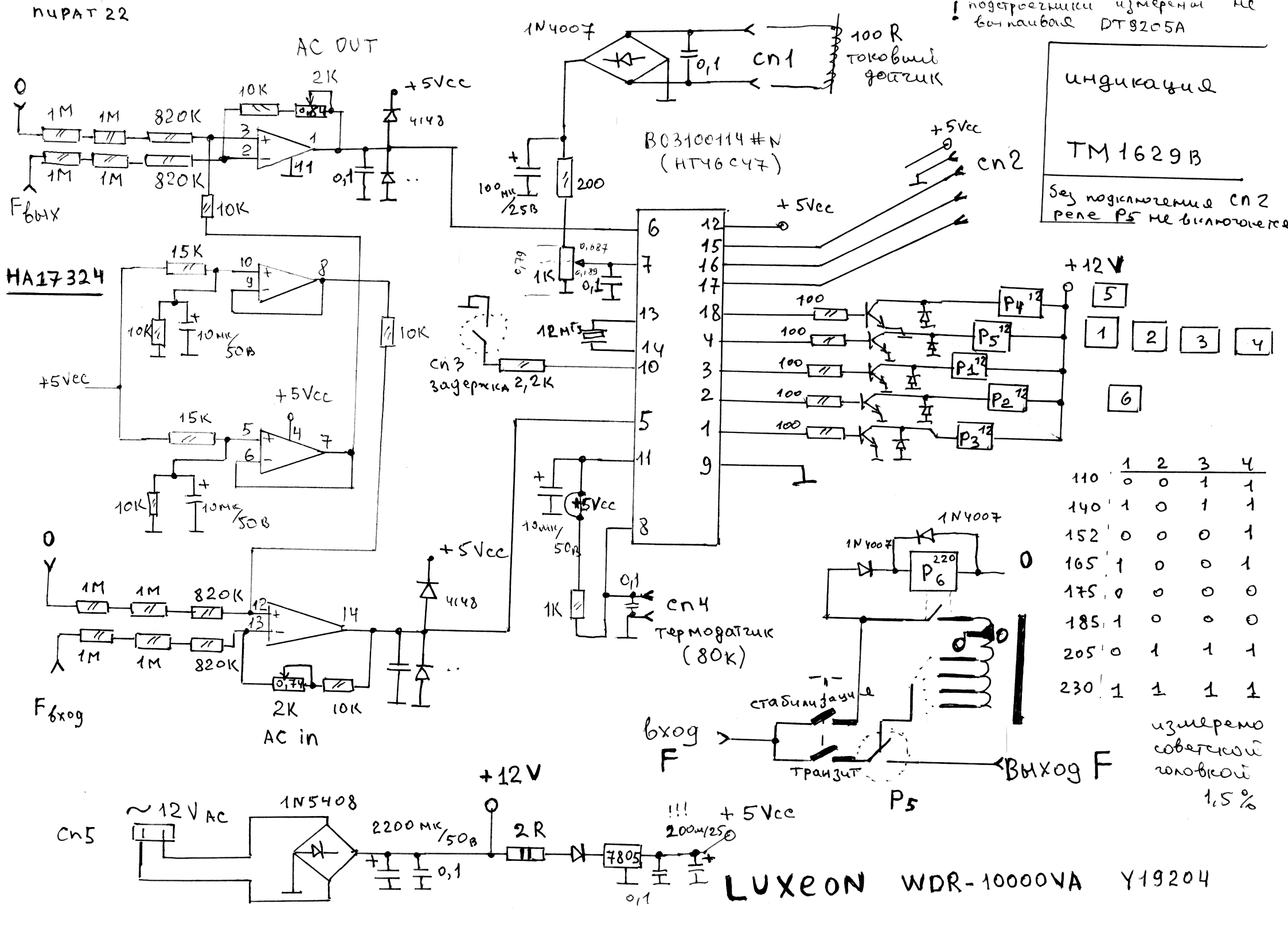

ПЧРАТ 22
! подстроечники измерени не
бъркайся DT9205A
AC OUT
2K
+5Vcc
10K
4148
1M
820K
0,1
1N4007
100 R
токовый
датчик
сп1
ВО3100114#N
(НТЧ6С47)
+5Vcc
сп2
Индикация
TM1629B
Без подключения сп2
реле Р5 не включается
HA17324
15K
10K
10мк/50В
12МГц
сп3
задержка 2,2К
+12V
Р4
Р5
Р1
Р2
Р3
100
1K
0,1
сп4
термодатчик
(80К)
1 2 3 4
110 0 0 1 1
140 1 0 1 1
152 0 0 0 1
165 1 0 0 1
175 0 0 0 0
185 1 0 0 0
205 0 1 1 1
230 1 1 1 1
измерено
советской
головкой
1,5%
Fвход
AC in
2K
10K
Р6
220
стабилизация
транзит
вход F
выход F
Р5
~12V AC
сп5
1N5408
2200мк/50В
2R
7805
200мк/25В
!!! +5Vcc
LUXEON WDR-10000VA Y19204