Philco

TV LCD PH42M

0800 415300
suporte.tecnico@britania.com.br

VISTA EXPLODIDA

PRODUTO	CÓDIGO	PADRÃO N°SÉRIE
TV LCD PH42M	099423001ATX	000 00000 00 T034X
(X) - Último algarismo do código e Nº série significam a versão do aparelho		

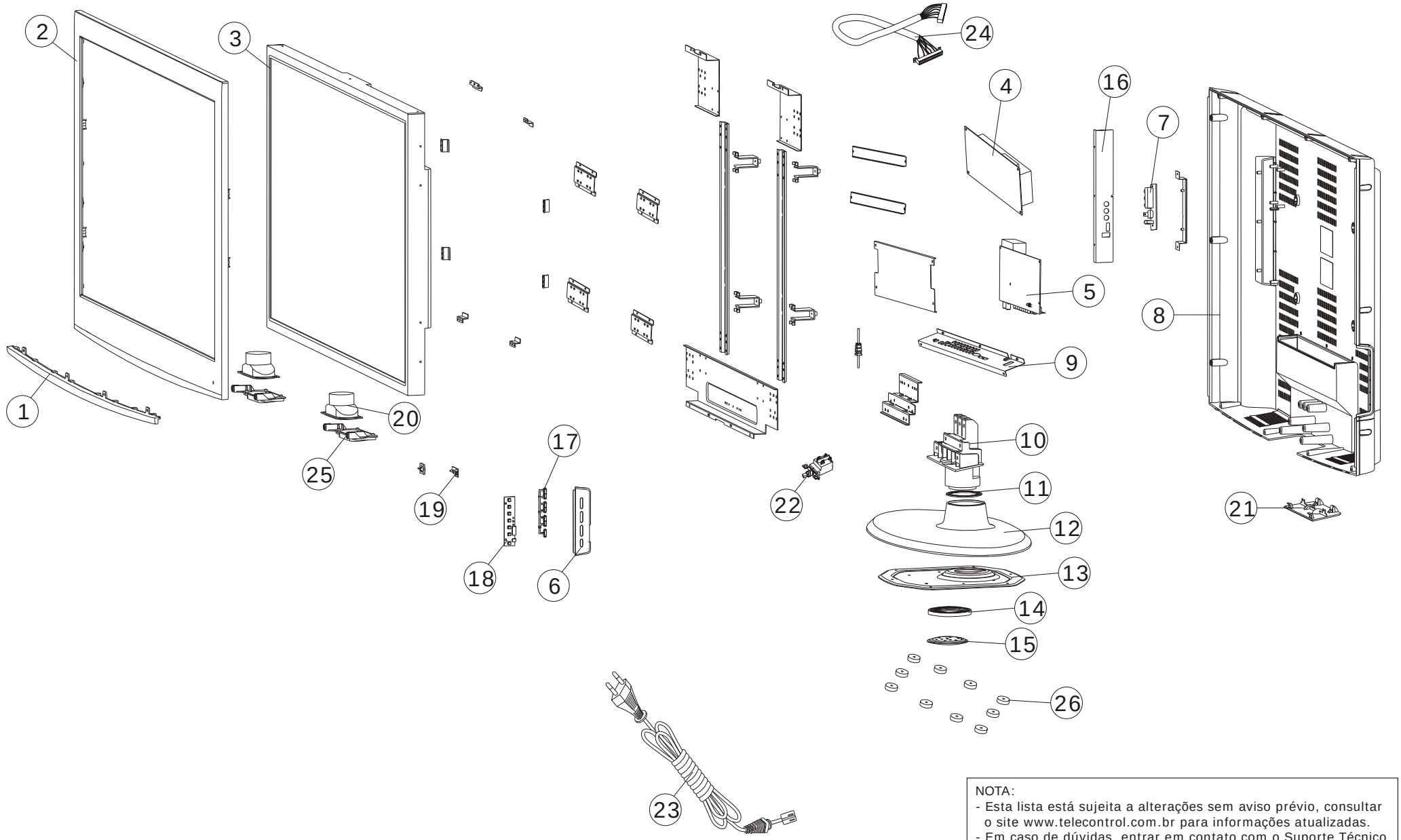

NOTA:
- Esta lista está sujeita a alterações sem aviso prévio, consultar o site www.telecontrol.com.br para informações atualizadas.
- Em caso de dúvidas, entrar em contato com o Suporte Técnico.
- Somente os itens que possuem códigos serão fornecidos.

New Parts

ITENS DA VISTA EXPLODIDA

Código	Descrição peça	Nº
710232	ACAB GAB FRONT PH42M	1
710229	GAB FRONTAL TV LCD PH42M	2
710222	DISPLAY LCD LG 42 LC420WUN-SCA1	3
710593	PCI FONTE MLT198TX VER 1.4 PH42M	4
710592	PCI PRINC MSD309PX PH42M	5
710230	SUPORTE TECLADO PH42M	6
710596	PCI USB-HDMI-AV 209GL PH42M	7
710271	GAB TRAS TV LCD PH42M	8
710248	SUPORTE CONEC PCI PRINC PH42M	9
710260	ESTRUTURA HASTE PH42M	10
710262	ARRUELA BASE B PH42M	11
710261	BASE PH42M	12
710258	FUNDO BASE PH42M	13
710263	ARRUELA BASE A PH42M	14
710257	METAL ARTICULACAO HASTE PH42M	15
710266	SUPORTE CONEC USB-HDMI-AV PH42M	16
710233	TECLA FUNCOES PH42M	17
710595	PCI TECLADO PH42M	18
710594	PCI IR PH42M	19
710278	ALTO-FAL 8 Ohm 10W 2"x4,5"	20
710272	ACABAMENTO HASTE PH42M	21
710280	CHAVE MASTER RS601D	22
710281	CORD 2x0,75mm 1,5M	23
710282	CABO LVDS LCD 380mm 30PIN	24
711320	SUPORTE AUTO FALANTE PH42M	25
711317	PÉS BORRACHA PH42M	26

DEMAIS COMPONENTES FORNECIDOS

Código	Descrição peça	Nº
710597	CONTROLE REMOTO PH42M	///
710313	GUIA RAPIDO PH42M	///
710582	CERTIFICADO GARANTIA	///
710213	MANUAL USUARIO PH42M	///
710569	MINI FOLDER PHILCO	///
710335	CONJ CALÇO TV PH42M	///
710239	ADESIVO PHILCO	///
710283	CABO INVERTER 580-350MM 14PIN	///
710288	CABO LVDS HDMI 500mm 22x20PIN	///

New Parts

DEMAIS COMPONENTES FORNECIDOS

Código	Descrição peça	*Nº*
	PCI PRINCIPAL	
710314	FILTRO SAW YXB4406S, X6764N(SIP5K)	U30
710315	TUNER VA1P1BF8402 SHARP	U51
710316	CI 1117-1.8 (TO252- 3L) (SMD)	U39
708367	CI 1117-3.3 (TO252-3L) (SMD)	U38
706779	CI 78M05 (SOT252) (SMD)	U13
705479	CI 1117-1.2 (SOT223) (SMD)	U14
710317	CI TC90157FG (QFP64)(SMD)	U16
710318	CI MSH9000 (SMD 40P)	U3
707920	CI 74HC4052D (SO-16) (SMD)	U23
705522	CI 1117-2.5 (SOT223) (SMD)	U20, U36
704492	CI 1117-3.3 (SOT223) (SMD)	U12,U37
710319	CI SM8005 (SSOT23-6)	U50
709683	TRANSISTOR 2SC2216 (TO-92) (PTH)	Q405
	PCI FONTE	
710320	CI OB2262MP,LD7535B (SOT-26)(SMD)	IC1
710321	CI L6599DTR (SOC-16)	U2
710322	CI P1403EV8,AP4435 (SOP-8)(SMD)	Q11
710323	CI HPA00721, UCC28060 (SOC16)(SMD)	U1
701633	CI 817 (DIP-4)(PTH)	BP1, PC1, PC2, PC4
701632	CI TL431,KA431 (TO-92) (PTH)	BU1, IC2
710324	RETIFICADOR T10XB60 10A (SIP)	BD1
710325	TRANSISTOR K3568, FQPF13N50(TO220)	BQ1, BQ2
710326	TRANSISTOR F2HNK60,2SK3767(TO-220)	Q9
710327	FUSIVEL 6.3A 250V	F2
710328	TRANSISTOR 2N4401 (TO-92)(PTH)	Q5
710329	TRANSISTOR F13NK50Z 12A (TO-220FP)	Q3, Q4
710330	TERMISTOR SCK 2R58 (8A) NTC	RT1
710331	DIODO FSU05B60 5A (TO-220)	D1,D2
710332	DIODO B2045G, MBRF2045CT (TO-220F)	D7,D8
710333	DIODO B20100G, FCH20A10 (TO-220F)	D9,D10
710334	CAPACITOR 120uF/450V	EC2

New Parts

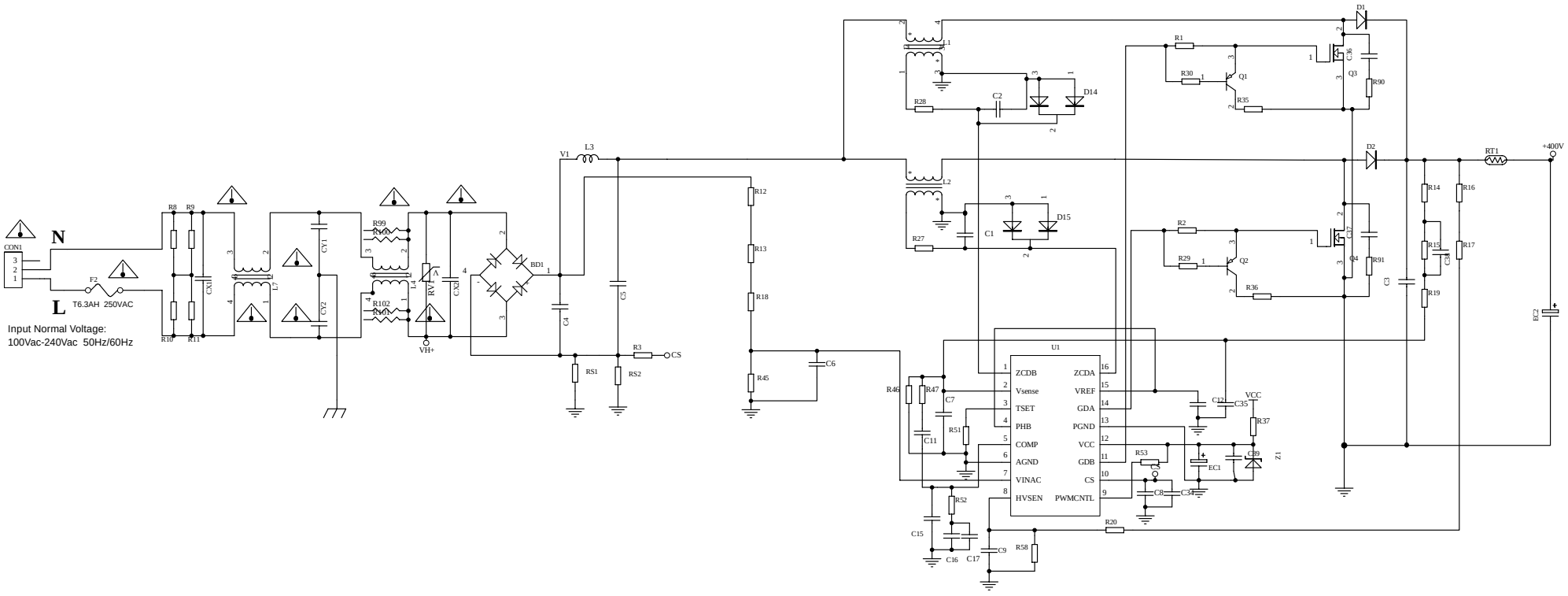

Fonte Alimentação (1 de 3)

New Parts

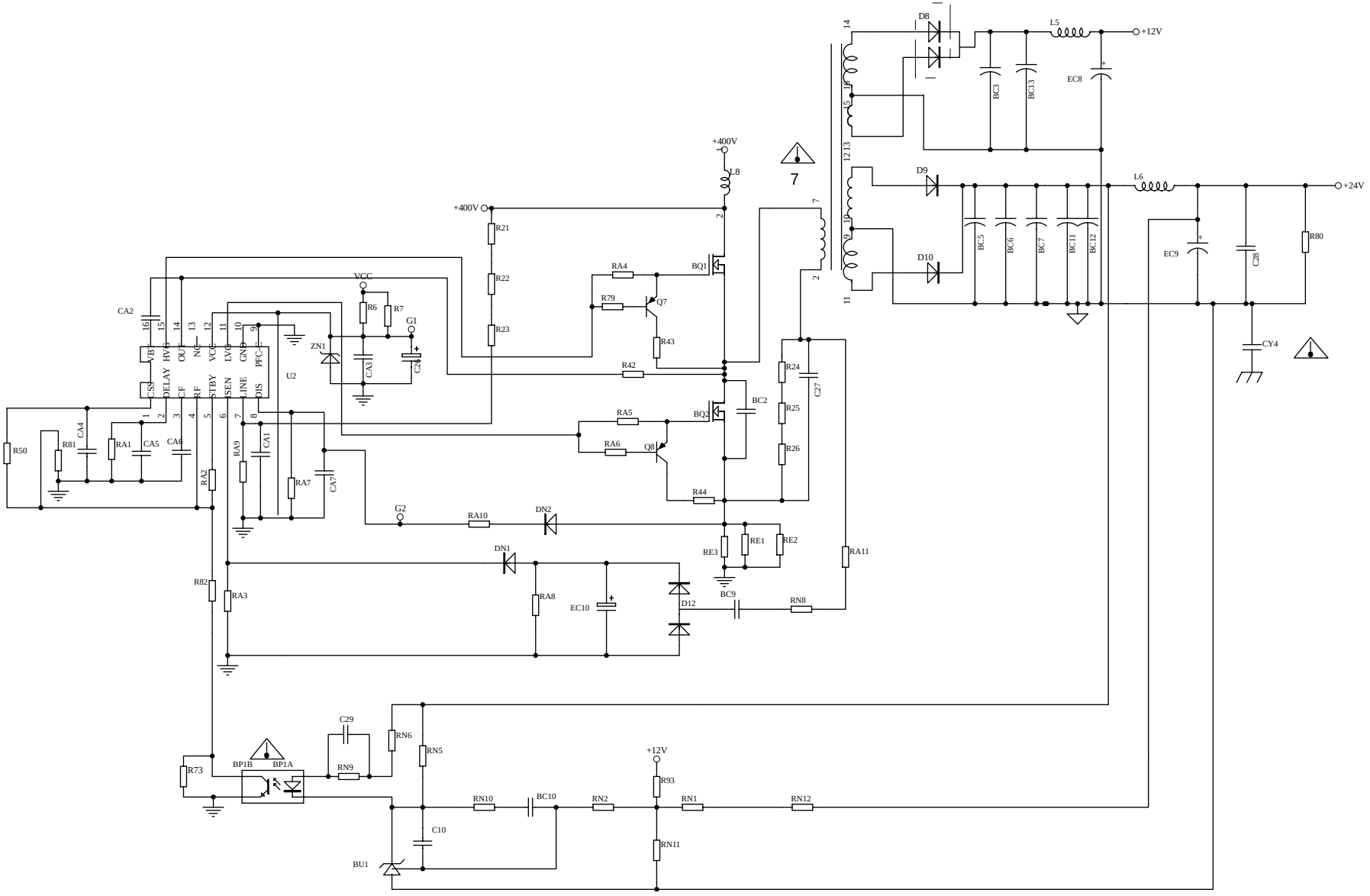

Fonte Alimentação (2 de 3)

New Parts

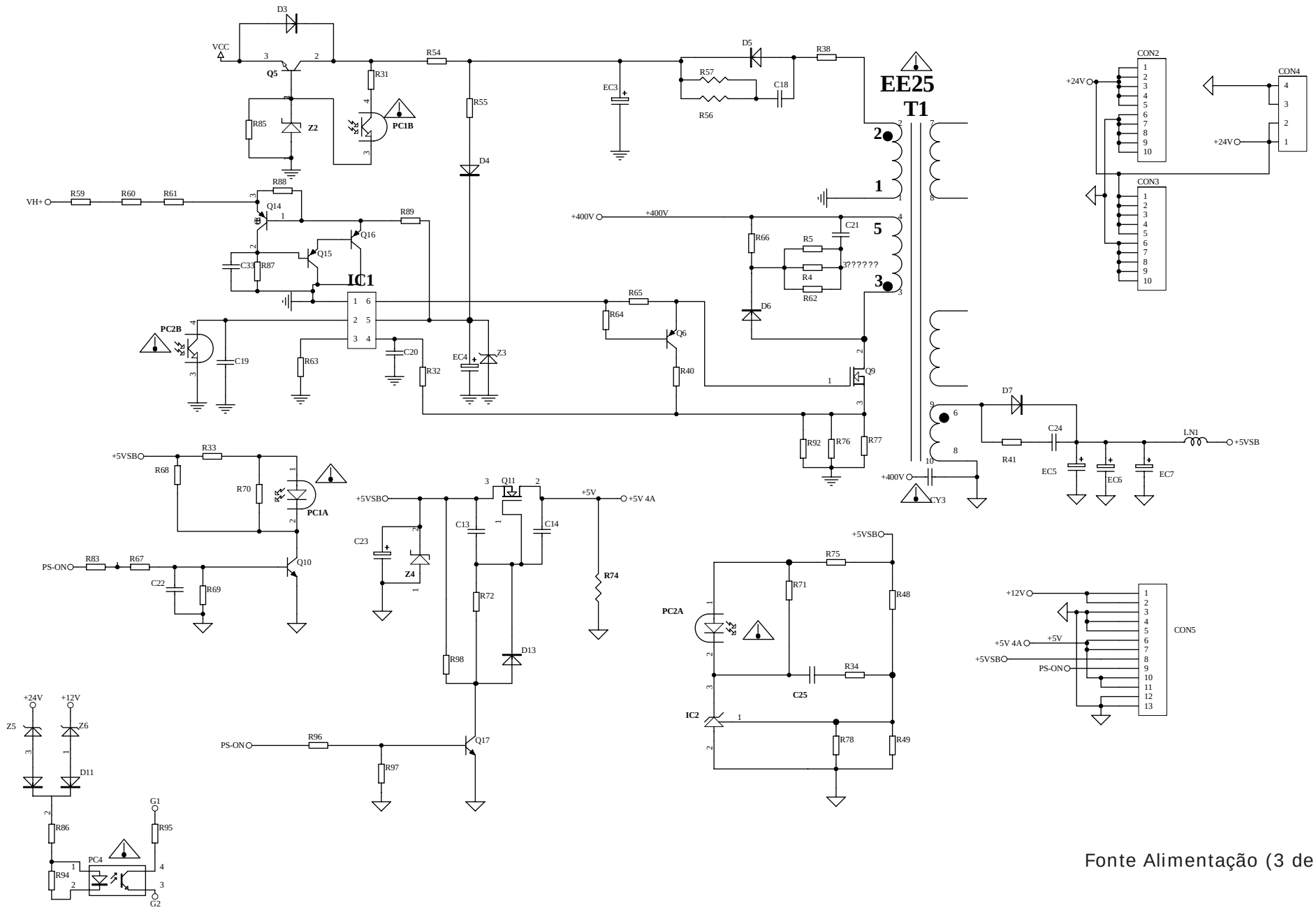

Fonte Alimentação (3 de 3)

New Parts

Power Input

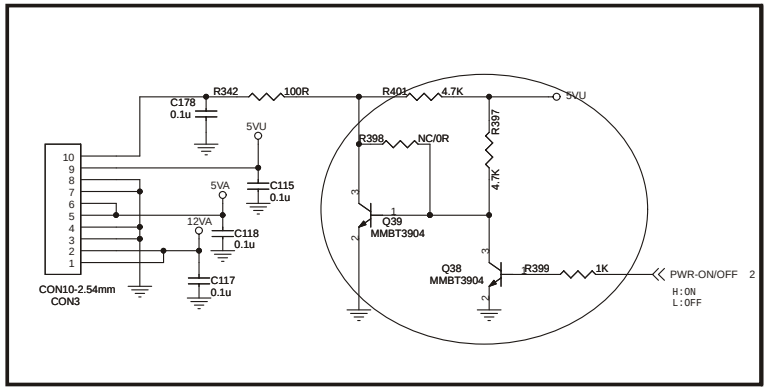

1.32V DC-DC

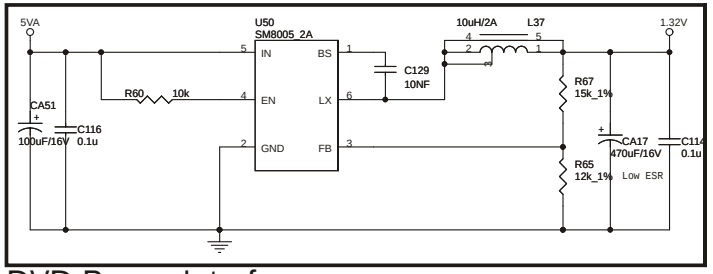

PANEL POWER

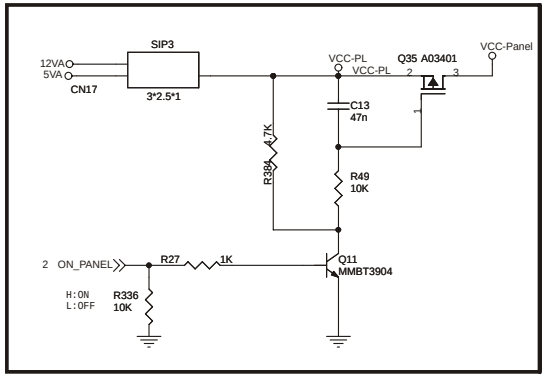

DVD Power Interface

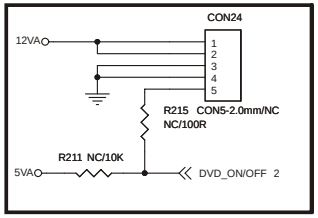

Inverter Interface

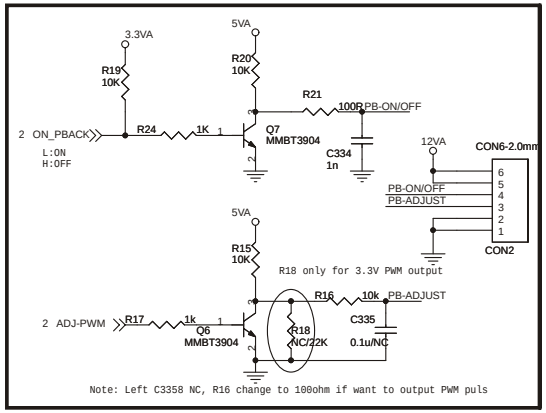

MST Power supply

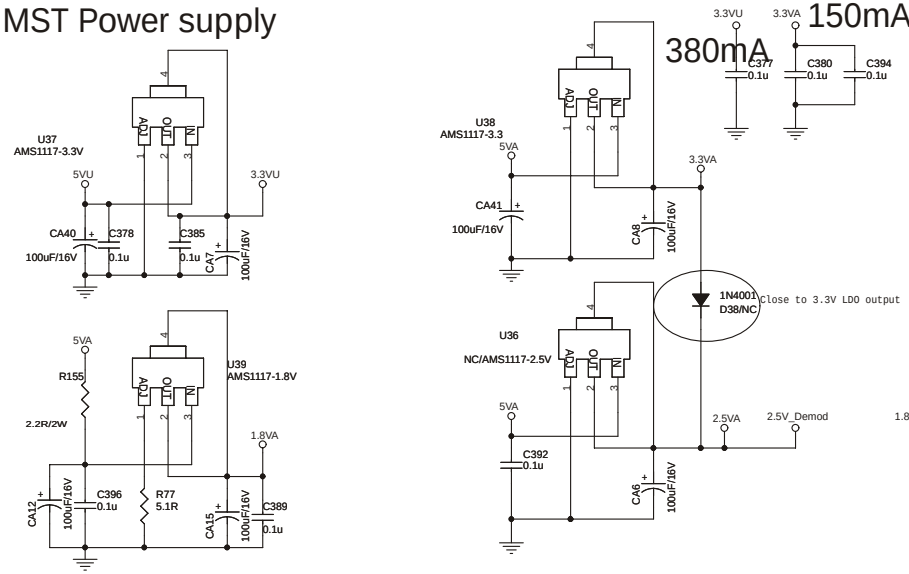

Power Test Point

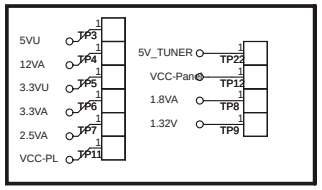

New Parts

Estagio Alimentação PCI Principal

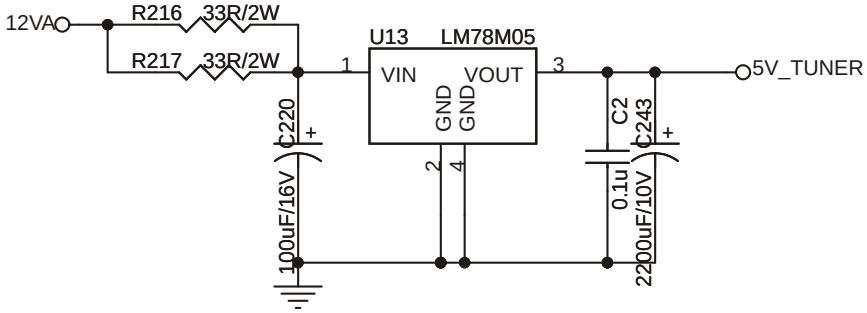

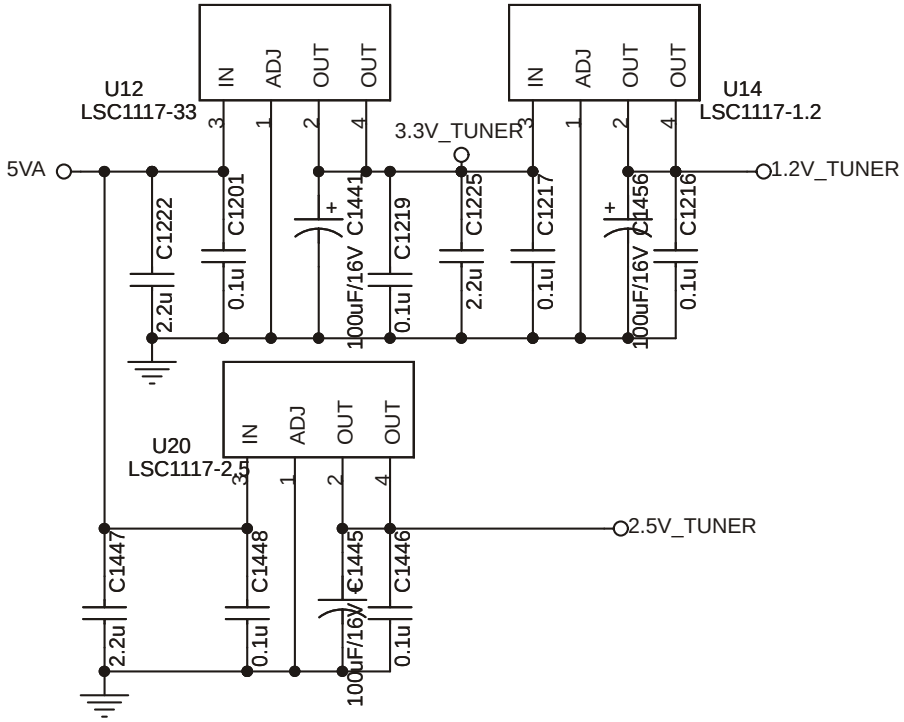

Estagio Alimentação PCI Principal (continuação)

New Parts

MSD309PX

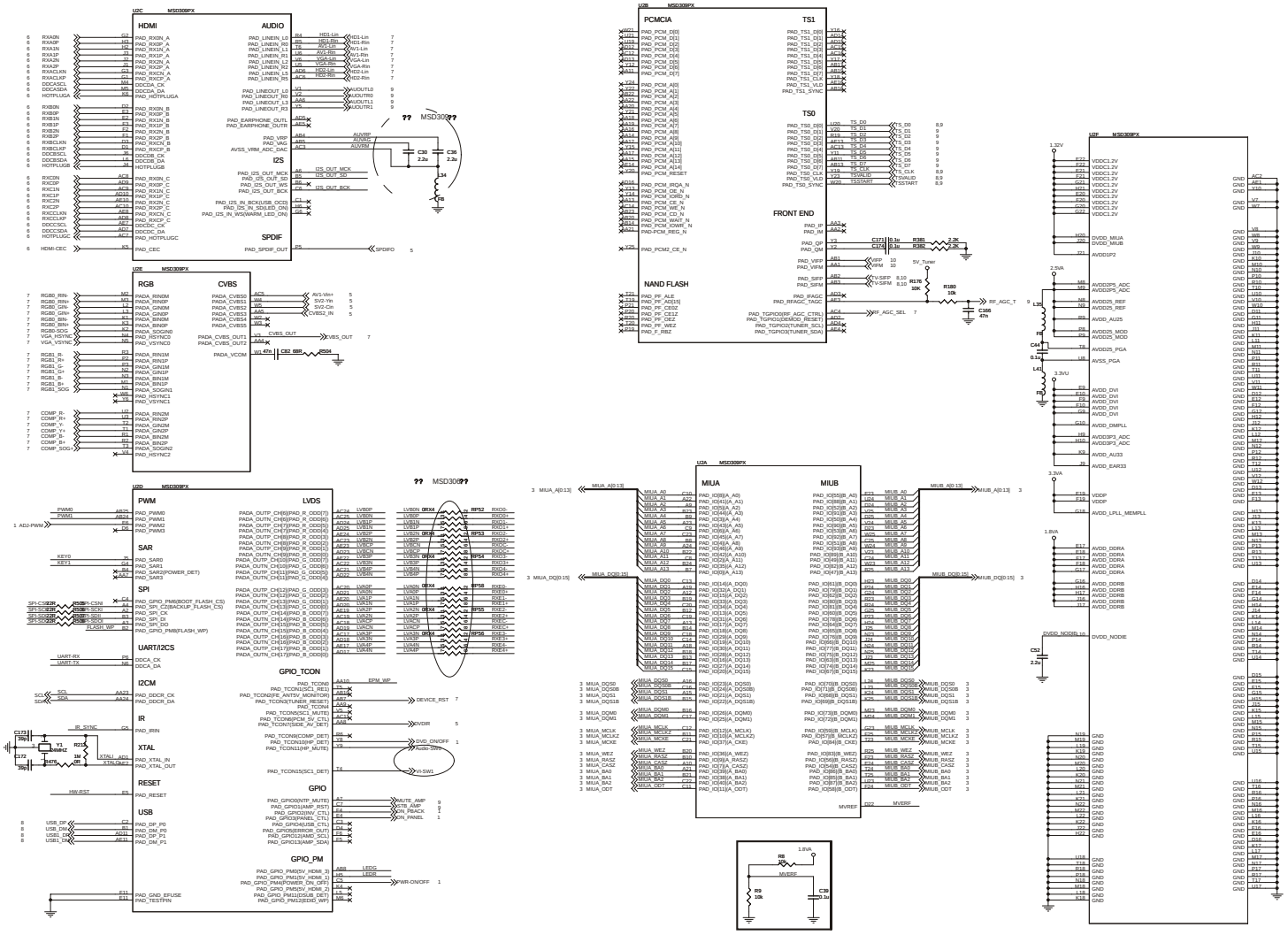

HDCP KEY EEPROM

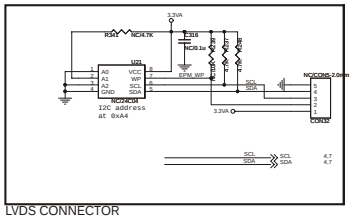

LVDS CONNECTOR

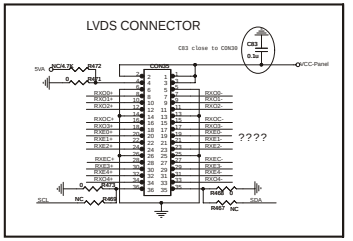

FLASH

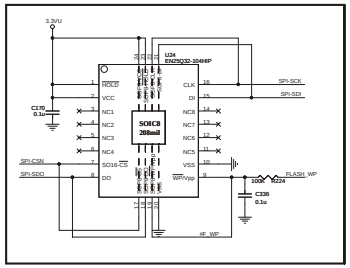

KEYBOARD

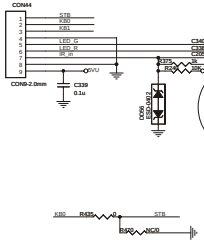

RESET

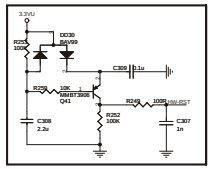

LED

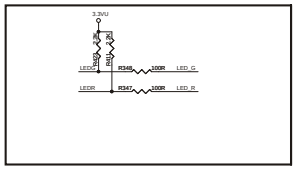

Mode Selection

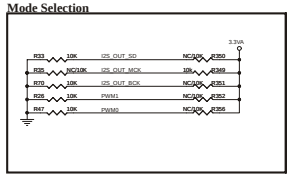

DEBUG PORT

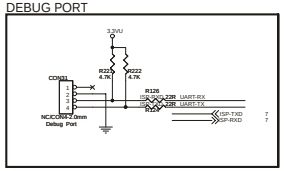

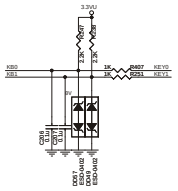

New Parts

Estagio Recepção Digital ISDB (MSD909PX)

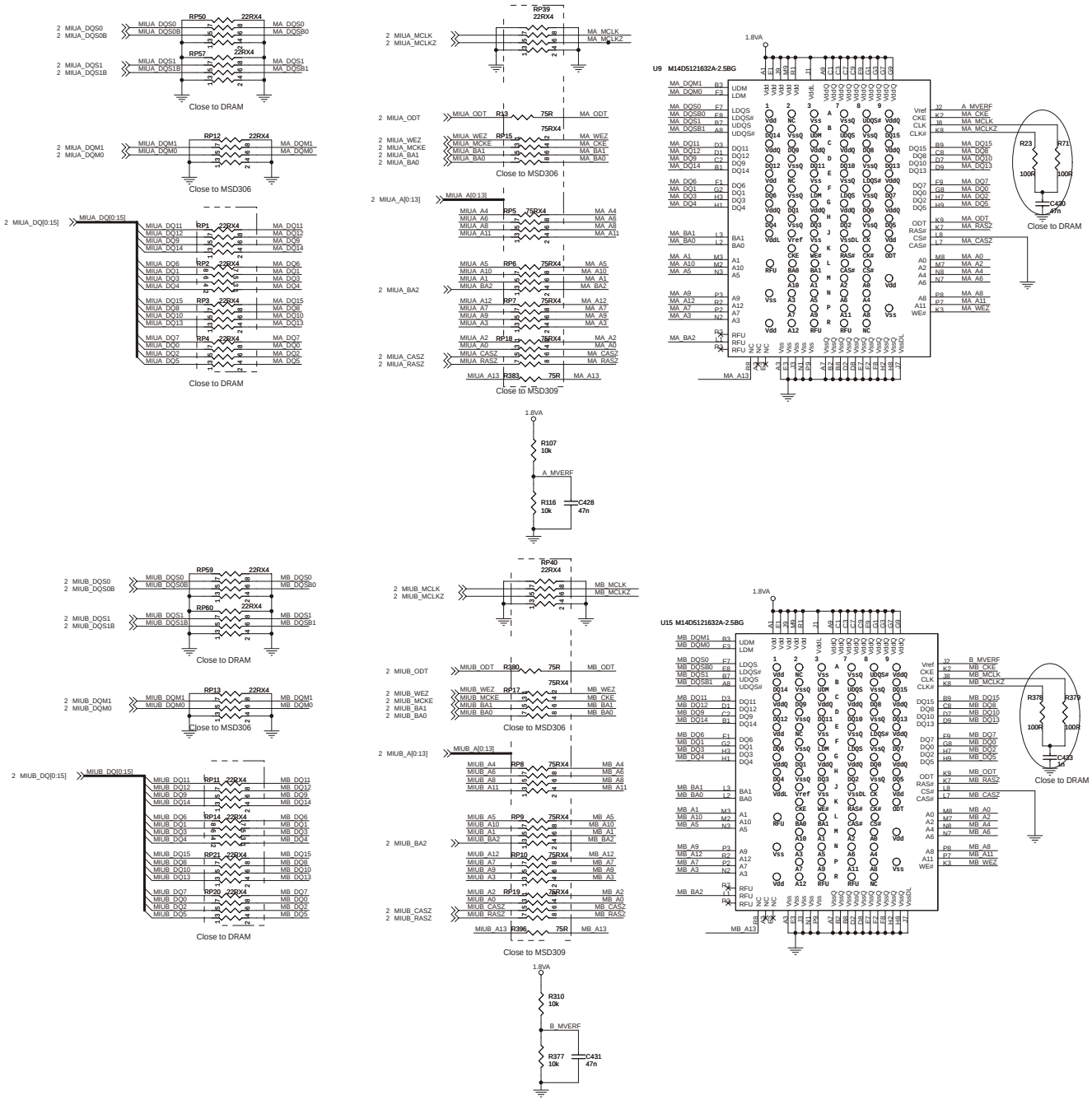

Memórias

New Parts

HDMI Input

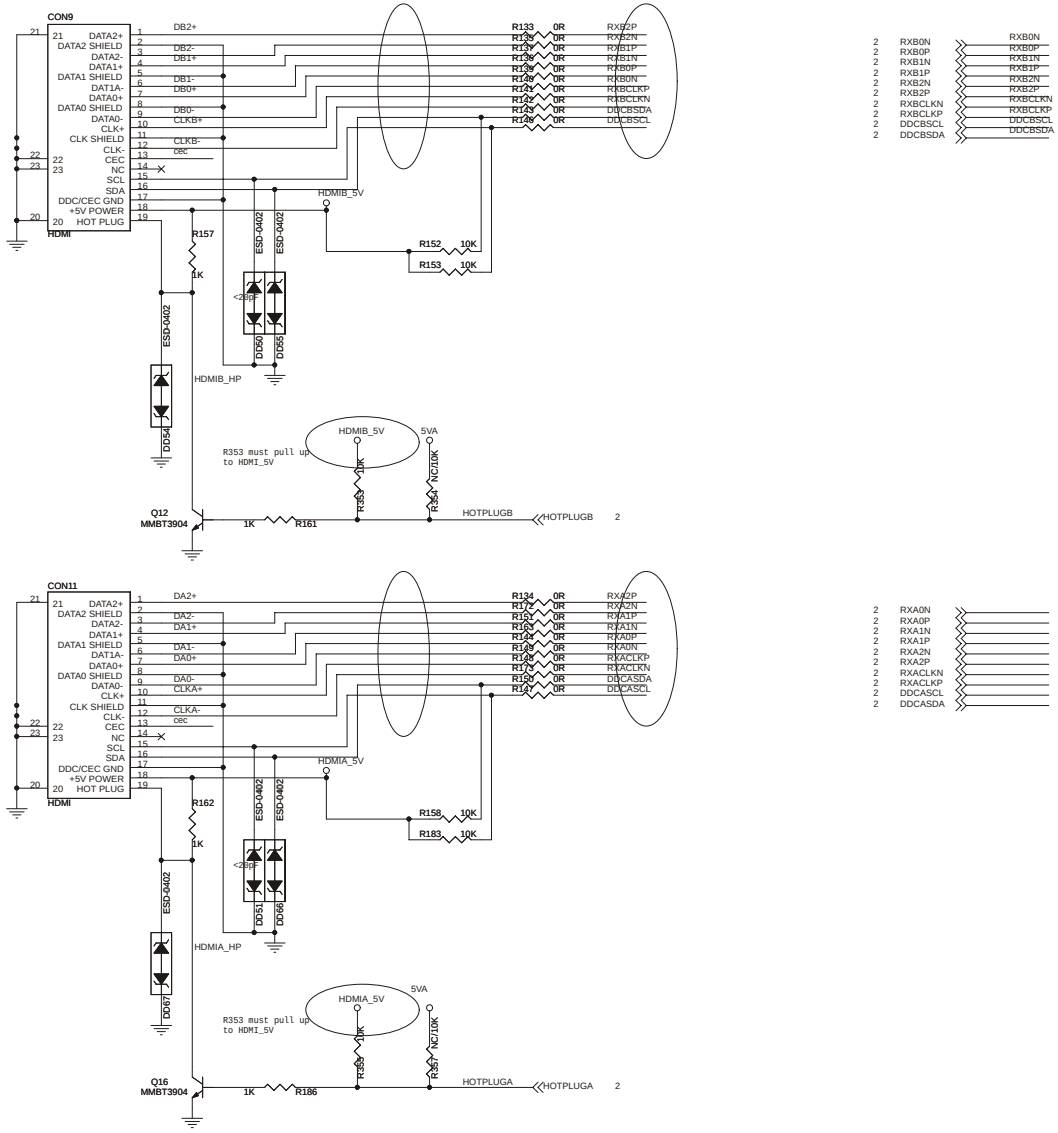

HDMI CEC

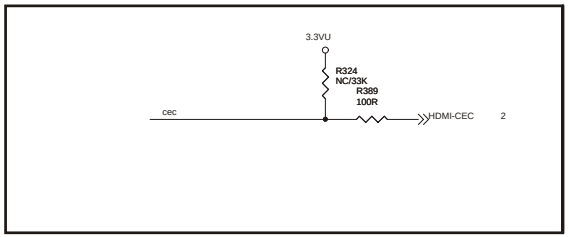

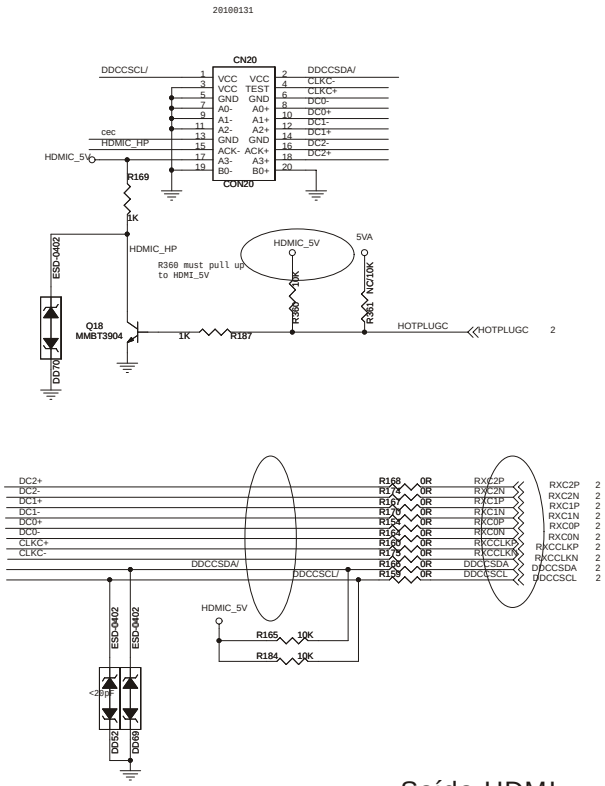

Saída HDMI

New Parts

VGA INPUT

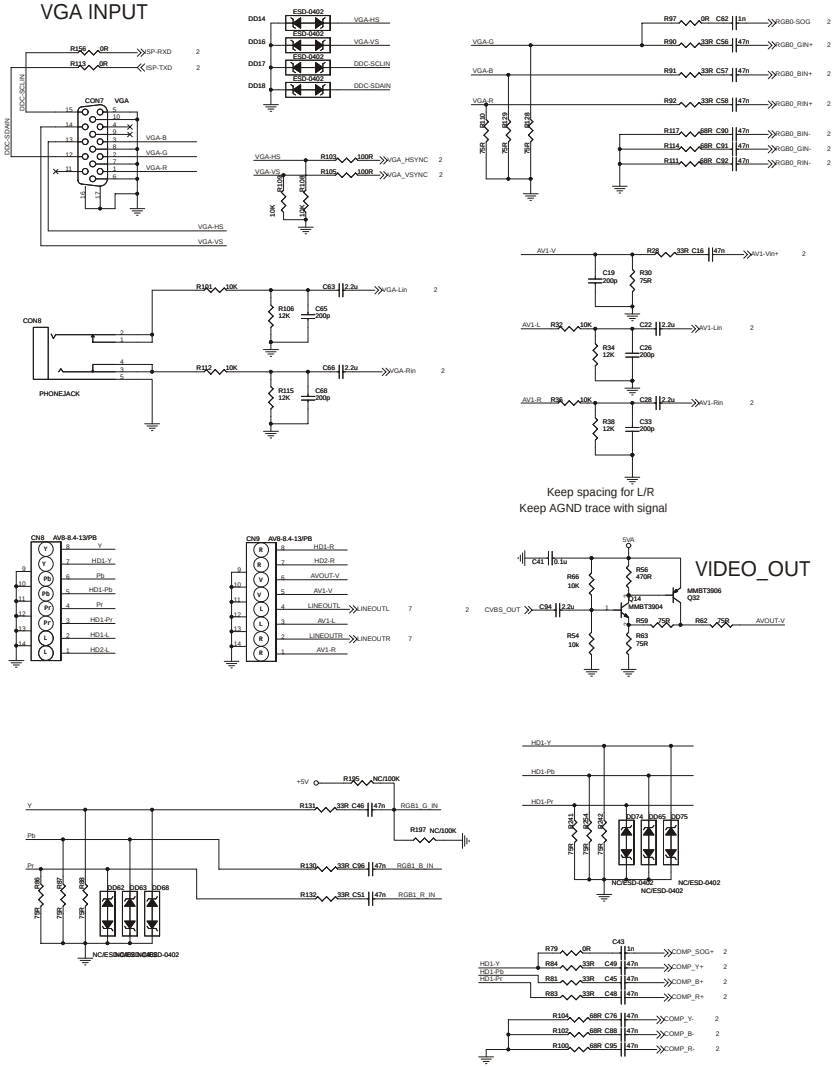

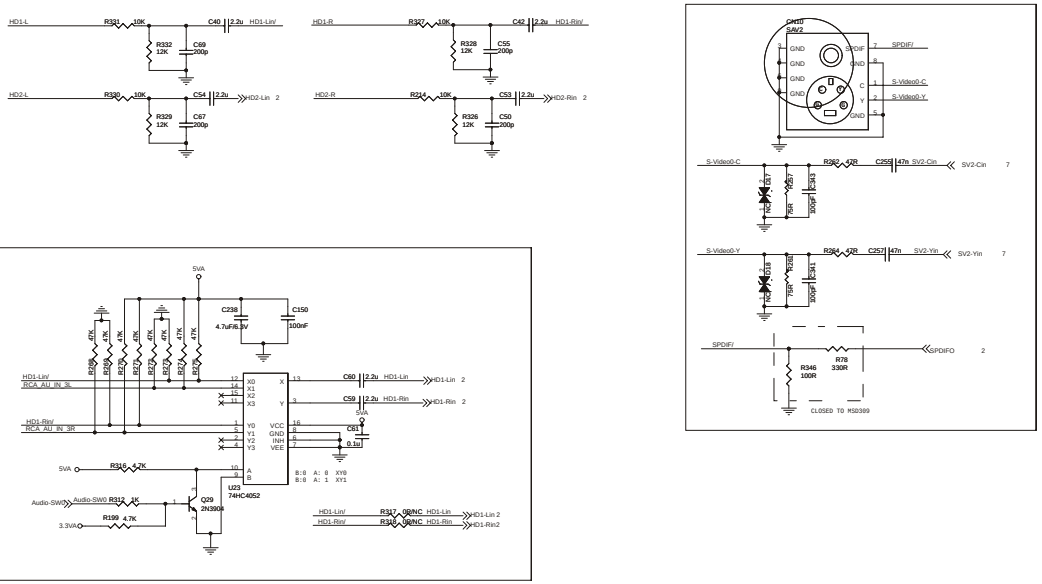

Comb DVD interface

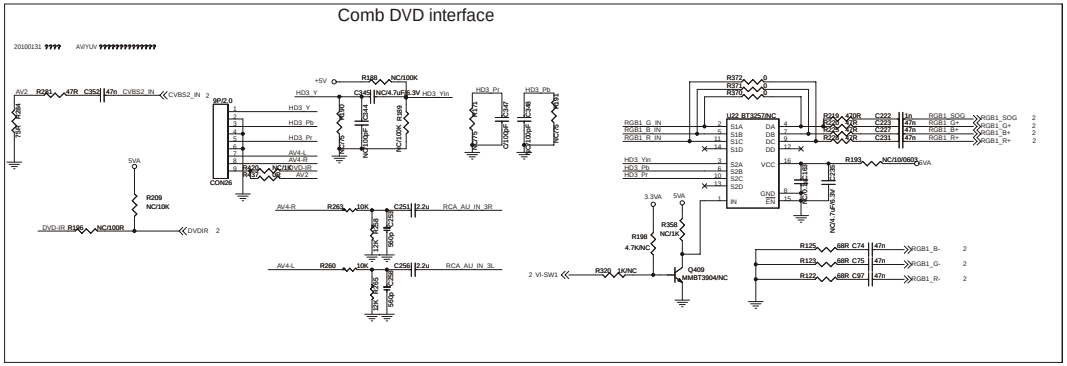

Conexão AV (in/out) - VGA

New Parts

Índice Referência:6

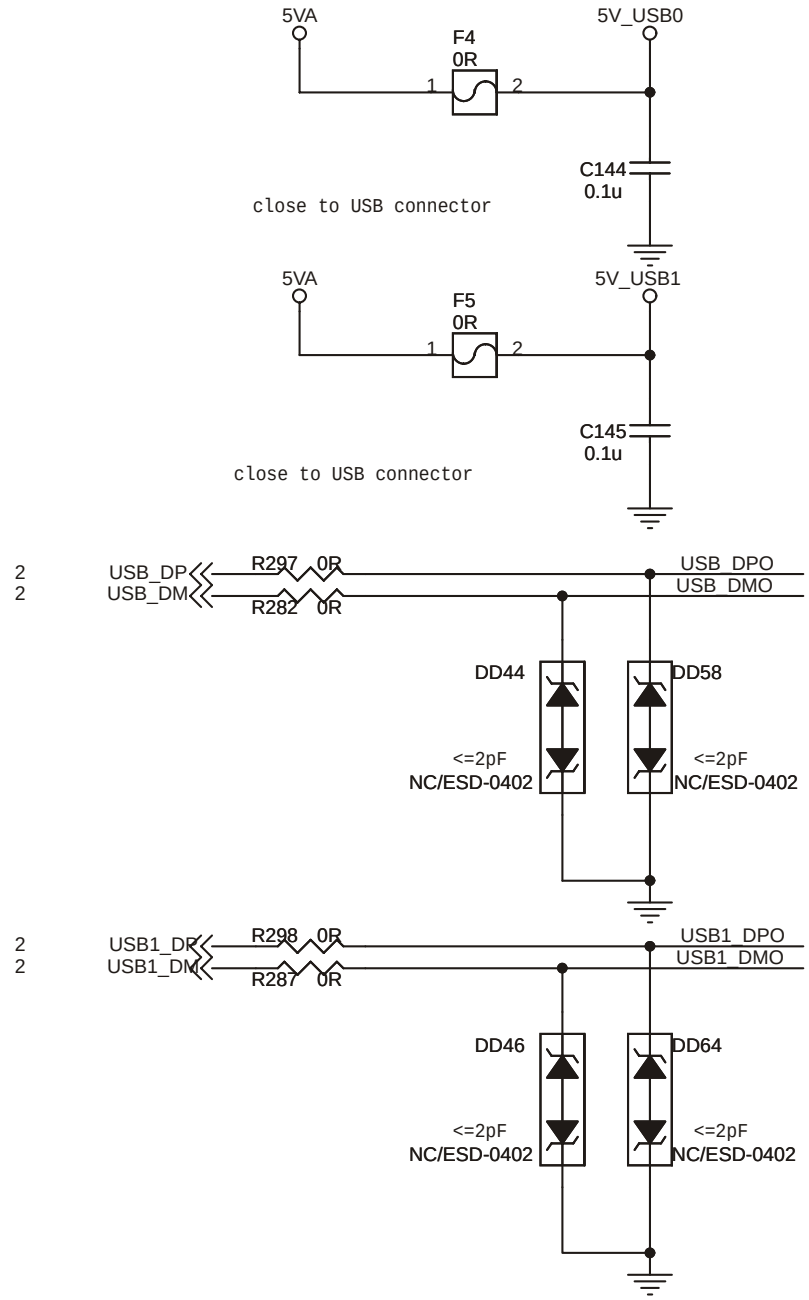

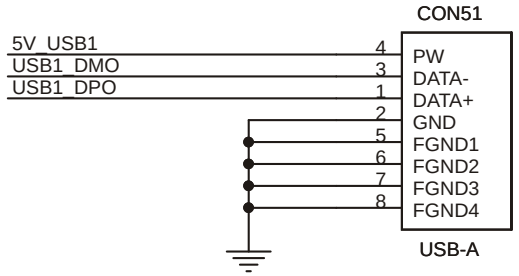

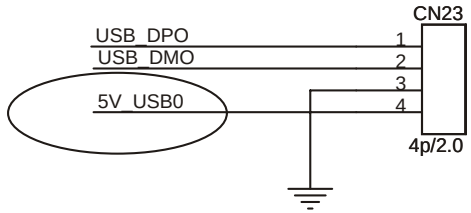

Porta USB

New Parts

AUDIO pre-ap

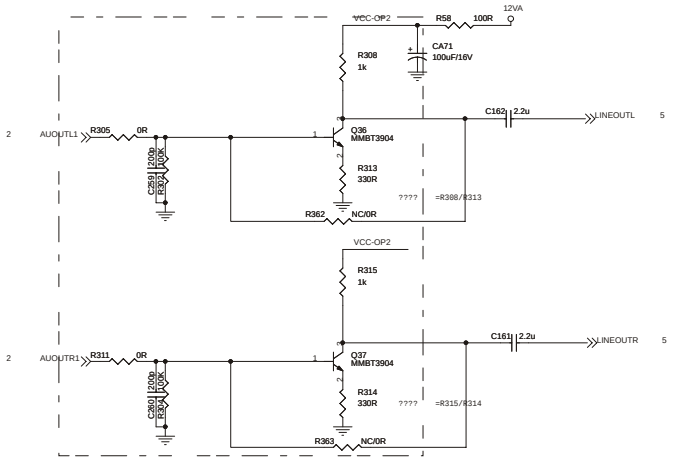

Power Amplifier MSH9000

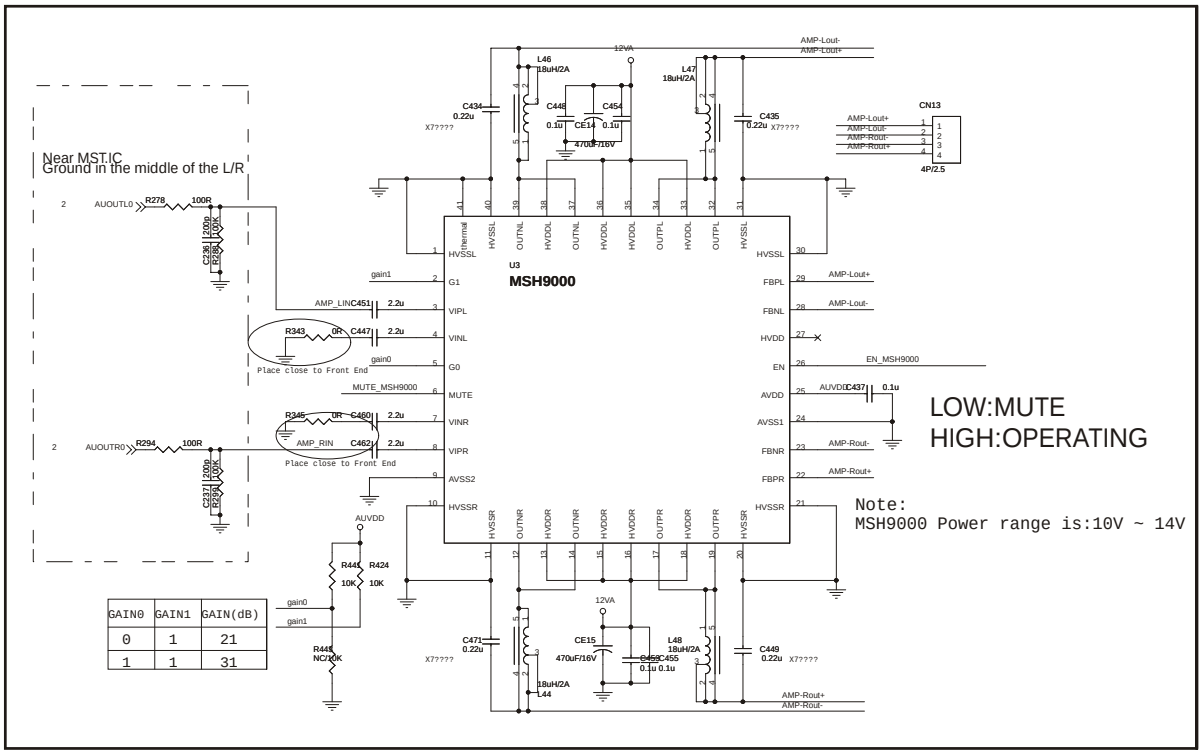

GAIN0	GAIN1	GAIN(dB)
0	1	21
1	1	31

HOLE

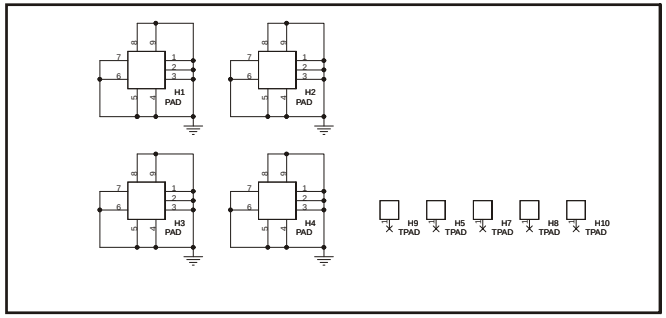

MUTE Function

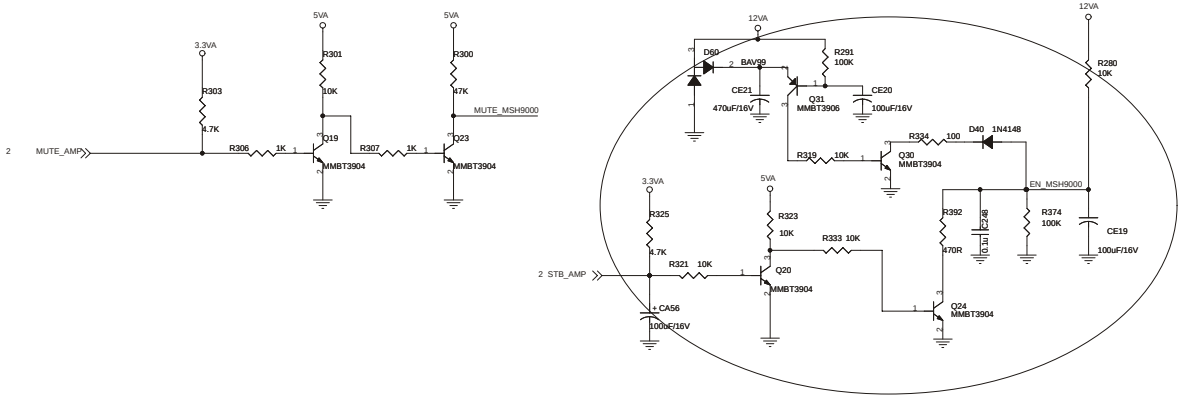

New Parts

Estagio Áudio (Pré e Amplificador)

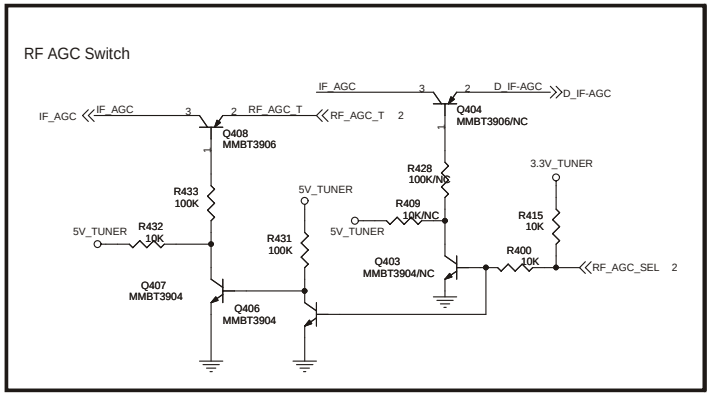

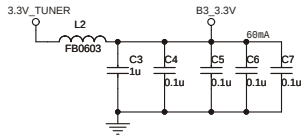

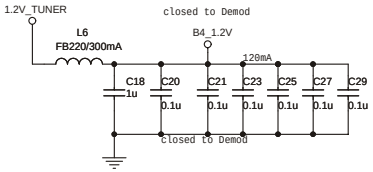

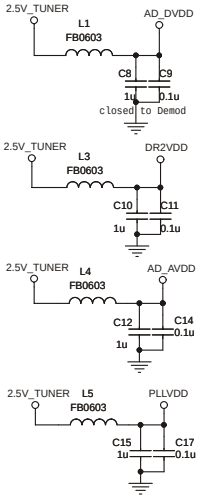

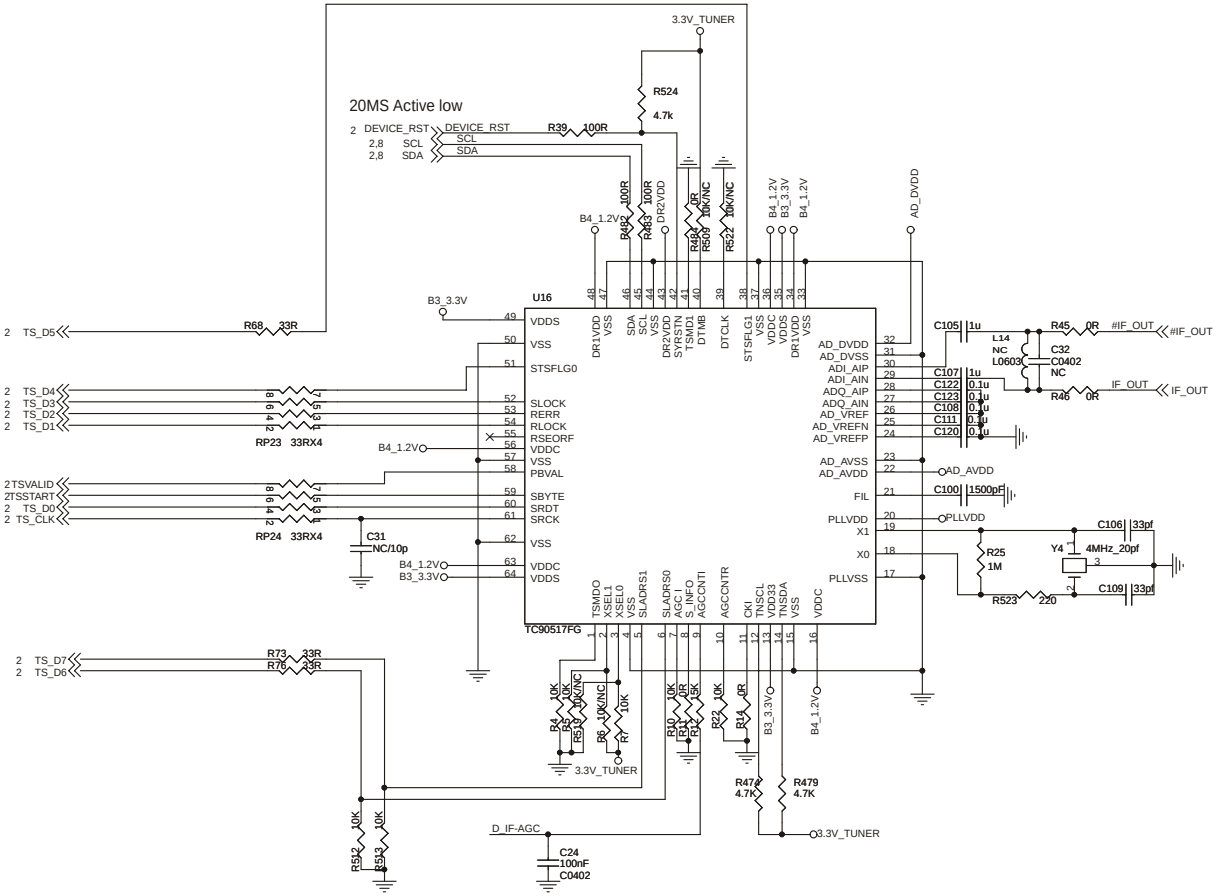

Demodulador OFDM (TC90517FX)

New Parts

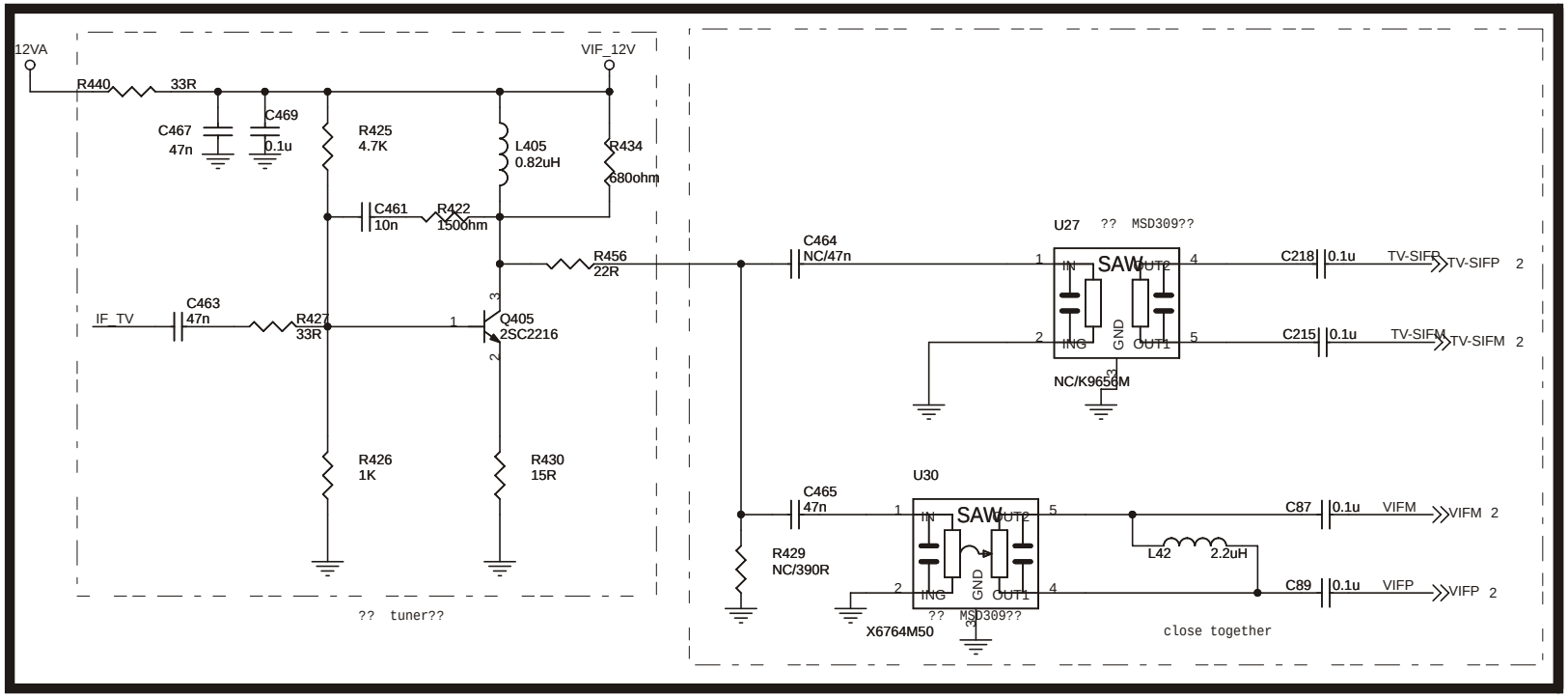

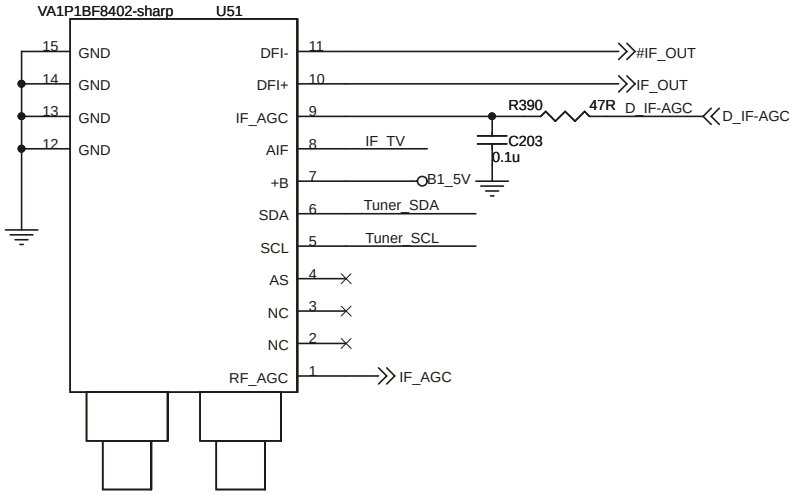

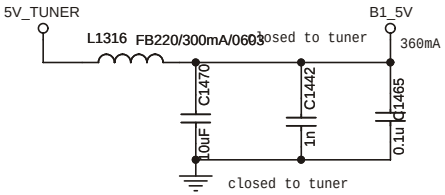

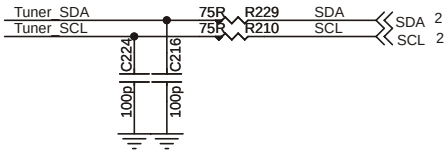

Estagio Tuner

New Parts

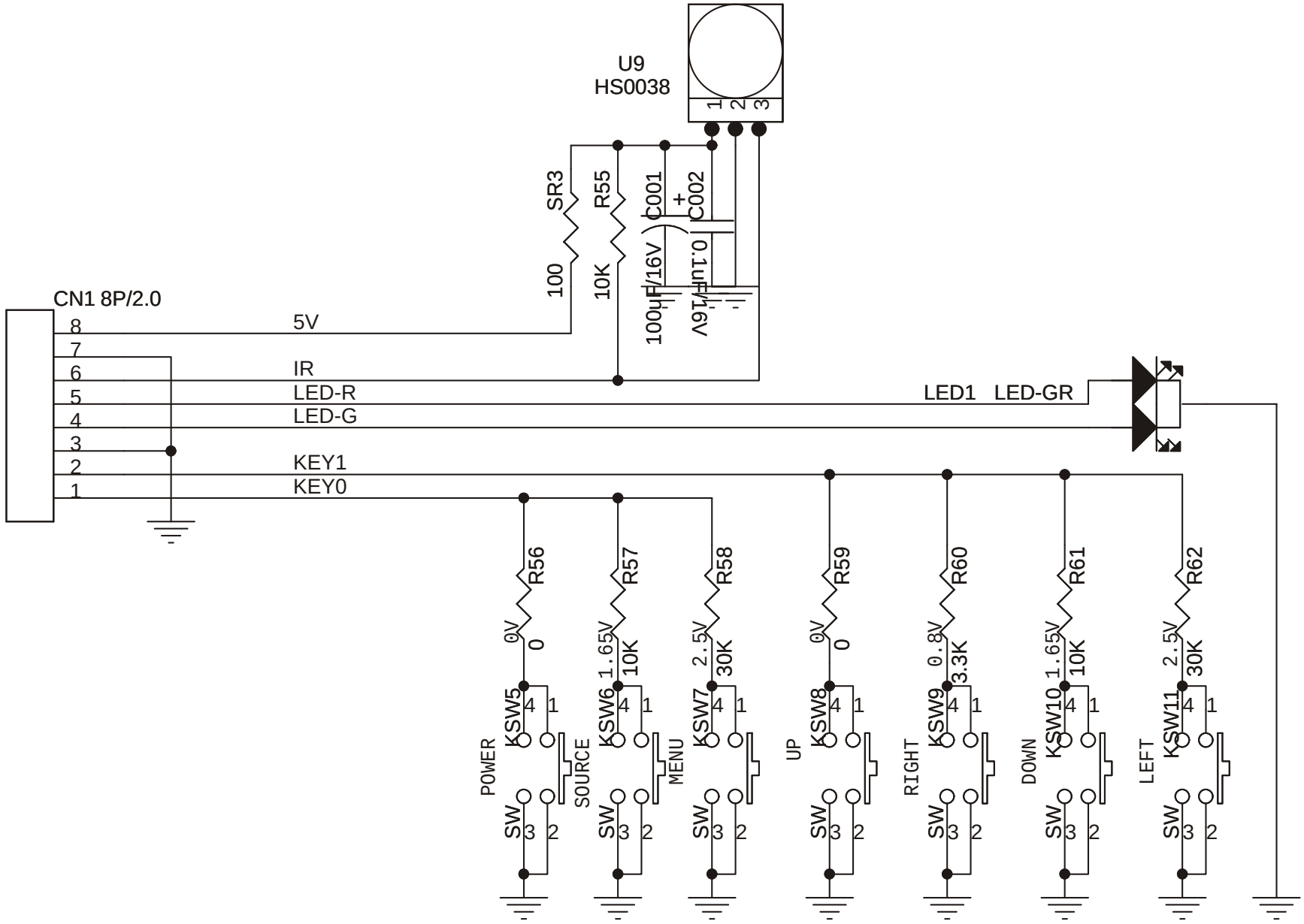

New Parts

Placa Teclado / IR