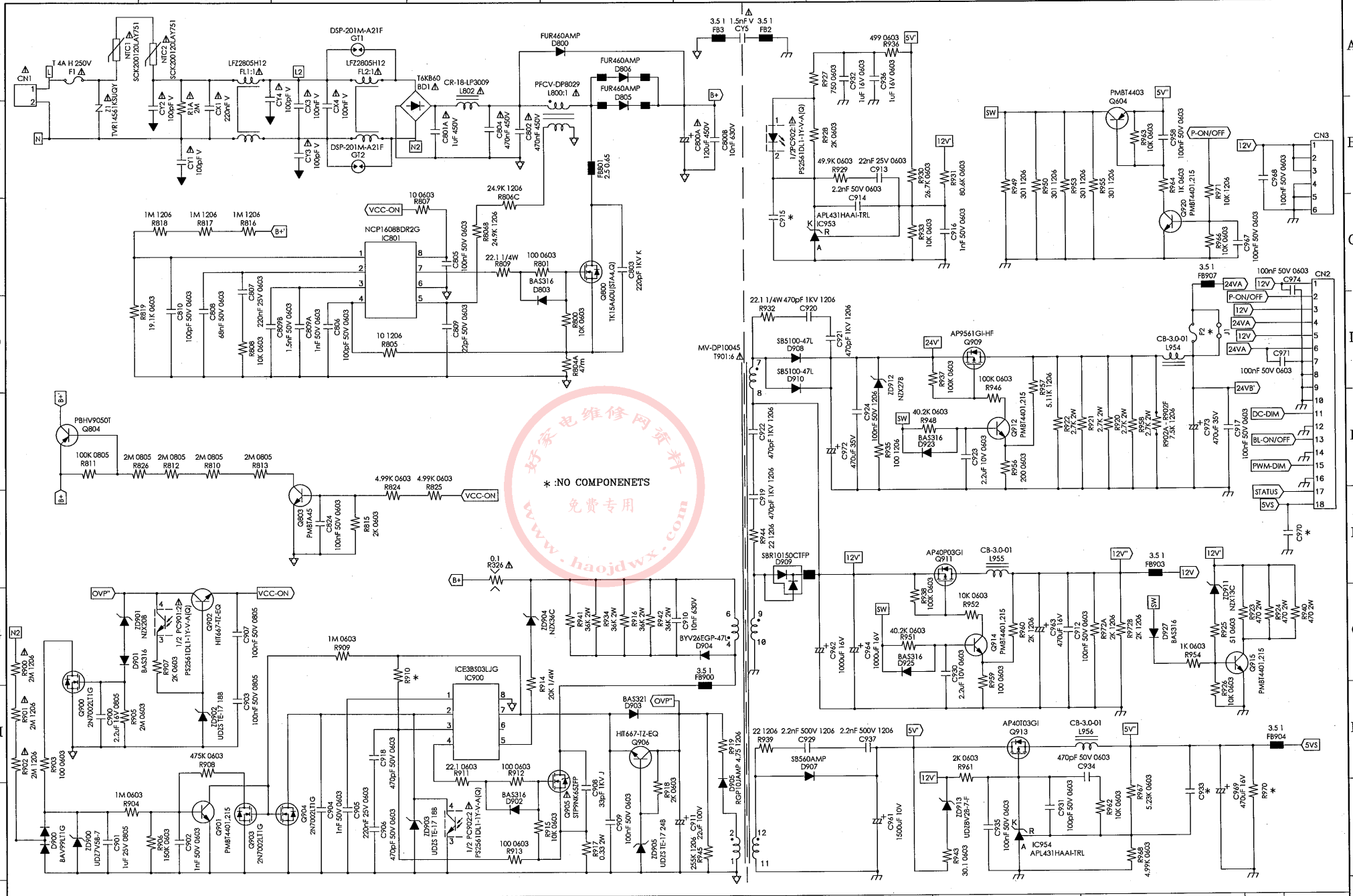
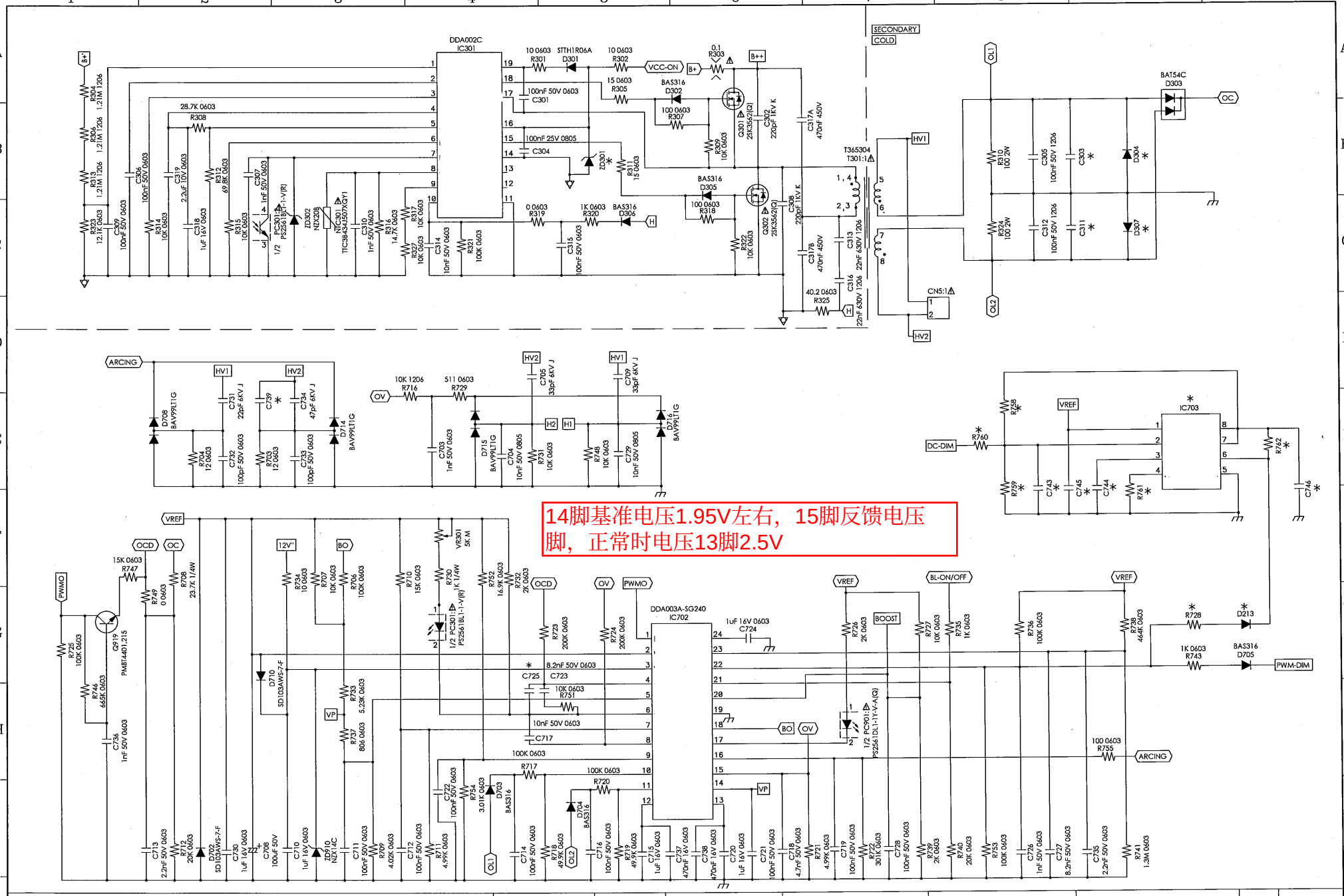

CN1
T 4A H 250V
F1
NTC1
SCK200120LAY751
NTC2
SCK200120LAY751
Z1
TVR14561KSUGY
DSP-201M-A21F
GT1
DSP-201M-A21F
GT2
LFZ2805H12
FL1:1
LFZ2805H12
FL2:1
T6KB60
BD1
CR-18-LP3009
L802
FUR460AMP
D800
FUR460AMP
D806
FUR460AMP
D805
PFCV-DP8029
L800:1
3.5 1
FB3
1.5nF V
CY5
3.5 1
FB2
B+
PS2561DL1-1Y-V-A(Q)
IC953
APL431HAAI-TRL
PMBT4403
Q604
P-ON/OFF
CN3
NCP1608BDR2G
IC801
VCC-ON
PBHV9050T
Q804
MV-DP10045
T901:6
SB5100-47L
D908
SB5100-47L
D910
AP9561GI-HF
Q909
CB-3.0-01
L954
CN2
24VA
12V
24VB'
DC-DIM
BL-ON/OFF
PWM-DIM
STATUS
5VS
SBR10150CTFP
D909
AP40P03GI
Q911
CB-3.0-01
L955
3.5 1
FB903
AP40T03GI
Q913
CB-3.0-01
L956
3.5 1
FB904
3.5 1
FB907
3.5 1
FB900
ICE3BS03LJG
IC900
HIT667-TZ-EQ
Q902
HIT667-TZ-EQ
Q906
BYV26EGP-47L
D904
BAS321
D903
SB560AMP
D907
Q903
PMBT4401.215
Q904
2N7002LT1G
Q905
STP9NK65ZFP
Q914
PMBT4401.215
Q915
PMBT4401.215
Q912
PMBT4401.215
Q916
PMBT4401.215
Q917
PMBT4401.215
Q918
PMBT4401.215
Q919
PMBT4401.215
Q920
PMBT4401.215
Q921
PMBT4401.215
Q922
PMBT4401.215
Q923
PMBT4401.215
Q924
PMBT4401.215
Q925
PMBT4401.215
Q926
PMBT4401.215
Q927
PMBT4401.215
Q928
PMBT4401.215
Q929
PMBT4401.215
Q930
PMBT4401.215
Q931
PMBT4401.215
Q932
PMBT4401.215
Q933
PMBT4401.215
Q934
PMBT4401.215
Q935
PMBT4401.215
Q936
PMBT4401.215
Q937
PMBT4401.215
Q938
PMBT4401.215
Q939
PMBT4401.215
Q940
PMBT4401.215
Q941
PMBT4401.215
Q942
PMBT4401.215
Q943
PMBT4401.215
Q944
PMBT4401.215
Q945
PMBT4401.215
Q946
PMBT4401.215
Q947
PMBT4401.215
Q948
PMBT4401.215
Q949
PMBT4401.215
Q950
PMBT4401.215
Q951
PMBT4401.215
Q952
PMBT4401.215
Q953
PMBT4401.215
Q954
PMBT4401.215
Q955
PMBT4401.215
Q956
PMBT4401.215
Q957
PMBT4401.215
Q958
PMBT4401.215
Q959
PMBT4401.215
Q960
PMBT4401.215
Q961
PMBT4401.215
Q962
PMBT4401.215
Q963
PMBT4401.215
Q964
PMBT4401.215
Q965
PMBT4401.215
Q966
PMBT4401.215
Q967
PMBT4401.215
Q968
PMBT4401.215
Q969
PMBT4401.215
Q970
PMBT4401.215
Q971
PMBT4401.215
Q972
PMBT4401.215
Q973
PMBT4401.215
Q974
PMBT4401.215
Q975
PMBT4401.215
Q976
PMBT4401.215
Q977
PMBT4401.215
Q978
PMBT4401.215
Q979
PMBT4401.215
Q980
PMBT4401.215
Q981
PMBT4401.215
Q982
PMBT4401.215
Q983
PMBT4401.215
Q984
PMBT4401.215
Q985
PMBT4401.215
Q986
PMBT4401.215
Q987
PMBT4401.215
Q988
PMBT4401.215
Q989
PMBT4401.215
Q990
PMBT4401.215
Q991
PMBT4401.215
Q992
PMBT4401.215
Q993
PMBT4401.215
Q994
PMBT4401.215
Q995
PMBT4401.215
Q996
PMBT4401.215
Q997
PMBT4401.215
Q998
PMBT4401.215
Q999
PMBT4401.215
Q1000
PMBT4401.215
Q1001
PMBT4401.215
Q1002
PMBT4401.215
Q1003
PMBT4401.215
Q1004
PMBT4401.215
Q1005
PMBT4401.215
Q1006
PMBT4401.215
Q1007
PMBT4401.215
Q1008
PMBT4401.215
Q1009
PMBT4401.215
Q1010
PMBT4401.215
Q1011
PMBT4401.215
Q1012
PMBT4401.215
Q1013
PMBT4401.215
Q1014
PMBT4401.215
Q1015
PMBT4401.215
Q1016
PMBT4401.215
Q1017
PMBT4401.215
Q1018
PMBT4401.215
Q1019
PMBT4401.215
Q1020
PMBT4401.215
Q1021
PMBT4401.215
Q1022
PMBT4401.215
Q1023
PMBT4401.215
Q1024
PMBT4401.215
Q1025
PMBT4401.215
Q1026
PMBT4401.215
Q1027
PMBT4401.215
Q1028
PMBT4401.215
Q1029
PMBT4401.215
Q1030
PMBT4401.215
Q1031
PMBT4401.215
Q1032
PMBT4401.215
Q1033
PMBT4401.215
Q1034
PMBT4401.215
Q1035
PMBT4401.215
Q1036
PMBT4401.215
Q1037
PMBT4401.215
Q1038
PMBT4401.215
Q1039
PMBT4401.215
Q1040
PMBT4401.215
Q1041
PMBT4401.215
Q1042
PMBT4401.215
Q1043
PMBT4401.215
Q1044
PMBT4401.215
Q1045
PMBT4401.215
Q1046
PMBT4401.215
Q1047
PMBT4401.215
Q1048
PMBT4401.215
Q1049
PMBT4401.215
Q1050
PMBT4401.215
Q1051
PMBT4401.215
Q1052
PMBT4401.215
Q1053
PMBT4401.215
Q1054
PMBT4401.215
Q1055
PMBT4401.215
Q1056
PMBT4401.215
Q1057
PMBT4401.215
Q1058
PMBT4401.215
Q1059
PMBT4401.215
Q1060
PMBT4401.215
Q1061
PMBT4401.215
Q1062
PMBT4401.215
Q1063
PMBT4401.215
Q1064
PMBT4401.215
Q1065
PMBT4401.215
Q1066
PMBT4401.215
Q1067
PMBT4401.215
Q1068
PMBT4401.215
Q1069
PMBT4401.215
Q1070
PMBT4401.215
Q1071
PMBT4401.215
Q1072
PMBT4401.215
Q1073
PMBT4401.215
Q1074
PMBT4401.215
Q1075
PMBT4401.215
Q1076
PMBT4401.215
Q1077
PMBT4401.215
Q1078
PMBT4401.215
Q1079
PMBT4401.215
Q1080
PMBT4401.215
Q1081
PMBT4401.215
Q1082
PMBT4401.215
Q1083
PMBT4401.215
Q1084
PMBT4401.215
Q1085
PMBT4401.215
Q1086
PMBT4401.215
Q1087
PMBT4401.215
Q1088
PMBT4401.215
Q1089
PMBT4401.215
Q1090
PMBT4401.215
Q1091
PMBT4401.215
Q1092
PMBT4401.215
Q1093
PMBT4401.215
Q1094
PMBT4401.215
Q1095
PMBT4401.215
Q1096
PMBT4401.215
Q1097
PMBT4401.215
Q1098
PMBT4401.215
Q1099
PMBT4401.215
Q1100
PMBT4401.215
Q1101
PMBT4401.215
Q1102
PMBT4401.215
Q1103
PMBT4401.215
Q1104
PMBT4401.215
Q1105
PMBT4401.215
Q1106
PMBT4401.215
Q1107
PMBT4401.215
Q1108
PMBT4401.215
Q1109
PMBT4401.215
Q1110
PMBT4401.215
Q1111
PMBT4401.215
Q1112
PMBT4401.215
Q1113
PMBT4401.215
Q1114
PMBT4401.215
Q1115
PMBT4401.215
Q1116
PMBT4401.215
Q1117
PMBT4401.215
Q1118
PMBT4401.215
Q1119
PMBT4401.215
Q1120
PMBT4401.215
Q1121
PMBT4401.215
Q1122
PMBT4401.215
Q1123
PMBT4401.215
Q1124
PMBT4401.215
Q1125
PMBT4401.215
Q1126
PMBT4401.215
Q1127
PMBT4401.215
Q1128
PMBT4401.215
Q1129
PMBT4401.215
Q1130
PMBT4401.215
Q1131
PMBT4401.215
Q1132
PMBT4401.215
Q1133
PMBT4401.215
Q1134
PMBT4401.215
Q1135
PMBT4401.215
Q1136
PMBT4401.215
Q1137
PMBT4401.215
Q1138
PMBT4401.215
Q1139
PMBT4401.215
Q1140
PMBT4401.215
Q1141
PMBT4401.215
Q1142
PMBT4401.215
Q1143
PMBT4401.215
Q1144
PMBT4401.215
Q1145
PMBT4401.215
Q1146
PMBT4401.215
Q1147
PMBT4401.215
Q1148
PMBT4401.215
Q1149
PMBT4401.215
Q1150
PMBT4401.215
Q1151
PMBT4401.215
Q1152
PMBT4401.215
Q1153
PMBT4401.215
Q1154
PMBT4401.215
Q1155
PMBT4401.215
Q1156
PMBT4401.215
Q1157
PMBT4401.215
Q1158
PMBT4401.215
Q1159
PMBT4401.215
Q1160
PMBT4401.215
Q1161
PMBT4401.215
Q1162
PMBT4401.215
Q1163
PMBT4401.215
Q1164
PMBT4401.215
Q1165
PMBT4401.215
Q1166
PMBT4401.215
Q1167
PMBT4401.215
Q1168
PMBT4401.215
Q1169
PMBT4401.215
Q1170
PMBT4401.215
Q1171
PMBT4401.215
Q1172
PMBT4401.215
Q1173
PMBT4401.215
Q1174
PMBT4401.215
Q1175
PMBT4401.215
Q1176
PMBT4401.215
Q1177
PMBT4401.215
Q1178
PMBT4401.215
Q1179
PMBT4401.215
Q1180
PMBT4401.215
Q1181
PMBT4401.215
Q1182
PMBT4401.215
Q1183
PMBT4401.215
Q1184
PMBT4401.215
Q1185
PMBT4401.215
Q1186
PMBT4401.215
Q1187
PMBT4401.215
Q1188
PMBT4401.215
Q1189
PMBT4401.215
Q1190
PMBT4401.215
Q1191
PMBT4401.215
Q1192
PMBT4401.215
Q1193
PMBT4401.215
Q1194
PMBT4401.215
Q1195
PMBT4401.215
Q1196
PMBT4401.215
Q1197
PMBT4401.215
Q1198
PMBT4401.215
Q1199
PMBT4401.215
Q1200
PMBT4401.215
Q1201
PMBT4401.215
Q1202
PMBT4401.215
Q1203
PMBT4401.215
Q1204
PMBT4401.215
Q1205
PMBT4401.215
Q1206
PMBT4401.215
Q1207
PMBT4401.215
Q1208
PMBT4401.215
Q1209
PMBT4401.215
Q1210
PMBT4401.215
Q1211
PMBT4401.215
Q1212
PMBT4401.215
Q1213
PMBT4401.215
Q1214
PMBT4401.215
Q1215
PMBT4401.215
Q1216
PMBT4401.215
Q1217
PMBT4401.215
Q1218
PMBT4401.215
Q1219
PMBT4401.215
Q1220
PMBT4401.215
Q1221
PMBT4401.215
Q1222
PMBT4401.215
Q1223
PMBT4401.215
Q1224
PMBT4401.215
Q1225
PMBT4401.215
Q1226
PMBT4401.215
Q1227
PMBT4401.215
Q1228
PMBT4401.215
Q1229
PMBT4401.215
Q1230
PMBT4401.215
Q1231
PMBT4401.215
Q1232
PMBT4401.215
Q1233
PMBT4401.215
Q1234
PMBT4401.215
Q1235
PMBT4401.215
Q1236
PMBT4401.215
Q1237
PMBT4401.215
Q1238
PMBT4401.215
Q1239
PMBT4401.215
Q1240
PMBT4401.215
Q1241
PMBT4401.215
Q1242
PMBT4401.215
Q1243
PMBT4401.215
Q1244
PMBT4401.215
Q1245
PMBT4401.215
Q1246
PMBT4401.215
Q1247
PMBT4401.215
Q1248
PMBT4401.215
Q1249
PMBT4401.215
Q1250
PMBT4401.215
Q1251
PMBT4401.215
Q1252
PMBT4401.215
Q1253
PMBT4401.215
Q1254
PMBT4401.215
Q1255
PMBT4401.215
Q1256
PMBT4401.215
Q1257
PMBT4401.215
Q1258
PMBT4401.215
Q1259
PMBT4401.215
Q1260
PMBT4401.215
Q1261
PMBT4401.215
Q1262
PMBT4401.215
Q1263
PMBT4401.215
Q1264
PMBT4401.215
Q1265
PMBT4401.215
Q1266
PMBT4401.215
Q1267
PMBT4401.215
Q1268
PMBT4401.215
Q1269
PMBT4401.215
Q1270
PMBT4401.215
Q1271
PMBT4401.215
Q1272
PMBT4401.215
Q1273
PMBT4401.215
Q1274
PMBT4401.215
Q1275
PMBT4401.215
Q1276
PMBT4401.215
Q1277
PMBT4401.215
Q1278
PMBT4401.215
Q1279
PMBT4401.215
Q1280
PMBT4401.215
Q1281
PMBT4401.215
Q1282
PMBT4401.215
Q1283
PMBT4401.215
Q1284
PMBT4401.215
Q1285
PMBT4401.215
Q1286
PMBT4401.215
Q1287
PMBT4401.215
Q1288
PMBT4401.215
Q1289
PMBT4401.215
Q1290
PMBT4401.215
Q1291
PMBT4401.215
Q1292
PMBT4401.215
Q1293
PMBT4401.215
Q1294
PMBT4401.215
Q1295
PMBT4401.215
Q1296
PMBT4401.215
Q1297
PMBT4401.215
Q1298
PMBT4401.215
Q1299
PMBT4401.215
Q1300
PMBT4401.215
Q1301
PMBT4401.215
Q1302
PMBT4401.215
Q1303
PMBT4401.215
Q1304
PMBT4401.215
Q1305
PMBT4401.215
Q1306
PMBT4401.215
Q1307
PMBT4401.215
Q1308
PMBT4401.215
Q1309
PMBT4401.215
Q1310
PMBT4401.215
Q1311
PMBT4401.215
Q1312
PMBT4401.215
Q1313
PMBT4401.215
Q1314
PMBT4401.215
Q1315
PMBT4401.215
Q1316
PMBT4401.215
Q1317
PMBT4401.215
Q1318
PMBT4401.215
Q1319
PMBT4401.215
Q1320
PMBT4401.215
Q1321
PMBT4401.215
Q1322
PMBT4401.215
Q1323
PMBT4401.215
Q1324
PMBT4401.215
Q1325
PMBT4401.215
Q1326
PMBT4401.215
Q1327
PMBT4401.215
Q1328
PMBT4401.215
Q1329
PMBT4401.215
Q1330
PMBT4401.215
Q1331
PMBT4401.215
Q1332
PMBT4401.215
Q1333
PMBT4401.215
Q1334
PMBT4401.215
Q1335
PMBT4401.215
Q1336
PMBT4401.215
Q1337
PMBT4401.215
Q1338
PMBT4401.215
Q1339
PMBT4401.215
Q1340
PMBT4401.215
Q1341
PMBT4401.215
Q1342
PMBT4401.215
Q1343
PMBT4401.215
Q1344
PMBT4401.215
Q1345
PMBT4401.215
Q1346
PMBT4401.215
Q1347
PMBT4401.215
Q1348
PMBT4401.215
Q1349
PMBT4401.215
Q1350
PMBT4401.215
Q1351
PMBT4401.215
Q1352
PMBT4401.215
Q1353
PMBT4401.215
Q1354
PMBT4401.215
Q1355
PMBT4401.215
Q1356
PMBT4401.215
Q1357
PMBT4401.215
Q1358
PMBT4401.215
Q1359
PMBT4401.215
Q1360
PMBT4401.215
Q1361
PMBT4401.215
Q1362
PMBT4401.215
Q1363
PMBT4401.215
Q1364
PMBT4401.215
Q1365
PMBT4401.215
Q1366
PMBT4401.215
Q1367
PMBT4401.215
Q1368
PMBT4401.215
Q1369
PMBT4401.215
Q1370
PMBT4401.215
Q1371
PMBT4401.215
Q1372
PMBT4401.215
Q1373
PMBT4401.215
Q1374
PMBT4401.215
Q1375
PMBT4401.215
Q1376
PMBT4401.215
Q1377
PMBT4401.215
Q1378
PMBT4401.215
Q1379
PMBT4401.215
Q1380
PMBT4401.215
Q1381
PMBT4401.215
Q1382
PMBT4401.215
Q1383
PMBT4401.215
Q1384
PMBT4401.215
Q1385
PMBT4401.215
Q1386
PMBT4401.215
Q1387
PMBT4401.215
Q1388
PMBT4401.215
Q1389
PMBT4401.215
Q1390
PMBT4401.215
Q1391
PMBT4401.215
Q1392
PMBT4401.215
Q1393
PMBT4401.215
Q1394
PMBT4401.215
Q1395
PMBT4401.215
Q1396
PMBT4401.215
Q1397
PMBT4401.215
Q1398
PMBT4401.215
Q1399
PMBT4401.215
Q1400
PMBT4401.215
Q1401
PMBT4401.215
Q1402
PMBT4401.215
Q1403
PMBT4401.215
Q1404
PMBT4401.215
Q1405
PMBT4401.215
Q1406
PMBT4401.215
Q1407
PMBT4401.215
Q1408
PMBT4401.215
Q1409
PMBT4401.215
Q1410
PMBT4401.215
Q1411
PMBT4401.215
Q1412
PMBT4401.215
Q1413
PMBT4401.215
Q1414
PMBT4401.215
Q1415
PMBT4401.215
Q1416
PMBT4401.215
Q1417
PMBT4401.215
Q1418
PMBT4401.215
Q1419
PMBT4401.215
Q1420
PMBT4401.215
Q1421
PMBT4401.215
Q1422
PMBT4401.215
Q1423
PMBT4401.215
Q1424
PMBT4401.215
Q1425
PMBT4401.215
Q1426
PMBT4401.215
Q1427
PMBT4401.215
Q1428
PMBT4401.215
Q1429
PMBT4401.215
Q1430
PMBT4401.215
Q1431
PMBT4401.215
Q1432
PMBT4401.215
Q1433
PMBT4401.215
Q1434
PMBT4401.215
Q1435
PMBT4401.215
Q1436
PMBT4401.215
Q1437
PMBT4401.215
Q1438
PMBT4401.215
Q1439
PMBT4401.215
Q1440
PMBT4401.215
Q1441
PMBT4401.215
Q1442
PMBT4401.215
Q1443
PMBT4401.215
Q1444
PMBT4401.215
Q1445
PMBT4401.215
Q1446
PMBT4401.215
Q1447
PMBT4401.215
Q1448
PMBT4401.215
Q1449
PMBT4401.215
Q1450
PMBT4401.215
Q1451
PMBT4401.215
Q1452
PMBT4401.215
Q1453
PMBT4401.215
Q1454
PMBT4401.215
Q1455
PMBT4401.215
Q1456
PMBT4401.215
Q1457
PMBT4401.215
Q1458
PMBT4401.215
Q1459
PMBT4401.215
Q1460
PMBT4401.215
Q1461
PMBT4401.215
Q1462
PMBT4401.215
Q1463
PMBT4401.215
Q1464
PMBT4401.215
Q1465
PMBT4401.215
Q1466
PMBT4401.215
Q1467
PMBT4401.215
Q1468
PMBT4401.215
Q1469
PMBT4401.215
Q1470
PMBT4401.215
Q1471
PMBT4401.215
Q1472
PMBT4401.215
Q1473
PMBT4401.215
Q1474
PMBT4401.215
Q1475
PMBT4401.215
Q1476
PMBT4401.215
Q1477
PMBT4401.215
Q1478
PMBT4401.215
Q1479
PMBT4401.215
Q1480
PMBT4401.215
Q1481
PMBT4401.215
Q1482
PMBT4401.215
Q1483
PMBT4401.215
Q1484
PMBT4401.215
Q1485
PMBT4401.215
Q1486
PMBT4401.215
Q1487
PMBT4401.215
Q1488
PMBT4401.215
Q1489
PMBT4401.215
Q1490
PMBT4401.215
Q1491
PMBT4401.215
Q1492
PMBT4401.215
Q1493
PMBT4401.215
Q1494
PMBT4401.215
Q1495
PMBT4401.215
Q1496
PMBT4401.215
Q1497
PMBT4401.215
Q1498
PMBT4401.215
Q1499
PMBT4401.215
Q1500
PMBT4401.215
Q1501
PMBT4401.215
Q1502
PMBT4401.215
Q1503
PMBT4401.215
Q1504
PMBT4401.215
Q1505
PMBT4401.215
Q1506
PMBT4401.215
Q1507
PMBT4401.215
Q1508
PMBT4401.215
Q1509
PMBT4401.215
Q1510
PMBT4401.215
Q1511
PMBT4401.215
Q1512
PMBT4401.215
Q1513
PMBT4401.215
Q1514
PMBT4401.215
Q1515
PMBT4401.215
Q1516
PMBT4401.215
Q1517
PMBT4401.215
Q1518
PMBT4401.215
Q1519
PMBT4401.215
Q1520
PMBT4401.215
Q1521
PMBT4401.215
Q1522
PMBT4401.215
Q1523
PMBT4401.215
Q1524
PMBT4401.215
Q1525
PMBT4401.215
Q1526
PMBT4401.215
Q1527
PMBT4401.215
Q1528
PMBT4401.215
Q1529
PMBT4401.215
Q1530
PMBT4401.215
Q1531
PMBT4401.215
Q1532
PMBT4401.215
Q1533
PMBT4401.215
Q1534
PMBT4401.215
Q1535
PMBT4401.215
Q1536
PMBT4401.215
Q1537
PMBT4401.215
Q1538
PMBT4401.215
Q1539
PMBT4401.215
Q1540
PMBT4401.215
Q1541
PMBT4401.215
Q1542
PMBT4401.215
Q1543
PMBT4401.215
Q1544
PMBT4401.215
Q1545
PMBT4401.215
Q1546
PMBT4401.215
Q1547
PMBT4401.215
Q1548
PMBT4401.215
Q1549
PMBT4401.215
Q1550
PMBT4401.215
Q1551
PMBT4401.215
Q1552
PMBT4401.215
Q1553
PMBT4401.215
Q1554
PMBT4401.215
Q1555
PMBT4401.215
Q1556
PMBT4401.215
Q1557
PMBT4401.215
Q1558
PMBT4401.215
Q1559
PMBT4401.215
Q1560
PMBT4401.215
Q1561
PMBT4401.215
Q1562
PMBT4401.215
Q1563
PMBT4401.215
Q1564
PMBT4401.215
Q1565
PMBT4401.215
Q1566
PMBT4401.215
Q1567
PMBT4401.215
Q1568
PMBT4401.215
Q1569
PMBT4401.215
Q1570
PMBT4401.215
Q1571
PMBT4401.215
Q1572
PMBT4401.215
Q1573
PMBT4401.215
Q1574
PMBT4401.215
Q1575
PMBT4401.215
Q1576
PMBT4401.215
Q1577
PMBT4401.215
Q1578
PMBT4401.215
Q1579
PMBT4401.215
Q1580
PMBT4401.215
Q1581
PMBT4401.215
Q1582
PMBT4401.215
Q1583
PMBT4401.215
Q1584
PMBT4401.215
Q1585
PMBT4401.215
Q1586
PMBT4401.215
Q1587
PMBT4401.215
Q1588
PMBT4401.215
Q1589
PMBT4401.215
Q1590
PMBT4401.215
Q1591
PMBT4401.215
Q1592
PMBT4401.215
Q1593
PMBT4401.215
Q1594
PMBT4401.215
Q1595
PMBT4401.215
Q1596
PMBT4401.215
Q1597
PMBT4401.215
Q1598
PMBT4401.215
Q1599
PMBT4401.215
Q1600
PMBT4401.215
Q1601
PMBT4401.215
Q1602
PMBT4401.215
Q1603
PMBT4401.215
Q1604
PMBT4401.215
Q1605
PMBT4401.215
Q1606
PMBT4401.215
Q1607
PMBT4401.215
Q1608
PMBT4401.215
Q1609
PMBT4401.215
Q1610
PMBT4401.215
Q1611
PMBT4401.215
Q1612
PMBT4401.215
Q1613
PMBT4401.215
Q1614
PMBT4401.215
Q1615
PMBT4401.215
Q1616
PMBT4401.215
Q1617
PMBT4401.215
Q1618
PMBT4401.215
Q1619
PMBT4401.215
Q1620
PMBT4401.215
Q1621
PMBT4401.215
Q1622
PMBT4401.215
Q1623
PMBT4401.215
Q1624
PMBT4401.215
Q1625
PMBT4401.215
Q1626
PMBT4401.215
Q1627
PMBT4401.215
Q1628
PMBT4401.215
Q1629
PMBT4401.215
Q1630
PMBT4401.215
Q1631
PMBT4401.215
Q1632
PMBT4401.215
Q1633
PMBT4401.215
Q1634
PMBT4401.215
Q1635
PMBT4401.215
Q1636
PMBT4401.215
Q1637
PMBT4401.215
Q1638
PMBT4401.215
Q1639
PMBT4401.215
Q1640
PMBT4401.215
Q1641
PMBT4401.215
Q1642
PMBT4401.215
Q1643
PMBT4401.215
Q1644
PMBT4401.215
Q1645
PMBT4401.215
Q1646
PMBT4401.215
Q1647
PMBT4401.215
Q1648
PMBT4401.215
Q1649
PMBT4401.215
Q1650
PMBT4401.215
Q1651
PMBT4401.215
Q1652
PMBT4401.215
Q1653
PMBT4401.215
Q1654
PMBT4401.215
Q1655
PMBT4401.215
Q1656
PMBT4401.215
Q1657
PMBT4401.215
Q1658
PMBT4401.215
Q1659
PMBT4401.215
Q1660
PMBT4401.215
Q1661
PMBT4401.215
Q1662
PMBT4401.215
Q1663
PMBT4401.215
Q1664
PMBT4401.215
Q1665
PMBT4401.215
Q1666
PMBT4401.215
Q1667
PMBT4401.215
Q1668
PMBT4401.215
Q1669
PMBT4401.215
Q1670
PMBT4401.215
Q1671
PMBT4401.215
Q1672
PMBT4401.215
Q1673
PMBT4401.215
Q1674
PMBT4401.215
Q1675
PMBT4401.215
Q1676
PMBT4401.215
Q1677
PMBT4401.215
Q1678
PMBT4401.215
Q1679
PMBT4401.215
Q1680
PMBT4401.215
Q1681
PMBT4401.215
Q1682
PMBT4401.215
Q1683
PMBT4401.215
Q1684
PMBT4401.215
Q1685
PMBT4401.215
Q1686
PMBT4401.215
Q1687
PMBT4401.215
Q1688
PMBT4401.215
Q1689
PMBT4401.215
Q1690
PMBT4401.215
Q1691
PMBT4401.215
Q1692
PMBT4401.215
Q1693
PMBT4401.215
Q1694
PMBT4401.215
Q1695
PMBT4401.215
Q1696
PMBT4401.215
Q1697
PMBT4401.215
Q1698
PMBT4401.215
Q1699
PMBT4401.215
Q1700
PMBT4401.215
Q1701
PMBT4401.215
Q1702
PMBT4401.215
Q1703
PMBT4401.215
Q1704
PMBT4401.215
Q1705
PMBT4401.215
Q1706
PMBT4401.215
Q1707
PMBT4401.215
Q1708
PMBT4401.215
Q1709
PMBT4401.215
Q1710
PMBT4401.215
Q1711
PMBT4401.215
Q1712
PMBT4401.215
Q1713
PMBT4401.215
Q1714
PMBT4401.215
Q1715
PMBT4401.215
Q1716
PMBT4401.215
Q1717
PMBT4401.215
Q1718
PMBT4401.215
Q1719
PMBT4401.215
Q1720
PMBT4401.215
Q1721
PMBT4401.215
Q1722
PMBT4401.215
Q1723
PMBT4401.215
Q1724
PMBT4401.215
Q1725
PMBT4401.215
Q1726
PMBT4401.215
Q1727
PMBT4401.215
Q1728
PMBT4401.215
Q1729
PMBT4401.215
Q1730
PMBT4401.215
Q1731
PMBT4401.215
Q1732
PMBT4401.215
Q1733
PMBT4401.215
Q1734
PMBT4401.215
Q1735
PMBT4401.215
Q1736
PMBT4401.215
Q1737
PMBT4401.215
Q1738
PMBT4401.215
Q1739
PMBT4401.215
Q1740
PMBT4401.215
Q1741
PMBT4401.215
Q1742
PMBT4401.215
Q1743
PMBT4401.215
Q1744
PMBT4401.215
Q1745
PMBT4401.215
Q1746
PMBT4401.215
Q1747
PMBT4401.215
Q1748
PMBT4401.215
Q1749
PMBT4401.215
Q1750
PMBT4401.215
Q1751
PMBT4401.215
Q1752
PMBT4401.215
Q1753
PMBT4401.215
Q1754
PMBT4401.215
Q1755
PMBT4401.215
Q1756
PMBT4401.215
Q1757
PMBT4401.215
Q1758
PMBT4401.215
Q1759
PMBT4401.215
Q1760
PMBT4401.215
Q1761
PMBT4401.215
Q1762
PMBT4401.215
Q1763
PMBT4401.215
Q1764
PMBT4401.215
Q1765
PMBT4401.215
Q1766
PMBT4401.215
Q1767
PMBT4401.215
Q1768
PMBT4401.215
Q1769
PMBT4401.215
Q1770
PMBT4401.215
Q1771
PMBT4401.215
Q1772
PMBT4401.215
Q1773
PMBT4401.215
Q1774
PMBT4401.215
Q1775
PMBT4401.215
Q1776
PMBT4401.215
Q1777
PMBT4401.215
Q1778
PMBT4401.215
Q1779
PMBT4401.215
Q1780
PMBT4401.215
Q1781
PMBT4401.215
Q1782
PMBT4401.215
Q1783
PMBT4401.215
Q1784
PMBT4401.215
Q1785
PMBT4401.215
Q1786
PMBT4401.215
Q1787
PMBT4401.215
Q1788
PMBT4401.215
Q1789
PMBT4401.215
Q1790
PMBT4401.215
Q1791
PMBT4401.215
Q1792
PMBT4401.215
Q1793
PMBT4401.215
Q1794
PMBT4401.215
Q1795
PMBT4401.215
Q1796
PMBT4401.215
Q1797
PMBT4401.215
Q1798
PMBT4401.215
Q1799
PMBT4401.215
Q1800
PMBT4401.215
Q1801
PMBT4401.215
Q1802
PMBT4401.215
Q1803
PMBT4401.215
Q1804
PMBT4401.215
Q1805
PMBT4401.215
Q1806
PMBT4401.215
Q1807
PMBT4401.215
Q1808
PMBT4401.215
Q1809
PMBT4401.215
Q1810
PMBT4401.215
Q1811
PMBT4401.215
Q1812
PMBT4401.215
Q1813
PMBT4401.215
Q1814
PMBT4401.215
Q1815
PMBT4401.215
Q1816
PMBT4401.215
Q1817
PMBT4401.215
Q1818
PMBT4401.215
Q1819
PMBT4401.215
Q1820
PMBT4401.215
Q1821
PMBT4401.215
Q1822
PMBT4401.215
Q1823
PMBT4401.215
Q1824
PMBT4401.215
Q1825
PMBT4401.215
Q1826
PMBT4401.215
Q1827
PMBT4401.215
Q1828
PMBT4401.215
Q1829
PMBT4401.215
Q1830
PMBT4401.215
Q1831
PMBT4401.215
Q1832
PMBT4401.215
Q1833
PMBT4401.215
Q1834
PMBT4401.215
Q1835
PMBT4401.215
Q1836
PMBT4401.215
Q1837
PMBT4401.215
Q1838
PMBT4401.215
Q1839
PMBT4401.215
Q1840
PMBT4401.215
Q1841
PMBT4401.215
Q1842
PMBT4401.215
Q1843
PMBT4401.215
Q1844
PMBT4401.215
Q1845
PMBT4401.215
Q1846
PMBT4401.215
Q1847
PMBT4401.215
Q1848
PMBT4401.215
Q1849
PMBT4401.215
Q1850
PMBT4401.215
Q1851
PMBT4401.215
Q1852
PMBT4401.215
Q1853
PMBT4401.215
Q1854
PMBT4401.215
Q1855
PMBT4401.215
Q1856
PMBT4401.215
Q1857
PMBT4401.215
Q1858
PMBT4401.215
Q1859
PMBT4401.215
Q1860
PMBT4401.215
Q1861
PMBT4401.215
Q1862
PMBT4401.215
Q1863
PMBT4401.215
Q1864
PMBT4401.215
Q1865
PMBT4401.215
Q1866
PMBT4401.215
Q1867
PMBT4401.215
Q1868
PMBT4401.215
Q1869
PMBT4401.215
Q1870
PMBT4401.215
Q1871
PMBT4401.215
Q1872
PMBT4401.215
Q1873
PMBT4401.215
Q1874
PMBT4401.215
Q1875
PMBT4401.215
Q1876
PMBT4401.215
Q1877
PMBT4401.215
Q1878
PMBT4401.215
Q1879
PMBT4401.215
Q1880
PMBT4401.215
Q1881
PMBT4401.215
Q1882
PMBT4401.215
Q1883
PMBT4401.215
Q1884
PMBT4401.215
Q1885
PMBT4401.215
Q1886
PMBT4401.215
Q1887
PMBT4401.215
Q1888
PMBT4401.215
Q1889
PMBT4401.215
Q1890
PMBT4401.215
Q1891
PMBT4401.215
Q1892
PMBT4401.215
Q1893
PMBT4401.215
Q1894
PMBT4401.215
Q1895
PMBT4401.215
Q1896
PMBT4401.215
Q1897
PMBT4401.215
Q1898
PMBT4401.215
Q1899
PMBT4401.215
Q1900
PMBT4401.215
Q1901
PMBT4401.215
Q1902
PMBT4401.215
Q1903
PMBT4401.215
Q1904
PMBT4401.215
Q1905
PMBT4401.215
Q1906
PMBT4401.215
Q1907
PMBT4401.215
Q1908
PMBT4401.215
Q1909
PMBT4401.215
Q1910
PMBT4401.215
Q1911
PMBT4401.215
Q1912
PMBT4401.215
Q1913
PMBT4401.215
Q1914
PMBT4401.215
Q1915
PMBT4401.215
Q1916
PMBT4401.215
Q1917
PMBT4401.215
Q1918
PMBT4401.215
Q1919
PMBT4401.215
Q1920
PMBT4401.215
Q1921
PMBT4401.215
Q1922
PMBT4401.215
Q1923
PMBT4401.215
Q1924
PMBT4401.215
Q1925
PMBT4401.215
Q1926
PMBT4401.215
Q1927
PMBT4401.215
Q1928
PMBT4401.215
Q1929
PMBT4401.215
Q1930
PMBT4401.215
Q1931
PMBT4401.215
Q1932
PMBT4401.215
Q1933
PMBT4401.215
Q1934
PMBT4401.215
Q1935
PMBT4401.215
Q1936
PMBT4401.215
Q1937
PMBT4401.215
Q1938
PMBT4401.215
Q1939
PMBT4401.215
Q1940
PMBT4401.215
Q1941
PMBT4401.215
Q1942
PMBT4401.215
Q1943
PMBT4401.215
Q1944
PMBT4401.215
Q1945
PMBT4401.215
Q1946
PMBT4401.215
Q1947
PMBT4401.215
Q1948
PMBT4401.215
Q1949
PMBT4401.215
Q1950
PMBT4401.215
Q1951
PMBT4401.215
Q1952
PMBT4401.215
Q1953
PMBT4401.215
Q1954
PMBT4401.215
Q1955
PMBT4401.215
Q1956
PMBT4401.215
Q1957
PMBT4401.215
Q1958
PMBT4401.215
Q1959
PMBT4401.215
Q1960
PMBT4401.215
Q1961
PMBT4401.215
Q1962
PMBT4401.215
Q1963
PMBT4401.215
Q1964
PMBT4401.215
Q1965
PMBT4401.215
Q1966
PMBT4401.215
Q1967
PMBT4401.215
Q1968
PMBT4401.215
Q1969
PMBT4401.215
Q1970
PMBT4401.215
Q1971
PMBT4401.215
Q1972
PMBT4401.215
Q1973
PMBT4401.215
Q1974
PMBT4401.215
Q1975
PMBT4401.215
Q1976
PMBT4401.215
Q1977
PMBT4401.215
Q1978
PMBT4401.215
Q1979
PMBT4401.215
Q1980
PMBT4401.215
Q1981
PMBT4401.215
Q1982
PMBT4401.215
Q1983
PMBT4401.215
Q1984
PMBT4401.215
Q1985
PMBT4401.215
Q1986
PMBT4401.215
Q1987
PMBT4401.215
Q1988
PMBT4401.215
Q1989
PMBT4401.215
Q1990
PMBT4401.215
Q1991
PMBT4401.215
Q1992
PMBT4401.215
Q1993
PMBT4401.215
Q1994
PMBT4401.215
Q1995
PMBT4401.215
Q1996
PMBT4401.215
Q1997
PMBT4401.215
Q1998
PMBT4401.215
Q1999
PMBT4401.215
Q2000
PMBT4401.215
Q2001
PMBT4401.215
Q2002
PMBT4401.215
Q2003
PMBT4401.215
Q2004
PMBT4401.215
Q2005
PMBT4401.215
Q2006
PMBT4401.215
Q2007
PMBT4401.215
Q2008
PMBT4401.215
Q2009
PMBT4401.215
Q2010
PMBT4401.215
Q2011
P


DDA002C
IC301
SECONDARY
COLD
T365304
T301:1
BAT54C
D303
OC
OL1
OL2
HV1
HV2
CN5:1
ARCING
OV
H2
H1
VREF
IC703
DC-DIM
14脚基准电压1.95V左右，15脚反馈电压脚，正常时电压13脚2.5V
DDA003A-SG240
IC702
PWMO
OCD
OC
12V"
BO
VP
BL-ON/OFF
BOOST
PWM-DIM